TUTTOVETRO BANDIERA® BEGHELLI

230V-50Hz | CE 73/23 89/336 | IP40/IP65* | Beghelli

334.234.000 B

www.beghelli.com
BEGHELLI S.p.A. - Via Mozzeghine 13/15 - 40050 MONTEVEGLIO (BO) - Tel. 051 9660411 - Fax 051 9660444

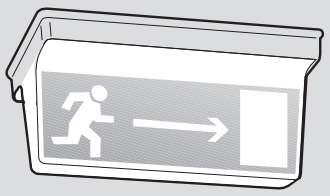

*IP40/IP65 (+ cod. 2734)

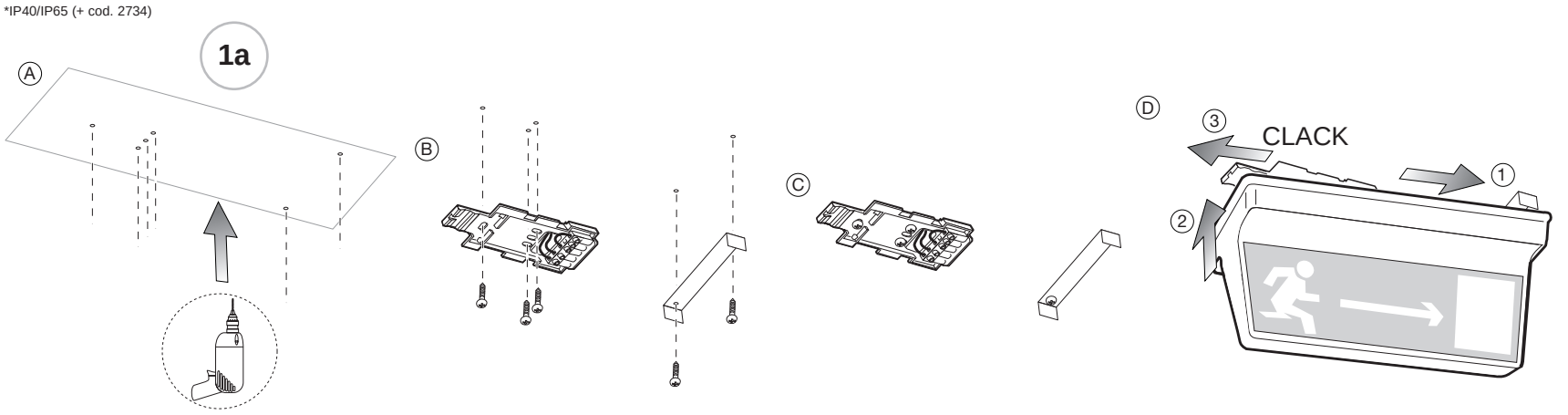

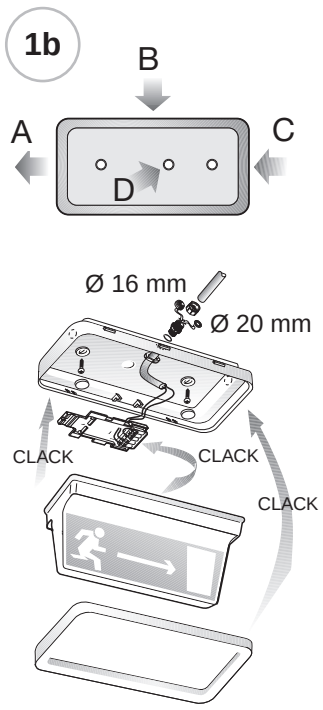

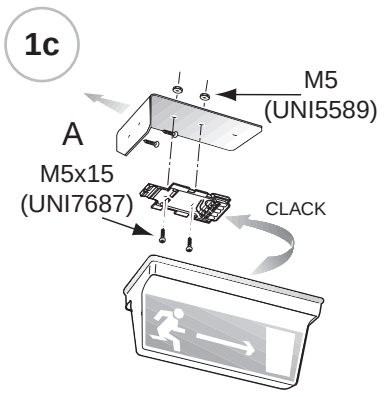

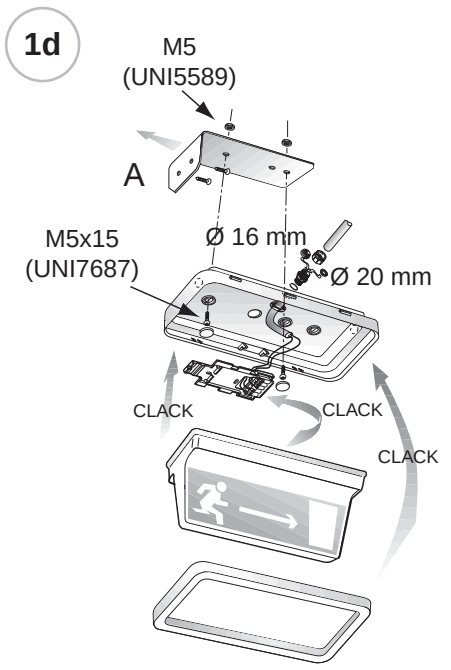

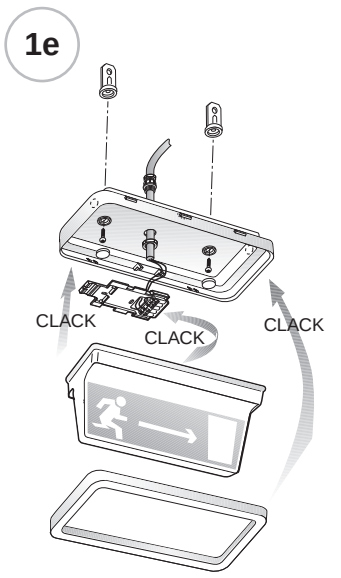

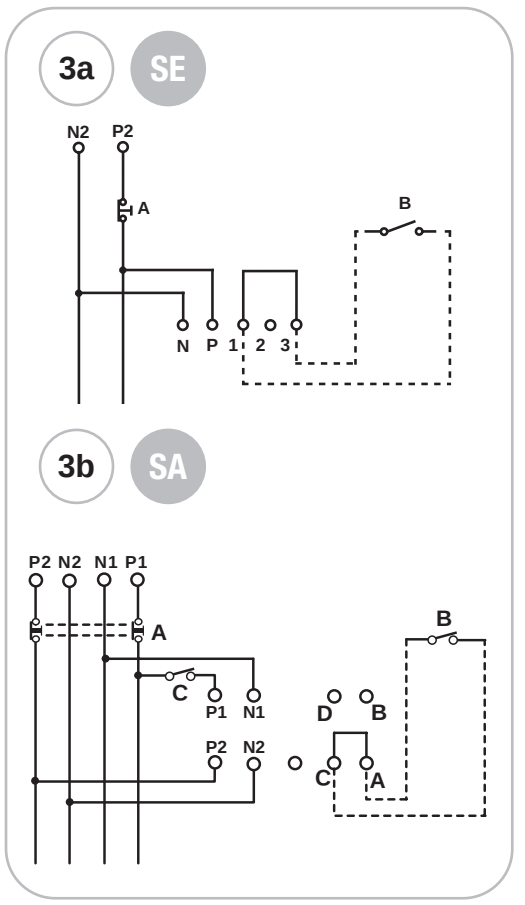

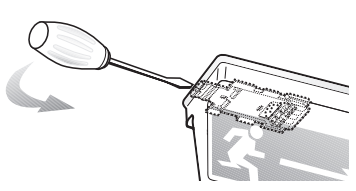

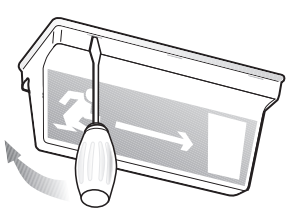

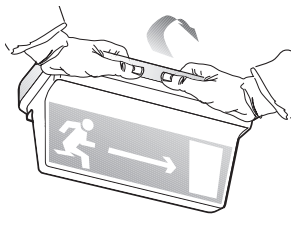

MODELOS DISPONIBLES - MODELES DISPONIBLES - PRODUKTÜBERSICHT - MODELS AVAILABLE - MODELLI DISPONIBILI - MODELOS DISPONÍVEIS - LEVERINGSPROGRAMMA - TILLGÄNGLIGA MODELLER - TILGÆNGELIGE MODELLER - TILGJENGELIGE MODELLER

E	F	D	GB	I				
Código de pedido	Réf. commande	Bestellnummer	Order code	Codice ordine	1921 (SE)	1922 (SE)	1925 (SA)	1926 (SA)
Absorción Máxima	Absorption maximum	Maximale Stromaufnahme	Max. Power Consumption	Assorb. Massimo	20mA	20mA	90mA	90mA
COS φ	COS φ	COS φ	COS φ	COS φ	0,8	0,9	0,5c	0,5c
Lámpara	Ampoule	Lampe	Lamp	Lampada	8W G5	8W G5	8W G5	8W G5
Flujo de la lámpara	Flux de l'ampoule	Leuchtmittelleistung	Lamp flux	Flusso Lampada	385lm	385lm	385lm	385lm
Flujo luminoso	Flux lumineux	Ordnungsgemäße Leistung	Luminous flux	Flusso luminoso	60lm	60lm	65lm	60lm
Flujo normal	Flux ordinaire	Ordentlicher Strom	Standard luminosity	Flusso ordinario	-	-	130lm	110lm
Batería	Pile	Batterie	Battery	Batteria	NiCd 6V 1,2Ah	NiCd 3,6V 4Ah	NiCd 6V 0,75Ah	NiCd 6V 1,8Ah
Autonomía	Autonomie	Betriebsdauer	Autonomy	Autonomia	1h	3h	1h	3h

P	NL	DK	S	N				
Código da encomenda	Bestelnummer	Ordrekode	Beställningskod	Bestillingskode	1921 (SE)	1922 (SE)	1925 (SA)	1926 (SA)
Absorç. Máx	Max. stroomopname	Maksimalt strømforbrug	Maximalupptagning	Maksimalt strømforbruk	20mA	20mA	90mA	90mA
COS φ	COS φ	COS φ	COS φ	COS φ	0,8	0,9	0,5c	0,5c
Lámpara	Lamp	Lyskilde	Lamp	Lampe	8W G5	8W G5	8W G5	8W G5
Fluxo da lâmpada	Lampstroom	Lysstrøm	Lampflöde	Lysstyrke, lampe	385lm	385lm	385lm	385lm
Fluxo luminoso	Lichtstroom	Lysstrøm normaldrift	Ljusflöde	Lysstyrke	60lm	60lm	65lm	60lm
Fluxo ordinário	Gewone stroom	Lysstrøm nøddrift	Normalt flöde	Alminnelig lysstyrke	-	-	130lm	110lm
Bateria	Batterij	Batteri	Batteri	Batte	NiCd 6V 1,2Ah	NiCd 3,6V 4Ah	NiCd 6V 0,75Ah	NiCd 6V 1,8Ah
Autonomía	Autonomie	Betriebsdauer	Autonomy	Driftstid	1h	3h	1h	3h

APPARECCHI AUTONOMI PER ILLUMINAZIONE D'EMERGENZA CON AUTODIAGNOSI

INSTALLAZIONE

(Fig. 1a) Montaggio a soffitto
(Fig. 1b) Montaggio a soffitto con guscio IP65
A, B, C, D= sfondare il guscio nella posizione scelta per il passaggio dei cavi
(Fig. 1c) Montaggio a parete
A= fissare alla parete
(Fig. 1d) Montaggio a parete con guscio IP65
A= fissare alla parete
(Fig. 1e) Montaggio a sospensione con guscio IP65
(Fig. 2a) Sgancio dell'apparecchio
(Fig. 2b) Smontaggio diffusore
(Fig. 2c) Smontaggio guscio

SCHEMI DI COLLEGAMENTO

(Fig. 3a) **SE** - Solo emergenza
SA - permanente (sempre accesa)
A= Test
B= Eventuale comando unificato disattivazione emergenza (rispettare le polarità)
C= Interruttore accensione lampada
P1-N1= Linea interrotta
P2-N2= Linea diretta

MANUTENZIONE

Sostituire le batterie quando l'apparecchio, a seguito di una ricarica completa, non assicura più l'autonomia Nominale.
Esempio di lettura codice data, batteria:
Es. 1) 980304: 98 anno 03 mese 04 giorno
Es. 2) 271098: 27 giorno 10 mese 98 anno
Es. 3) 9811: 98 anno 11 settimana
Es. 4) 2197: 21 settimana 97 anno

AVVERTENZE - GARANZIA

- Questo apparecchio dovrà essere destinato solo all'uso per il quale è stato costruito. Ogni altro uso è da considerarsi improprio e pericoloso.
- Prima di effettuare qualsiasi operazione di pulizia o di manutenzione, disinserire l'apparecchio dalla rete.
- Posizionare l'eventuale etichetta di segnalazione in modo che il led d'indicazione sia ancora visibile al momento dell'installazione.
- L'apparecchio non deve essere smaltito come rifiuto urbano. Deve essere soggetto a raccolta separata per evitare danni all'ambiente. Nel rispetto della Direttiva 2002/96 e delle Leggi nazionali di recepimento per lo smaltimento del prodotto a fine vita, il mancato rispetto di quanto sopra è sanzionato dalla Legge.
- I prodotti Beghelli sono tutelati dalle leggi sulla proprietà intellettuale.
- Per l'eventuale sostituzione di batterie o altre riparazioni rivolgersi ad un centro di assistenza tecnica autorizzato e richiedere l'utilizzo di ricambi originali.
Il mancato rispetto di quanto sopra può compromettere la sicurezza dell'apparecchio.
- Per le modalità di intervento in garanzia contattare il Numero Verde 800 626626 o il Rivenditore Autorizzato.

SELF-POWERED AUTO-DIAGNOSING LUMINAIRES FOR EMERGENCY LIGHTING

MOUNTING

(Fig. 1a) Ceiling mounting
(Fig. 1b) Ceiling mounting with IP65 frame
A, B, C, D= break the bottom where the cables shall pass through.
(Fig. 1c) Wall mounting
A= fix to the wall
(Fig. 1d) Wall mounting with IP65 frame
A= fix to the wall
(Fig.1e) Suspended mounting with IP65 frame
(Fig. 2a) Unlocking from the mounting bracket
(Fig. 2b) To remove the diffuser
(Fig. 2c) To remove the IP65 frame

WIRING DIAGRAMS

(Fig. 3a) **SE** - Non maintained
SA - maintained
A= Test
B= control switch in case of emergency inhibition (attention to the polarities)
C= Light switch
P1-N1= Switched line
P2-N2= Direct line

MAINTENANCE

Replace the battery when the device no longer guarantees its rated duration after it has been completely recharged.
Battery code examples:
Ex. 1) 980304: 98 year 03 month 04 day
Ex. 2) 271098: 27 day 10 month 98 year
Ex. 3) 9811: 98 year 11 week
Ex. 4) 2197: 21 week 97 year

WARNINGS - GUARANTEE

- This device shall be used exclusively for the purpose for which it has been designed. Any other use is considered improper and therefore dangerous.
- Disconnect the device from the mains before starting to clean or service it.
- When fixing the signal labels pay attention that the led is kept visible.
- The product cannot be disposed as unsorted municipal waste. It must be collected separately to prevent negative environmental impacts. In accordance with the procedures of Directive 2002/96 and relevant national laws and regulations adopted pursuant to this Directive on the disposal of waste at the end of the life cycle of the product, any violation is sanctioned by law.
- Beghelli's products are subject to the applicable laws on intellectual property.
- Contact an authorised technical service centre for the replacement of batteries and for any other repairs possibly required use only original spare parts. The lacked respect of the above conditions may compromise the safety of the device.
- For details regarding warranty services, contact an authorized dealer.

NOTLEUCHTEN MIT SELBSTBETRIEB MIT DIAGNOSEFUNKTION

MONTAGE

(Fig. 1a) Deckenmontage
(Fig. 1b) Deckenmontage mit schale IP65
A, B, C, D= die schale an der gewünschten kabeldurchführungsstelle durchbrechen.
(Fig. 1c) Wandmontage
A= an der wand befestigen
(Fig. 1d) Wandmontage mit schale IP65
A= an der wand befestigen
(Fig. 1e) Hängemontage mit schale IP65
(Fig. 2a) Aushaken des geräts
(Fig. 2b) Verwijderen van diffusor
(Fig. 2c) Demontage der schale

ANSCHLUSSPLÄNE

(Fig. 3a) **SE** - nur Notbeleuchtung
SA - permanent (immer an)
A= Test
B= eventuelle zentralschaltung der notleuchte (auf polung achten).
C= Einschalter der Leuchte
P1-N1= Linie unterbrochen
P2-N2= Direkte Linie

WARTUNG

Die Batterie wechseln, wenn nach einer vollständigen Aufladung die Nennbetriebsdauer nicht mehr gewährleistet ist. Beispiele für Datums-Kennzeichnung auf der Batterie:
Bsp. 1) 980304: 3. März 1998
Bsp. 2) 271098: 27. Oktober 1998
Bsp. 3) 9811: 11 Kalenderwoche 1998
Bsp. 4) 2197: 21 Kalenderwoche 1997

WARNUNG - GARANTIE

- Das Gerät darf ausschließlich für den Zweck, für den es hergestellt wurde, verwendet werden. Jede davon abweichende Verwendung wird als nicht zweckentsprechend und somit als gefährlich angesehen.
- Vor Durchführung von Reinigungs- oder Wartungsarbeiten muss die Netzversorgung des Geräts unterbrochen werden.
- Das eventuelle Hinweisetikett so anbringen, dass die Led - Anzeige auch noch bei der Installation lesbar ist.
- Das Gerät darf nicht als unsortierter Siedlungsabfall entsorgt werden. Zum Schutz der Umwelt muss es getrennt einer Sammelstelle abgegeben werden. Gemäß der Richtlinie 2002/96 und den entsprechenden nationalen Gesetzen über die Entsorgung von Altgeräten ist die Nichteinhaltung strafbar.
- Wenden Sie sich zum Ersetzen von Batterien oder bei Reparatureingriffe an eine zugelassene technische Servicestelle und fordern Sie Originalersatzteile an. Das Nichteinhalten vorstehender Bestimmungen kann die Gerätesicherheit gefährden.
- Für dieVorgehensweise bei Garantieleistungen wenden Sie sich an den autorisierten Händler.

APPAREILS AUTONOMES POUR L'ECLAIRAGE DE SECOURS AVEC AUTO-DIAGNOSTIC

INSTALLATION

(Fig. 1a) Montage au plafond
(Fig. 1b) Montage au plafond avec support IP65
A, B, C, D= percer le support au niveau de la position choisie pour le passage des câbles.
(Fig. 1c) Montage mural
A= fixer au mur
(Fig. 1d) Montage mural avec support IP65
A= fixer au mur
(Fig. 1e) Montage suspendu avec support IP65
(Fig. 2a) Décrochage de l'appareil
(Fig. 2b) Demontage diffuseur pour remplacement ampoule
(Fig. 2c) Demontage du support

SCHEMAS DE RACCORDEMENT

(Fig. 3a) **SE** - Uniquement sécours
SA - permanent (toujours allumee)
A= Test
B= eventuelle commande unifiee desactivation secours (respecter les polarites).
C= Interrupteur d'allumage lampe
P1-N1= Ligne interrompue
P2-N2= Ligne directe

MAINTENANCE

Remplacer la batterie quand l'appareil, à la suite d'une recharge complète, n'assure plus l'autonomie nominale.
Exemple de lecture du code date de la batterie:
Ex. 1) 980304: 98 année 03 mois 04 jour
Ex. 2) 271098: 27 jour 10 mois 98 année
Ex. 3) 9811: 98 année 11 semaine
Ex. 4) 2197: 21 semaine 97 année

AVERTISSEMENTS - GARANTIE

- Cet appareil ne devra être destiné qu'à l'utilisation pour laquelle il a été construit. Tout autre utilisation est impropre et dangereuse.
- Avant toute l'opération d'entretien ou de nettoyage, débrancher l'appareil du secteur.
- Positionner l'éventuelle étiquette explicative de façon à ce que le voyant soit encore visible au moment de l'installation.
- L'appareil ne doit pas être éliminé comme simple déchet urbain mais conformément à la collecte sélective pour garantir la protection de l'environnement. Conformément à la Directive 2002/96 et aux dispositions légales qui la transposent pour ce qui touche à l'élimination du produit au terme de sa durée de vie, les contrevenants aux dispositions en vigueur sont passibles des sanctions prévues par la loi.
- Pour le remplacement éventuel des piles ou d'autres réparations, s'adresser à un centre d'assistance technique agréé et demander l'utilisation de pièces de rechange originales. Le non respect des indications susmentionnées peut compromettre la sécurité de l'appareil.
- Pour les modalités d'intervention sous garantie, prendre contact avec le revendeur agréé.

APARATOS AUTÓNOMOS PARA ILUMINACIÓN DE EMERGENCIA CON AUTODIAGNÓSTICO

MONTAJE

(Fig. 1a) Montaje en el techo
(Fig. 1b) Montaje en el techo con envoltura IP65
A, B, C, D= romper la envoltura en la posición elegida para el paso de los cables.
(Fig. 1c) Montaje en la pared
A= sujetar a la pared
(Fig. 1d) Montaje en la pared con envoltura IP65
A= sujetar a la pared
(Fig. 1e) Montaje a suspension con envoltura IP65
(Fig. 2a) Desenganche del aparato
(Fig. 2b) Desmontaje del difusor para sustituir la bombilla
(Fig. 2c) Desmontaje de la envoltura

ESQUEMAS DE CONEXIÓN

(Fig. 3a) **SE** - Individual
SA - permanente (siempre encendida)
A= Test
B= eventual mando unificado de desactivación de emergencia (respetar les polaridades)
C= Interruptor lámpara
P1-N1= Línea interrumpida
P2-N2= Línea directa

MANTENIMIENTO

Sustituir la batería cuando el equipo, después de una recarga completa, no asegura más la autonomía nominal.
Ejemplos de lectura del código de la batería:
Ej. 1) 980304: 98 año 03 mes 04 día
Ej. 2) 271098: 27 día 10 mes 98 año
Ej. 3) 9811: 98 año 11 semana
Ej. 4) 2197: 21 semana 97 año

ADVERTENCIAS - GARANTÍA

- Este equipo tiene que ser usado sólo para la utilización para la que ha sido construido. Cualquier otro uso se considera impropio y peligroso.
- Antes de efectuar cualquier operación de mantenimiento, desconectar el aparato de la corriente eléctrica.
- Coloque la etiqueta de señalización adecuada de forma que el indicador luminoso esté visible durante la instalación.
- Este aparato no puede ser eliminado como desecho urbano. En efecto, debe ser desechado de modo diferenciado a fin de evitar daños al ambiente, de conformidad con lo establecido por la Directiva 2002/96 y por las leyes nacionales de transposición relativas a la eliminación de los productos que ya no puedan ser utilizados. La inobservancia de las normas citadas está penada por la ley.
- Para posibles sustituciones de la lámpara y de la batería u otras reparaciones, dirigirse a un centro de asistencia técnica autorizado y solicitar el utilizo de recambios originales. La falta de respeto de cuanto indicado anteriormente puede perjudicar la seguridad del aparato.
- Respecto de las modalidades de intervención en garantía, sírvase contactar con el revendedor autoado.

APARELHOS AUTÓNOMOS PARA ILUMINAÇÃO DE EMERGÊNCIA COM AUTODIAGNÓSTICO

INSTALAÇÃO

(Fig. 1a) Montagem no tecto
(Fig. 1b) Montagem no tecto com a armação IP65
A, B, C, D= sfure a armação na posição escolhida para a passagem dos cabos.
(Fig. 1c) Montagem na parede
A= fixe na parede
(Fig. 1d) Montagem na parede com a armação IP65
A= fixe na parede
(Fig. 1e) Montagem suspensa com a armação IP65
(Fig. 2a) Desencaixe do aparelho
(Fig. 2b) Desmontagem do difusor para substituir a lâmpada
(Fig. 2c) Desmontagem da armação

ESQUEMAS DE LIGAÇÃO

(Fig. 3a) **SE** - So emergência
SA - permanente (sempre acesa)
A= Teste
B= eventual comando unificado de desactivação da emergência (respeitar a polaridade)
C= Interruptor de ligação da lâmpada
P1-N1= Linha interrompida
P2-N2= Linha directa

MANUTENÇÃO

Substituir a bateria quando o aparelho, após uma recarga completa, não consegue assegurar a autonomia nominal.
Exemplo de leitura do código data, bateria:
Ex. 1) 980304: 98 ano 03 mês 04 dia
Ex. 2) 271098: 27 dia 10 mês 98 ano
Ex. 3) 9811: 98 ano 11 semana
Ex. 4) 2197: 21 semana, ano 97

ADVERTÊNCIAS - GARANTIA

- Este aparelho deverá ser destinado somente ao uso para o qual foi construído. Qualquer outro tipo de uso será considerado impróprio e perigoso.
- Antes de efetuar qualquer operação de limpeza ou de manutenção, desligar o aparelho da rede elétrica.
- Posicione a eventual etiqueta de sinalização de modo que o led de indicação permaneça visível no momento da instalação.
- O aparelho não deve ser eliminado junto aos resíduos urbanos normais. Deve ser recolhido separadamente, para evitar danos ao ambiente, respeitando a Directiva 2002/96 e as Leis nacionais de recebimento para a eliminação do produto no fim de sua vida útil; a inobservância das recomendações descritas acima está sujeita às sanções impostas pela Lei.
- Para eventuais substituições de baterias ou outras reparações dirigir-se a um centro de assistência técnica autorizado e pedir a utilização de peças sobressalentes e acessórios originais. O desrespeito das regras supra-citadas pode comprometer a segurança do aparelho.
- Sobre as condições de garantia contactar um Revendedor Autorizado.

AUTONOME APPARATEN VOOR NOODVERLICHTING MET ZELFDIAGNOSE

INSTALLATIE

(Fig. 1a) Plafondbevestiging
(Fig. 1b) Plafondbevestiging met houder IP65
A, B, C, D= druk de plaat door op de plaats waar de bedrading doorheen gaat.
(Fig. 1c) Wandmontage
A= an der wand befestigen
(Fig. 1d) Wandbevestiging met houder IP65
A= an der wand befestigen
(Fig. 1e) Ophangbevestiging met houder IP65
(Fig. 2a) Losmaken van installatiebeugel
(Fig. 2b) Verwijderen van diffusor voor vervanging lampen
(Fig. 2c) Verwijderen van houder

AANSLUITSCHEMA'S

(Fig. 3a) **SE** - Alleen noodverlichting
SA - permanent (altijd aan)
A= Test
B= Schakelaar voor het uitschakelen van de noodverlichtingsfunctie (let op polariteit)
C= Schakelaar ontsteking van lamp
P1-N1= Onderbroken lijn
P2-N2= Directe lijn

ONDERHOUD

De batterij vervangen wanneer een armatuur, na een volledige heroplading, niet meer de volledige autonomie garandeert.
Interpretatievoorbeeld van de datumcode op de batterij:
Voorb. 1) 980304: 98 jaar 03 maand 04 dag
Voorb. 2) 271098: 27 dag 10 maand 98 jaar
Voorb. 3) 9811: 98 jaar 11 week
Voorb. 4) 2197: 21 week 97 jaar

WAARSCHUWINGEN - GARANTIE

- Dit apparaat moet alleen daarvoor gebruikt worden waarvoor het gemaakt is. Elk ander gebruik moet als verkeerd en daarom gevaarlijk beschouwd worden.
- Voordat men een schoonmaak- of onderhoudsoperatie wil uitvoeren, moet men het apparaat van het lichtnet afsluiten.
- Plaats het eventuele signaleringsetiket zodanig dat de indicatieled nog zichtbaar is op het moment van installatie.
- Het apparaat mag niet als stadsvuil verwerkt worden. Het moet als gescheiden vuil ingezameld worden om milieuverontreiniging te voorkomen. Overeenkomstig Richtlijn 2002/96, en de nationale wetgeving voor de vuilverzameling in het kader van de verwerking van het versleten product, wordt de veronachtzaming van dit voorschrift door de wet gestraft.
- Men dient zich voor de eventuele vervanging van batterijen of andere reparaties tot een officieel onderhoudscentrum te richten met het verzoek om originele onderdelen te gebruiken. Het niet in acht nemen van de hierboven beschreven richtlijnen kan de veiligheid van het apparaat in gevaar brengen.
- Voor de wijze van handelen tijdens de garantieperiode dient u contact op te nemen met de Bevoegde Verkoper.

SELVFORSYNENDE NØDBELYSNINGSARMATUR MED SELVDIAGNOSEFUNKTION

MONTERING

(Fig. 1a) Loftsmontering
(Fig. 1b) Loftsmontering med ramme IP65
A, B, C, D= tag hul i rammebunden på det sted, hvor kablerne skal trækkes igennem.
(Fig. 1c) Vægmontering
A= fastgøres på væg
(Fig. 1d) Vægmontering med ramme IP65
A= fastgøres på væg
(Fig. 1e) Hængende montering med ramme IP65
(Fig. 2a) Frigørelse af armatturet fra montering sbeslaget
(Fig. 2b) Demontering af dæksel ved udskiftning af pære
(Fig. 2c) Demontering af ramme IP65

ANSCHLUSSPLÄNE

(Fig. 3a) **SE** - Kun nødbelysning
SA - permanent (altid tændt)
A= Testfunktion
B= Eventuel samlet styring af nødaktivering (overhold polaritet)
C= Afbryder til lampen
P1-N1= Afbrudt ledning
P2-N2= Direkte ledning

VEDLIGEHOLDELSE

Udskift batteriet når apparatet, efter en fuld genopladning, ikke mere er i stand til at sikre den nominelle autonomi.
Et eksempel på hvordan man læser produktionsdata på batterierne:
Eks. 1) 980304: 98 år 03 måned 04 dag
Eks. 2) 271098: 27 dag 10 måned 98 år
Eks. 3) 9811: 98 år 11 uge
Eks. 4) 2197: uge 21, år 97

ADVARSLER - GARANTI

- Dette armatur må udelukkende anvendes til det brug, som det er blevet konstrueret for. Enhver andet brug må betragtes som ukorrekt, og derfor farligt.
- Før al vedligeholdelse eller rengøring bør armaturet frakobles.
- Anbring en eventuel mærkat på en sådan måde, at lysdioden stadig er synlig på monteringstidspunktet.
- Apparatet må ikke bortskaffes som almindeligt husaffald. Det skal behandles som særskildt affald for at undgå miljøskader. I henhold til Direktiv 2002/96 og de nationale implementeringslovgivninger vedrørende bortskaffelse af disse produkter ved endt levetid, medfører manglende overholdelse af ovenstående straf i henhold til loven.
- For udskiftning af batterier eller andre reparationer, bedes De rette henvendelse til et autoriseret værksted, og at anmode om anvendelse af originale dele. Manglende overholdelse af ovennævnte regler kan skade produktet.
- For indgreb, omfattet af garantien, skal der rettes henvendelse til den autoriserede forhandler.

SJÄLVSTÄNDIGA APPARATER FÖR NÖDBELYSNING MED SJÄLVDIAGNOS

INSTALLATION

(Fig. 1a) Takmontering
(Fig. 1b) Takmontering med ram IP65
A, B, C, D= gör hål i ramens botten där kablarna ska dras igenom.
(Fig. 1c) Väggmontering
A= fästes på vägg
(Fig. 1d) Väggmontering med ram IP65
A= fästes på vägg
(Fig. 1e) Hängande montering med ram IP65
(Fig. 2a) Demontering av armaturdelen från sockeln
(Fig. 2b) Demontering av hölje vid byte av lampa
(Fig. 2c) Demontering av ram IP65

KOPPLINGSSCHEMAN

(Fig. 3a) **SE** - enbart nodbelysning
SA - permanent (alltid tänd)
A= Test
B= Eventuellt unifierad kontroll för deaktivering av nödstoppsläget (respektera polariteterna).
C= Brytare för lampans tändning
P1-N1= I bruten linje
P2-N2= Direktlinje och

UNDERHÅLL

Byt ut batteriet när apparaten inte längre garanterar förutsedd autonomi efter en fullständig omladdning.
Exempel på ett batteris kodavläsning:
Ex. 1) 980304: 98 år 03 månad 04 dag
Ex. 2) 271098: 27 dag 10 månad 98 år
Ex. 3) 9811: 98 år 11 vecka
Ex. 4) 2197: vecka 21, år 97

VARNINGAR - GARANTI

- Den här apparaten får bara användas i avsett syfte. All annan användning är att anses som oriktig och därför farlig.
- Innan någon som helst åtgärd för rengöring eller underhåll utförs, koppla bort apparaten från nätanslutningen.
- Placera den eventuella varningsetiketten på så sätt att indikatorledet är fortfarande synligt vid installationsögonblicket.
- Apparaten får inte nedskrotas som hushållsavfall. Den ska källsorteras för att undvika att skada omgivningen. I enlighet med Direktiv 2002/96 och de nationella lagarna angående avfallshantering är underlåtenhet att iaktta ovannämnda anvisningar om nedskrotning av apparaten bestraffningsbart.
- Vid eventuellt utbyte av batterier eller andra reparationer, kontakta auktoriserad teknisk service och beställ originaldelar från tillverkaren. Försummad hänsyn till ovanstående kan innebära risker för apparatens säkerhet.
- Kontakta auktoriserad återförsäljare för tillvägagångssätt vid ingrepp som omfattas av garantin.

SELVFORSYNTE NØDBELYSNINGSARMATURER MED SELVDIAGNOSE

MONTERING

(Fig. 1a) Takmontering
(Fig. 1b) Takmontering med ramme IP65
A, B, C, D= ta hull i rammebunnen der hvor kablene skal trekkes gjennom.
(Fig. 1c) Veggmontering
A= festes på vegg
(Fig. 1d) Veggmontering med ramme IP65
A= festes på vegg
(Fig. 1e) Hengende montering med ramme IP65
(Fig. 2a) Frakoble armateren
(*Fig. 2b)* Demontering av deksel ved lampebytte
(Fig. 2c) Demontering av ramme IP65

KOPLINGSSKJEMAER

(Fig. 3a) **SE** - Kun ledelys
SA - permanent (alltid tent)
A= Testfunksjon
B= Muligens samlet kontroll for å stille nødstopp tilbake på null (vær nøye med polaritetene).
C= Bryter til lampen
P1-N1= Avbrutt ledning
P2-N2= Direkte ledning

VEDLIKEHOLD

Skift ut batteriet når armaturen, etter en gjennomført oppladning, ikke lenger garanterer den oppgitte brenntiden.
Eksempel på hvordan man leser produksjonsdata på batteriet:
Eks. 1) 980304: 98 år 03 måned 04 dag
Eks. 2) 271098: 27 dag 10 måned 98 år
Eks. 3) 9811: 98 år 11 uke
Eks. 4) 2197: uke 21, år 97

MERKNADER - GARANTI

- Denne armaturen må kun benyttes til det formålet den er konstruert for.
Enhver annen bruk er å regne som feilaktig og dermed farlig.
- Armaturen må kobles fra kretsen i forkant av enhver rengjørings- eller vedlikeholdsoperasjon.
- Plasser den eventuelle varselsetiketten slik at kontrollampen fortsatt er synlig etter installasjon.
- Produktet må leveres som spesialavfall av miljømessige hensyn.
- Ved eventuelle utskiftinger av batteri eller andre reparasjoner; ta kontakt med autorisert verksted eller installatør. Slike utskiftinger krever dessuten bruk av originale deler. Manglende etterfølgelse av det ovenfor beskrevne kan sette armaturens sikkerhet på spill.
- Ved inngrep når garantien er gjeldende, kontakt Autorisert Forhandler.

TUTTOVETRO BANDIERA® 626 LOGICA® BEGHELLI

230V-50Hz □ | CE 73/23 89/336 | IP40/IP65* | Beghelli | CSQ eco UNI EN ISO 14001 | CSQ UNI EN ISO 9001 | IQNet | 334.900.459

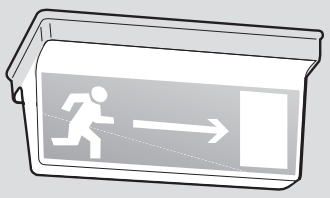

www.beghelli.com
BEGHELLI S.p.A. - Via Mozzeghine 13/15 - 40050 MONTEVEGLIO (BO) - Tel. 051 9660411 - Fax 051 9660444

*IP40/IP65 (+ cod. 2734)

1a

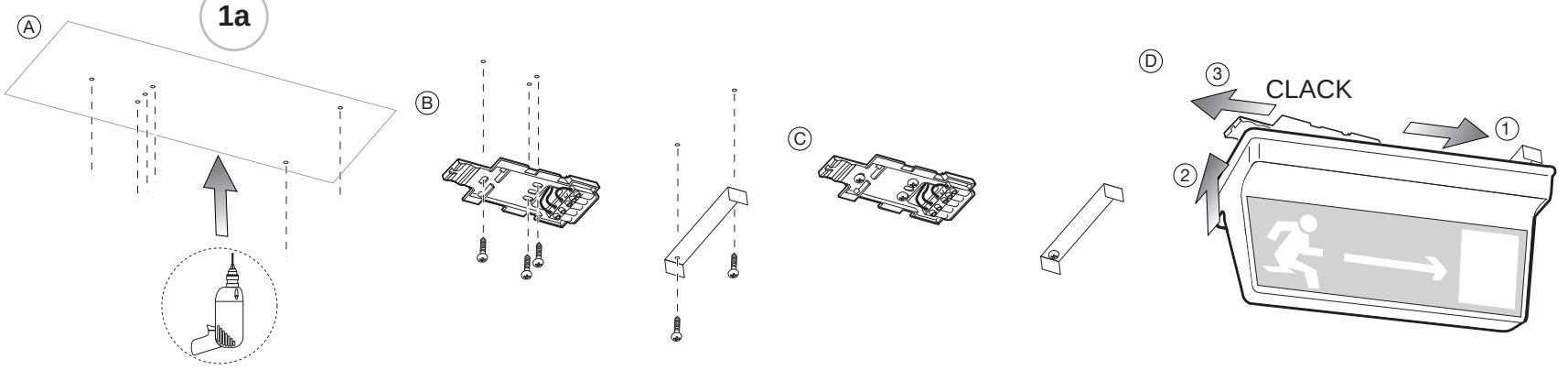

1b

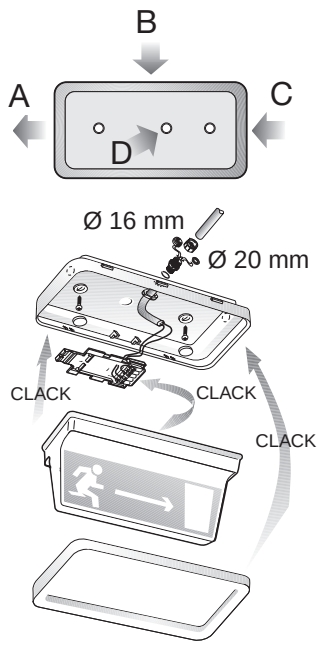

1c

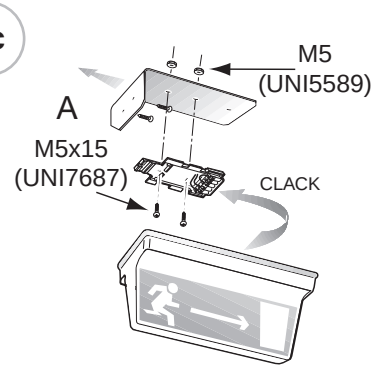

1d

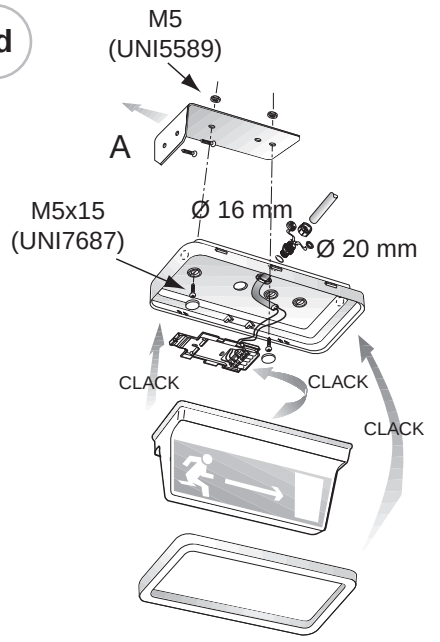

3a SE

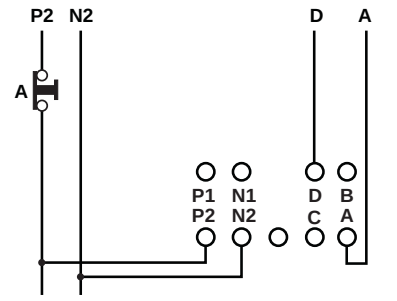

3b SA

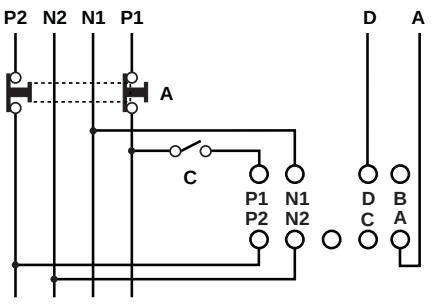

2a

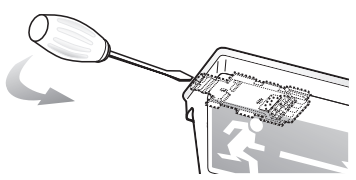

2b

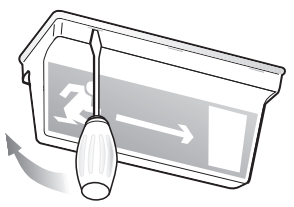

2c

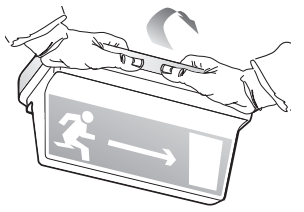

4

1h	SA
1h	PS
3h	PS
3h	SA

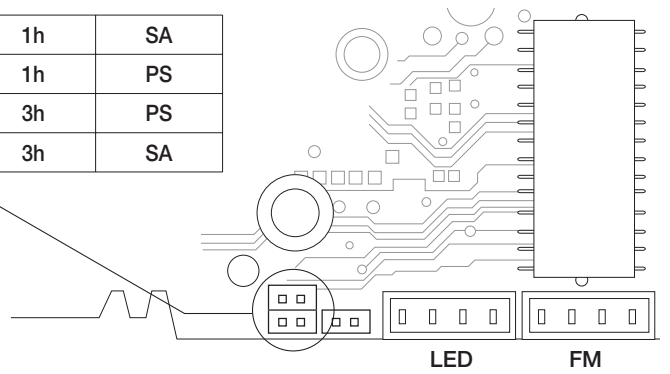

5

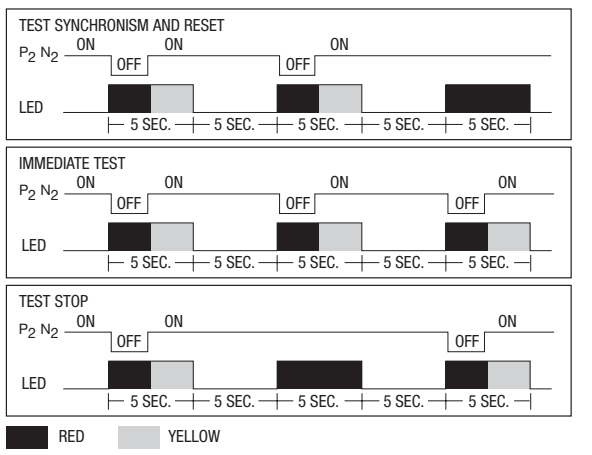

N S DK NL P E F D GB I

Bestillingskode	Beställningskod	Ordrekode	Bestelnummer	Código da encomenda	Código de pedido	Réf. commande	Bestellnummer	Order code	Codice ordine	12124 (SE)	12125 (SA)
Maksimalt strømforbruk	Maximalupptagning	Maksimalt strømforbrug	Max. stroomopname	Absorç. Máx	Absorción Máxima	Absorption maximum	Maximale Stromaufnahme	Max. Power Consumption	Assorb. Massimo	25mA	40mA
COS φ	COS φ	COS φ	COS φ	COS φ	COS φ	COS φ	COS φ	COS φ	COS φ	0,5	0,75
Lampe	Lamp	Lyskilde	Lamp	Lámpara	Lámpara	Ampoule	Lampe	Lamp	Lampada	8W G5	8W G5
Lysstyrke, lampe	Lampflöde	Lysstrøm nom.	Lampstroom	Fluxo da lâmpada	Flujo de la lámpara	Flux de l'ampoule	Leuchtmittelleistung	Lamp flux	Flusso lampada	385lm	385lm
Lysstyrke	Ljusflöde	Lysstrøm normaldrift	Lichtstroom	Fluxo luminoso	Flujo luminoso	Flux lumineux	Ordnungsgemäße Leistung	Luminous flux	Flusso luminoso	100lm - 1h	100lm - 1h
										40lm - 3h	40lm - 3h
Alminnelig lysstyrke	Normalt flöde	Lysstrøm nøddrift	Gewone stroom	Fluxo ordinário	Flujo normal	Flux ordinaire	Ordentlicher Strom	Standard luminosity	Flusso ordinario	-	80lm SA - 30lm PS
Batte	Batteri	Batteri	Batterij	Bateria	Batería	Pile	Batterie	Battery	Batteria	NiMH 7,2V 1,7Ah	NiMH 7,2V 1,7Ah
Driftstid	Autonomy	Betriebsdauer	Autonomie	Autonomía	Autonomía	Autonomie	Betriebsdauer	Duration	Autonomia	1h - 3h	1h - 3h

APPARECCHI AUTONOMI PER ILLUMINAZIONE D'EMERGENZA CON AUTODIAGNOSI

INSTALLAZIONE

(Fig. 1a) Montaggio a soffitto
(Fig. 1b) Montaggio a soffitto con guscio IP65
A, B, C, D= sfondare il guscio nella posizione scelta per il passaggio dei cavi
(Fig. 1c) Montaggio a parete
A= fissare alla parete
(Fig. 1d) Montaggio a parete con guscio IP65
A= fissare alla parete
(Fig. 2a) Sgancio dell'apparecchio
(Fig. 2b) Smontaggio diffusore
(Fig. 2c) Smontaggio guscio

SCHEMI DI COLLEGAMENTO

(Fig. 3a) **SE** - Solo emergenza
(Fig. 3b) **SA** - Illuminazione + emergenza
A= Test
C= Interuttore accensione lampada
P1-N1= linea interrotta
P2-N2= linea diretta
DA= BUS comunicazione
FM= Connessione modulo radio

(Fig. 4) **SELEZIONE AUTONOMIA DI FUNZIONAMENTO**

ISTRUZIONI PER L'USO

(Fig. 5) TEST DI FUNZIONAMENTO= ogni 28 giorni
TEST DI AUTONOMIA= ogni 26 settimane
Le lampade pari eseguono il Test di autonomia 1 settimana dopo quelle dispari.
(0,2,...,8,A,C,E)= pari; (1,3,...,9,B,D,F)= dispari.
Per eseguire le funzioni indicate dai grafici togliere e ridare la rete quando il LED è acceso rosso.

SEGNALAZIONI LED

VERDE FISSO	FUNZIONAMENTO REGOLARE
VERDE LAMPEGGIANTE	BATTERIA IN CARICA
UN LAMPEGGIO ROSSO	ERRORE AUTONOMIA/ MALFUNZIONAMENTO BATTERIA
DUE LAMPEGGI ROSSO	MALFUNZIONAMENTO TUBO FLUORESCENTE
TRE LAMPEGGI ARANCIO	PERDITA DI SINCRONISMO DEI TEST

MANUTENZIONE

Sostituire le batterie quando l'apparecchio, a seguito di una ricarica completa, non assicura più l'autonomia Nominale. Esempio di lettura codice data, batteria:
Es. 1) 04A16Y: 04 anno A gennaio 16 giorno

AVVERTENZE - GARANZIA

- Questo apparecchio dovrà essere destinato solo all'uso per il quale è stato costruito.
Ogni altro uso è da considerarsi improprio e pericoloso.
- Prima di effettuare qualsiasi operazione di pulizia o di manutenzione, disinserire l'apparecchio dalla rete.
- Posizionare l'eventuale etichetta di segnalazione in modo che il led d'indicazione sia ancora visibile al momento dell'installazione.
- L'apparecchio non deve essere smaltito come rifiuto urbano. Deve essere soggetto a raccolta separata per evitare danni all'ambiente.
Nel rispetto della Direttiva 2002/96 e delle Leggi nazionali di recepimento per lo smaltimento del prodotto a fine vita, il mancato rispetto di quanto sopra è sanzionato dalla Legge.
- I prodotti Beghelli sono tutelati dalle leggi sulla proprietà intellettuale.
- Per l'eventuale sostituzione di batterie o altre riparazioni rivolgersi ad un centro di assistenza tecnica autorizzato e richiedere l'utilizzo di ricambi originali.
Il mancato rispetto di quanto sopra può compromettere la sicurezza dell'apparecchio.
- Per le modalità di intervento in garanzia contattare il Numero Verde 800 626626 o il Rivenditore Autorizzato.

SELF-POWERED AUTO-DIAGNOSING LUMINAIRES FOR EMERGENCY LIGHTING

MOUNTING

(Fig. 1a) Ceiling mounting
(Fig. 1b) Ceiling mounting with IP65 frame
A, B, C, D= break the bottom where the cables shall pass through.
(Fig. 1c) Wall mounting
A= fix to the wall
(Fig. 1d) Wall mounting with IP65 frame
A= fix to the wall
(Fig. 2a) Unlocking from the mounting bracket
(Fig. 2b) To remove the diffuser
(Fig. 2c) To remove the IP65 frame

WIRING DIAGRAMS

(Fig. 3a) **SE** - Non maintained
(Fig. 3b) **SA** - Maintained
A= test
C= Light switch
P1-N1= interrupted line
P2-N2= direct line
DA= communication bus
FM= radio module Connection

(Fig. 4) **OPERATING AUTONOMY SELECTION**

INSTRUCTIONS FOR USE

(Fig. 5) FUNCTIONAL TEST= every 28 days
DURATION TEST= every 26 weeks
Even lamps carry out the autonomy test 1 week after the odd lamps.
(0,2,...,8,A,C,E)= even; (1,3,...,9,B,D,F)= odd.
To perform the functions shown on the diagrams turn on and off the power when the red LED is lit.

LED SIGNALS

FIXED GREEN	NORMAL FUNCTION
FLASHING GREEN	CHARGING BATTERY
ONE RED FLASH	DURATION ERROR BATTERY MALFUNCTION
TWO RED FLASHES	MALFUNCTION FLUORESCENT LAMP
THREE ORANGE FLASHES	TEST SYNCHRONISATION FAILURE

MAINTENANCE

Replace the battery when the device no longer guarantees its rated duration after it has been completely recharged.
Battery code examples:
Ex. 1) 04A16Y: 04 year A January 16 day

WARNINGS - GUARANTEE

- This device shall be used exclusively for the purpose for which it has been designed.
Any other use is considered improper and therefore dangerous.
- Disconnect the device from the mains before starting to clean or service it.
- When fixing the signal labels pay attention that the led is kept visible.
- The product cannot be disposed as unsorted municipal waste.
It must be collected separately to prevent negative environmental impacts.
In accordance with the procedures of Directive 2002/96 and relevant national laws and regulations adopted pursuant to this Directive on the disposal of waste at the end of the life cycle of the product, any violation is sanctioned by law.
- Beghelli's products are subject to the applicable laws on intellectual property.
- Contact an authorised technical service centre for the replacement of batteries and for any other repairs possibly required use only original spare parts.
The lacked respect of the above conditions may compromise the safety of the device.
- For details regarding warranty services, contact an authorized dealer.

NOTLEUCHTEN MIT SELBSTBETRIEB MIT DIAGNOSEFUNKTION

MONTAGE

(Fig. 1a) Deckenmontage
(Fig. 1b) Deckenmontage mit schale IP65
A, B, C, D= die schale an der gewünschten kabeldurchführungsstelle durchbrechen.
(Fig. 1c) Wandmontage
A= an der wand befestigen
(Fig. 1d) Wandmontage mit schale IP65
A= an der wand befestigen
(Fig. 2a) Aushaken des geräts
(Fig. 2b) Verwijderen van diffusor
(Fig. 2c) Demontage der schale

ANSCHLUSSPLÄNE

(Fig. 3a) **SE** - nur Notbeleuchtung
(Fig. 3b) **SA** - Beleuchtung plus not licht
A= test
C= Einschalter der Lampe
P1-N1= unterbrochene leitung
P2-N2= DIREKTLEITUNG
DA= Kommunikationsbus
FM= Funkmodul-Anschluß

(Fig. 4) **AUSWAHL BETRIEBSAUTONOMIE**

GEBRAUCHSANWEISUNGEN

(Fig. 5) FUNKTIONSTEST= alle 28 Tage
AUTONOMIETEST= alle 26 Wochen
Die geraden Lampen führen den Autonomietest 1 Woche nach ungeraden aus.
(0,2,...,8,A,C,E)= gerade; (1,3,...,9,B,D,F)= ungerade.
Zur Ausführung der in den graphischen Darstellungen angegebenen Funktionen den Netzstrom ein- und ausschalten, wenn die LED rot leuchtet.

LED SIGNALE

GRÜN KONSTANT	BETRIEB NORMAL
GRÜN BLINKEND	BATTERIE LÄDT
EIN ROTES BLINKEN	FEHLER AUTONOMIE/ STÖRUNG BATTERIE
ZWEIFACHES ROTES BLINKEN	STÖRUNG LEUCHTSTOFFRÖHRE
DREIFACHES ORANGES BLINKEN	GLEICHTAKTVERLUST DER TESTS

WARTUNG

Die Batterie wechseln, wenn nach einer vollständigen Aufladung die Nennbetriebsdauer nicht mehr gewährleistet ist. Beispiele für Datums-Kennzeichnung auf der Batterie:
Bsp. 1) 04A16Y: 04 Jahr A Januar 16 Tag

WARNUNG - GARANTIE

- Das Gerät darf ausschließlich für den Zweck, für den es hergestellt wurde, verwendet werden.
Jede davon abweichende Verwendung wird als nicht zweckentsprechend und somit als gefährlich angesehen.
- Vor Durchführung von Reinigungs- oder Wartungsarbeiten muss die Netzversorgung des Geräts unterbrochen werden.
- Das eventuelle Hinweisetikett so anbringen, dass die Led - Anzeige auch noch bei der Installation lesbar ist.
- Das Gerät darf nicht als unsortierter Siedlungsabfall entsorgt werden. Zum Schutz der Umwelt muss es getrennt einer Sammelstelle abgegeben werden.
Gemäß der Richtlinie 2002/96 und den entsprechenden nationalen Gesetzen über die Entsorgung von Altgeräten ist die Nichteinhaltung strafbar.
- Wenden Sie sich zum Ersetzen von Batterien oder bei Reparatureingriffe an eine zugelassene technische Servicestelle und fordern Sie Originalersatzteile an.
Das Nichteinhalten vorstehender Bestimmungen kann die Gerätesicherheit gefährden.
- Für dieVorgehensweise bei Garantieleistungen wenden Sie sich an den autorisierten Händler.

APPAREILS AUTONOMES POUR L'ECLAIRAGE DE SECOURS AVEC AUTO-DIAGNOSTIC

INSTALLATION

(Fig. 1a) Montage au plafond
(Fig. 1b) Montage au plafond avec support IP65
A, B, C, D= percer le support au niveau de la position choisie pour le passage des câbles.
(Fig. 1c) Montage mural
A= fixer au mur
(Fig. 1d) Montage mural avec support IP65
A= fixer au mur
(Fig. 2a) Décrochage de l'appareil
(Fig. 2b) Demontage diffuseur pour remplacement ampoule
(Fig. 2c) Demontage du support

SCHEMAS DE RACCORDEMENT

(Fig. 3a) **SE** - Uniquement sécours
(Fig. 3b) **SA** - Eclairage + Etat d'urgence
A= test
C= Interrupteur de la lampe
P1-N1= ligne interrompue
P2-N2= ligne directe
DA= bus de communication
FM= Module de connextion radio

(Fig. 4) **SÉLÉCTION AUTONOMIE DE FONCTIONNEMENT**

MODE D'EMPLOI

(Fig. 5) TEST DE FONCTIONNEMENT= tous les 28 jours TEST D'AUTONOMIE= toutes les 26 semaines
Les lampes paires effectuent le test d'autonomie 1 semaine après les lampes impaires.
(0,2,...,8,A,C,E)= paires; (1,3,...,9,B,D,F)= impaires.
Pour l'exécution des fonctions indiquées sur les diagrammes mettre sous et hors tension quand le voyant est allumé en rouge.

INDICATIONS DE LA LED

VERT FIXE	FONCTIONNEMENT NORMAL
VERT CLIGNOTANT	BATTERIE SOUS CHARGE
UN CLIGNOTEMENT ROUGE	ERREUR D'AUTONOMIE ANOMALIE BATTERIE
DEUX CLIGNOTEMENTS ROUGES	ANOMALIE TUBE FLUORESCENT
TROIS CLIGNOTEMENTS ORANGE	PERTE DE SYNCHRONISATION DES TESTS

MAINTENANCE

Remplacer la batterie quand l'appareil, à la suite d'une recharge complète, n'assure plus l'autonomie nominale.
Exemple de lecture du code date de la batterie:
Ex. 1) 04A16Y: 04 an A janvier 16 jour

AVERTISSEMENTS - GARANTIE

- Cet appareil ne devra être destiné qu'à l'utilisation pour laquelle il a été construit.
Tout autre utilisation est impropre et dangereuse.
- Avant toute l'opération d'entretien ou de nettoyage, débrancher l'appareil du secteur.
- Positionner l'éventuelle étiquette explicative de façon à ce que le voyant soit encore visible au moment de l'installation.
- L'appareil ne doit pas être éliminé comme simple déchet urbain mais conformément à la collecte sélective pour garantir la protection de l'environnement.
Conformément à la Directive 2002/96 et aux dispositions légales qui la transposent pour ce qui touche à l'élimination du produit au terme de sa durée de vie, les contrevenants aux dispositions en vigueur sont passibles des sanctions prévues par la loi.
- Pour le remplacement éventuel des piles ou d'autres réparations, s'adresser à un centre d'assistance technique agréé et demander l'utilisation de pièces de rechange originales.
Le non respect des indications susmentionnées peut compromettre la sécurité de l'appareil.
- Pour les modalités d'intervention sous garantie, prendre contact avec le revendeur agréé.

APARATOS AUTÓNOMOS PARA ILUMINACIÓN DE EMERGENCIA CON AUTODIAGNÓSTICO

MONTAJE

(Fig. 1a) Montaje en el techo
(Fig. 1b) Montaje en el techo con envoltura IP65
A, B, C, D= romper la envoltura en la posición elegida para el paso de los cables.
(Fig. 1c) Montaje en la pared
A= sujetar a la pared
(Fig. 1d) montaje en la pared con envoltura IP65
A= sujetar a la pared
(Fig. 2a) Desenganche del aparato
(Fig. 2b) Desmontaje del difusor para sustituir la bombilla
(Fig. 2c) Desmontaje de la envoltura

ESQUEMAS DE CONEXIÓN

(Fig. 3a) **SE** - Individual
(Fig. 3b) **SA** - Iluminación más emergencia
A= test
C= Interruptor encendido lámpara
P1-N1= linea de interruptor
P2-N2= linea directa
DA= Bus de comunicatión
FM= conexión modulo radio

(Fig. 4) **SELECCIÓN AUTONOMÍA DE FUNCIONAMIENTO**

INSTRUCCIÓN DE USO

(Fig. 5) TEST DE FUNCIONAMIENTO= cada 28 días
TEST DE AUTONOMÍA= cada 26 semanas
Las lámparas pares efectúan el Test de autonomía una semana después de aquéllas impares.
(0,2,...,8,A,C,E)= pares; (1,3,...,9,B,D,F)= impares.
Para ejecutar las funciones indicadas por los gráficos, interrumpir y restablecer la alimentación de red cuando el LED está encendido con luz roja.

SIGNIFICADO DE LAS SEÑALES

VERDE FIJO	FUNCIONAMIENTO REGULAR
VERDE CENTELLEANTE	BATERÍA EN CARGA
UN CENTELLEO ROJO	ERROR AUTONOMÍA/ MALFUNCIONAMIENTO BATERÍA
DOS CENTELLEOS ROJO	MALFUNCIONAMIENTO TUBO FLUORESCENTE
TRES CENTELLEOS ANARANJADO	PÉRDIDA DE SINCRONISMO DE LOS TESTS

MANTENIMIENTO

Sustituir la batería cuando el equipo, después de una recarga completa, no asegura más la autonomía nominal.
Ejemplos de lectura del código de la batería:
Ej. 1) 04A16Y: 04 año A enero 16 día

ADVERTENCIAS - GARANTÍA

- Este equipo tiene que ser usado sólo para la utilización para la que ha sido construido.
Cualquier otro uso se considera impropio y peligroso.
- Coloque la etiqueta de señalización adecuada de forma que el indicador luminoso esté visible durante la instalación.
- Antes de efectuar cualquier operación de mantenimiento, desconectar el aparato de la corriente eléctrica.
- Este aparato no puede ser eliminado como desecho urbano.
En efecto, debe ser desechado de modo diferenciado a fin de evitar daños al ambiente, de conformidad con lo establecido por la Directiva 2002/96 y por las leyes nacionales de transposición relativas a la eliminación de los productos que ya no puedan ser utilizados. La inobservancia de las normas citadas está penada por la ley.
- Para posibles sustituciones de la lámpara y de la batería u otras reparaciones, dirigirse a un centro de asistencia técnica autorizado y solicitar el utilizo de recambios originales. La falta de respeto de cuanto indicado anteriormente puede perjudicar la seguridad del aparato.
- Respecto de las modalidades de intervención en garantía, sírvase contactar con el revendedor autorizado.

APARELHOS AUTÓNOMOS PARA ILUMINAÇÃO DE EMERGÊNCIA COM AUTODIAGNÓSTICO

INSTALAÇÃO

(Fig. 1a) Montagem no tecto
(Fig. 1b) Montagem no tecto com a armação IP65
A, B, C, D= sfure a armação na posição escolhida para a passagem dos cabos.
(Fig. 1c) Montagem na parede
A= fixe na parede
(Fig. 1d) Montagem na parede com a armação IP65
A= fixe na parede
(Fig. 2a) Desencaixe do aparelho
(Fig. 2b) Desmontagem do difusor para substituir a lâmpada
(Fig. 2c) Desmontagem da armação

ESQUEMAS DE LIGAÇÃO

(Fig. 3a) **SE** - So emergência
(Fig. 3b) **SA** - Iluminação mais emergência
A= teste
C= Interruptor acendimento lâmpada
P1-N1= linha interrompida
P2-N2= linha directa
DA= linha de alimentação das comunicações
FM= Ligação do módulo rádio

(Fig. 4) **SELECÇÃO DA AUTONOMIA DE FUNCIONAMENTO**

INSTRUÇÕES DE UTILIZAÇÃO

(Fig. 5) TESTE DE FUNCIONAMENTO= a cada 28 dias
TESTE DE AUTONOMIA= a cada 26 semanas
As lâmpadas pares fazem o Teste de autonomia 1 semana depois das ímpares.
(0,2,...,8,A,C,E)= pares; (1,3,...,9,B,D,F)= ímpares.
Para executar as funções indicadas pelos gráficos, desligar e ligar da electricidade quando o LED vermelho estiver aceso.

SINALIZAÇÕES DO LED

VERDE FIXO	FUNCIONAMENTO REGULAR
VERDE A PISCAR	BATERIA A CARREGAR
UM LAMPEJO VERMELHO	ERRO DE AUTONOMIA/ MAU FUNCIONAMENTO DA BATERIA
DOIS LAMPEJOS VERMELHOS	MAU FUNCIONAMENTO TUBO FLUORESCENTE
TRÊS LAMPEJOS LARANJAS	PERDA DE SINCRONISMO DOS TESTES

MANUTENÇÃO

Substituir a bateria quando o aparelho, após uma recarga completa, não consegue assegurar a autonomia nominal. Exemplo de leitura do código data, bateria:
Ex. 1) 04A16Y: 04 ano A Janeiro 16 dia

ADVERTÊNCIAS - GARANTIA

- Este aparelho deverá ser destinado somente ao uso para o qual foi construído. Qualquer outro tipo de uso será considerado impróprio e perigoso.
- Antes de efetuar qualquer operação de limpeza ou de manutenção, desligar o aparelho da rede elétrica.
- Posicione a eventual etiqueta de sinalização de modo que o led de indicação permaneça visível no momento da instalação.
- O aparelho não deve ser eliminado junto aos resíduos urbanos normais. Deve ser recolhido separadamente, para evitar danos ao ambiente, respeitando a Directiva 2002/96 e as Leis nacionais de recebimento para a eliminação do produto no fim de sua vida útil; a inobservância das recomendações descritas acima está sujeita às sanções impostas pela Lei.
- Para eventuais substituições de baterias ou outras reparações dirigir-se a um centro de assistência técnica autorizado e pedir a utilização de peças sobressalentes e acessórios originais.
O desrespeito das regras supra-citadas pode comprometer a segurança do aparelho.
- Sobre as condições de garantia contactar um Revendedor Autorizado.

AUTONOME APPARATEN VOOR NOODVERLICHTING MET ZELFDIAGNOSE

INSTALLATIE

(Fig. 1a) Plafondbevestiging
(Fig. 1b) Plafondbevestiging met houder IP65
A, B, C, D= druk de plaat door op de plaats waar de bedrading doorheen gaat.
(Fig. 1c) Wandmontage
A= an der wand befestigen
(Fig. 1d) Wandbevestiging met houder IP65
A= an der wand befestigen
(Fig. 2a) **L**osmaken van installatiebeugel
(Fig. 2b) **V**erwijderen van diffusor voor vervanging lampen
(Fig. 2c) **V**erwijderen van houder

AANSLUITSCHEMA'S

(Fig. 3a) **SE** - Alleen noodverlichting
(Fig. 3b) **SA** - Verlichting plus noodverlichting
A= test
C= schakelaar voor permanent-functie
P1-N1= geschakelde stroomlijn
P2-N2= directe stroomlijn
DA= communicatiebus
FM= LOGICA RF zender

(Fig. 4) **SELECTIE WERKINGSAUTONOMIE**

GEBRUIKSAANWIJZINGEN

(Fig. 5) WERKINGSTEST= om de 28 dagen
AUTONOMIETEST= om de 26 weken
De even lampen voeren de autonomietest 1 week na die van de oneven lampen uit
(0,2,...,8,A,C,E)= even; (1,3,...,9,B,D,F)= oneven.
Om de door de grafieken getoonde functies uit te voeren, moet u de netspanning uitschakelen en weer inschakelen, wanneer de LED rood brandt.

SIGNALERINGEN LED

GROEN BRANDT PERMANENT	NORMALE WERKING
GROEN KNIPPERT	BATTERIJ WORDT GELADEN
EEN KEER ROOD KNIPPEREN	FOUT AUTONOME WERKING/ STORING BATTERIJ
TWEE KEER ROOD KNIPPEREN	STORING FLUORESCENTE BUIS
DRIE KEER ORANJE KNIPPEREN	VERLIES SYNCHRONISME VAN DE TESTEN

ONDERHOUD

De batterij vervangen wanneer een armatuur, na een volledige heroplading, niet meer de volledige autonomie garandeert.
Interpretatievoorbeeld van de datumcode op de batterij:
Voorb. 1) 04A16Y: 04 jaar A januari 16 dag

WAARSCHUWINGEN - GARANTIE

- Dit apparaat moet alleen daarvoor gebruikt worden waarvoor het gemaakt is.
Elk ander gebruik moet als verkeerd en daarom gevaarlijk beschouwd worden.
- Voordat men een schoonmaak- of onderhoudsoperatie wil uitvoeren, moet men het apparaat van het lichtnet afsluiten.
- Plaats het eventuele signaleringsetiket zodanig dat de indicatieled nog zichtbaar is op het moment van installatie.
- Het apparaat mag niet als stadsvuil verwerkt worden. Het moet als gescheiden vuil ingezameld worden om milieuverontreiniging te voorkomen.
Overeenkomstig Richtlijn 2002/96, en de nationale wetgeving voor de vuilverzameling in het kader van de verwerking van het versleten product, wordt de veronachtzaming van dit voorschrift door de wet gestraft.
- Men dient zich voor de eventuele vervanging van batterijen of andere reparaties tot een officieel onderhoudscentrum te richten met het verzoek om originele onderdelen te gebruiken.
Het niet in acht nemen van de hierboven beschreven richtlijnen kan de veiligheid van het apparaat in gevaar brengen.
- Voor de wijze van handelen tijdens de garantieperiode dient u contact op te nemen met de Bevoegde Verkoper.

SELVFORSYNENDE NØDBELYSNINGSARMATUR MED SELVDIAGNOSEFUNKTION

MONTERING

(Fig. 1a) Loftsmontering
(Fig. 1b) Loftsmontering med ramme IP65
A, B, C, D= tag hul i rammebunden på det sted, hvor kablerne skal trækkes igennem.
(Fig. 1c) Vægmontering
A= fastgøres på væg
(Fig. 1d) Vægmontering med ramme IP65
A= fastgøres på væg
(Fig. 2a) Frigørelse af armatturet fra monteringsbeslaget
(Fig. 2b) Demontering af dæksel ved udskiftning af pære
(Fig. 2c) Demontering af ramme IP65

ANSCHLUSSPLÄNE

(Fig. 3a) **SE** - Kun nødbelysning
(Fig. 3b) **SA** - Permanent oplysning
A= testfunktion
C= Afbryder for tænding af lampe
P1-N1= fase nul tilslutning (ladespænding)
P2-N2= direkte ledning
DA= kommunikationsbussen
FM= Trådløs forbindelse

(Fig. 4) **VALG AF FUNKTIONSTID**

BRUGERVEJLEDNING

(Fig. 5) FUNKTIONSTEST= for hver 28 dage
FUNKTIONSTIDSTEST= for hver 26 uger
Lige lamper foretager funktionstidstesten 1 uge efter de ulige.
(0,2,...,8,A,C,E)= lige; (1,3,...,9,B,D,F)= ulige.
For at udføre de funktioner, som er angivet i skemaerne, kobles nettet fra og til når LED lyser rødt.

KONTROLLAMPESIGNALER

GRØN FAST	REGELMÆSSIG FUNKTION
GRØN BLINKENDE	BATTERIET OPLADES
EN RØD BLINK	FEJL FUNKTIONSTID BATTERIET FUNGERER IKKE KORREKT
TO RØDE BLINK	FUNKTIONSSVIGT LYSSTOFRØR
TRE ORANGE BLINK	TEST UDE AF SYNKRONISERING

VEDLIGEHOLDELSE

Udskift batteriet når apparatet, efter en fuld genopladning, ikke mere er i stand til at sikre den nominelle autonomi.
Et eksempel på hvordan man læser produktionsdata på batterierne:
Eks. 1) 04A16Y: 04 år A januar 16 dag

ADVARSLER - GARANTI

- Dette armatur må udelukkende anvendes til det brug, som det er blevet konstrueret for. Enhver andet brug må betragtes som ukorrekt, og derfor farligt.
- Før al vedligeholdelse eller rengøring bør armaturet frakobles.
- Anbring en eventuel mærkat på en sådan måde, at lysdioden stadig er synlig på monteringstidspunktet.
- Apparatet må ikke bortskaffes som almindeligt husaffald. Det skal behandles som særskildt affald for at undgå miljøskader.
I henhold til Direktiv 2002/96 og de nationale implementeringslovgivninger vedrørende bortskaffelse af disse produkter ved endt levetid, medfører manglende overholdelse af ovenstående straf i henhold til loven.
- For udskiftning af batterier eller andre reparationer, bedes De rette henvendelse til et autoriseret værksted, og at anmode om anvendelse af originale dele.
Manglende overholdelse af ovennævnte regler kan skade produktet.
- For indgreb, omfattet af garantien, skal der rettes henvendelse til den autoriserede forhandler.

SJÄLVSTÄNDIGA APPARATER FÖR NÖDBELYSNING MED SJÄLVDIAGNOS

INSTALLATION

(Fig. 1a) Takmontering
(Fig. 1b) Takmontering med ram IP65
A, B, C, D= gör hål i ramens botten där kablarna ska dras igenom.
(Fig. 1c) Väggmontering
A= fästes på vägg
(Fig. 1d) Väggmontering med ram IP65
A= fästes på vägg
(Fig. 2a) Demontering av armaturdelen från sockeln
(Fig. 2b) Demontering av hölje vid byte av lampa
(Fig. 2c) Demontering av ram IP65

KOPPLINGSSCHEMAN

(Fig. 3a) **SE** - enbart nodbelysning
(Fig. 3b) **SA** - Belysning plus nödbelysning
A= brytare för tändning och släckning vid nättrift
C= Strömbrytare för tändning av lampa
P1-N1= ledning med strömbrytare
P2-N2= obruten fas
DA= Kommunikationsbuss
FM= Radio modul anslutning

(Fig. 4) **VAL AV FUNKTIONSAUTONOMI**

ANVÄNDNINGSANVISNINGAR

(Fig. 5) FUNKTIONSTEST= var 28:e dag
AUTONOMITEST= var 26:e vecka
Lamporna med jämna nummer utför autonomitestet en vecka efter de med udda nummer.
(0,2,...,8,A,C,E)= jämna; (1,3,...,9,B,D,F)= udda.
För att utföra de funktioner som anges i diagrammen, koppla från och därefter in nätet när kontrollampan lyser rött.

LED SIGNALER

FAST GRÖNT	NORMAL FUNKTION
BLINKANDE GRÖNT	BATTERIET LADDAS
EN RÖD BLINKNING	FEL PÅ AUTONOMI / FUNKTIONSFEL PÅ BATTERI
TVÅ RÖDA BLINKNINGAR	FUNKTIONSFEL LYSRÖR
TRE ORANGA BLINKNINGAR	SAKNAD SYNKRONISM VID TESTEN

UNDERHÅLL

Byt ut batteriet när apparaten inte längre garanterar förutsedd autonomi efter en fullständig omladdning.
Exempel på ett batteris kodavläsning:
Ex. 1) 04A16Y: 04 år A januari 16 dag

VARNINGAR - GARANTI

- Den här apparaten får bara användas i avsett syfte. All annan användning är att anses som oriktig och därför farlig.
- Innan någon som helst åtgärd för rengöring eller underhåll utförs, koppla bort apparaten från nätanslutningen.
- Placera den eventuella varningsetiketten på så sätt att indikatorledet är fortfarande synligt vid installationsögonblicket.
- Apparaten får inte nedskrotas som hushållsavfall.
Den ska källsorteras för att undvika att skada omgivningen. I enlighet med Direktiv 2002/96 och de nationella lagarna angående avfallshantering är underlåtenhet att iaktta ovannämnda anvisningar om nedskrotning av apparaten bestraffningsbart.
- Vid eventuellt utbyte av batterier eller andra reparationer, kontakta auktoriserad teknisk service och beställ originaldelar från tillverkaren.
Försummad hänsyn till ovanstående kan innebära risker för apparatens säkerhet.
- Kontakta auktoriserad återförsäljare för tillvägagångssätt vid ingrepp som omfattas av garantin.

SELVFORSYNTE NØDBELYSNINGSARMATURER MED SELVDIAGNOSE

MONTERING

(Fig. 1a) Takmontering
(Fig. 1b) Takmontering med ramme IP65
A, B, C, D= ta hull i rammebunnen der hvor kablene skal trekkes gjennom.
(Fig. 1c) Veggmontering
A= festes på vegg
(Fig. 1d) Veggmontering med ramme IP65
A= festes på vegg
(Fig. 2a) Frakoble armateren
(*Fig. 2b)* Demontering av deksel ved lampebytte
(Fig. 2c) Demontering av ramme IP65

KOPLINGSSKJEMAER

(Fig. 3a) **SE** - Kun ledelys
(Fig. 3b) **SA** - Belysning samt nødbelysning
A= Testfunksjon
C= Bryter til lampen
P1-N1= Avbrutt ledning
P2-N2= Direkte ledning
DA= Busskommunikasjon
FM= Radiomodule tilkobling

(Fig. 4) **VALG AV SELVSTENDIG ARBEIDSSYSTEM**

BRUKERVEILEDNING

(Fig. 5) FUNKSJONSTEST= hver 28. dag
SELVSTENDIG SYSTEMTEST= hver 26. uke
Lamper med like tall utfører den Selvstendige Systemtesten 1 uke etter de med oddetall.
(0,2,...,8,A,C,E)= like tall; (1,3,...,9,B,D,F)= oddetall.
For å utføre funksjonene indikert av diagrammet, må nettet koples fra og til igjen når det røde lyset på LED er skrudd på.

KONTROLLAMPESIGNALER

FAST GRØNN	NORMAL FUNKSJON
BLINKENDE GRØNN	BATTERI BELASTES
ET RØDT BLINK	FEIL SELVSTENDIG SYSTEM / DÅRLIG BATTERIDRIFT
TO RØDE BLINK	FEIL VED FUNKSJON AV LYSRØR
TRE ORANSJE BLINK	TAP AV SYNKRONISME VED TESTENE

VEDLIKEHOLD

Skift ut batteriet når armaturen, etter en gjennomført oppladning, ikke lenger garanterer den oppgitte brenntiden.
Eksempel på hvordan man leser produksjonsdata på batteriet:
Eks. 1) 04A16Y: 04 år A januar 16 dag

MERKNADER - GARANTI

- Denne armaturen må kun benyttes til det formålet den er konstruert for. Enhver annen bruk er å regne som feilaktig og dermed farlig.
- Armaturen må kobles fra kretsen i forkant av enhver rengjøringseller vedlikeholdsoperasjon.
- Plasser den eventuelle varselsetiketten slik at kontrollampen fortsatt er synlig etter installasjon.
- Produktet må leveres som spesialavfall av miljømessige hensyn.
- Ved eventuelle utskiftinger av batteri eller andre reparasjoner; ta kontakt med autorisert verksted eller installatør.
Slike utskiftinger krever dessuten bruk av originale deler. Manglende etterfølgelse av det ovenfor beskrevne kan sette armaturens sikkerhet på spill.
- Ved inngrep når garantien er gjeldende, kontakt Autorisert Forhandler.

TUTTOVETRO BANDIERA® CENTRALSYSTEM® BEGHELLI

230V-50Hz

IP40/IP65*

Beghelli

334.684.000 B

www.beghelli.com
BEGHELLI S.p.A. - Via Mozzeghine 13/15 - 40050 MONTEVEGLIO (BO) - Tel. 051 9660411 - Fax 051 9660444

*IP40/IP65 (+ cod. 2734)

1a

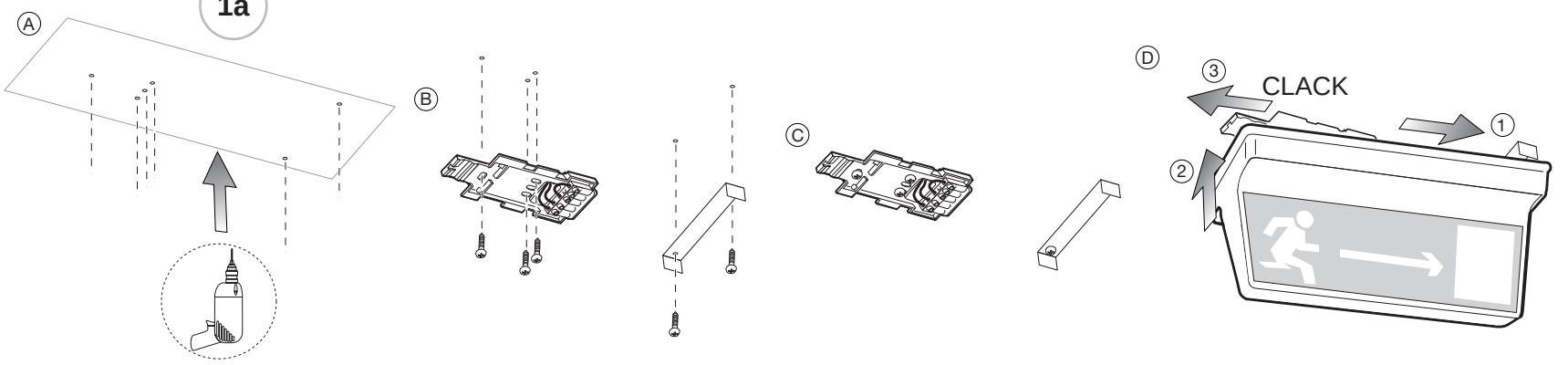

1b

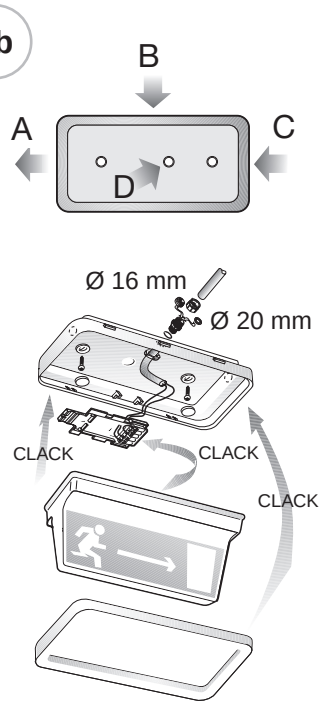

1c

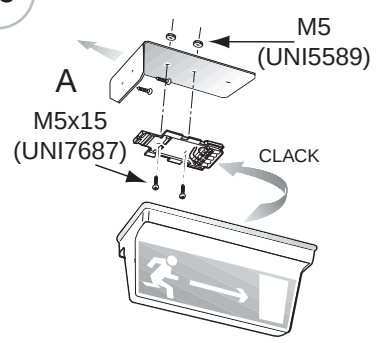

1d

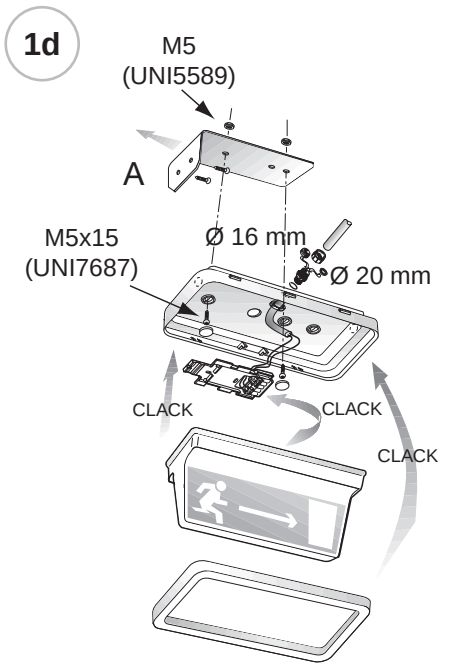

3a SE

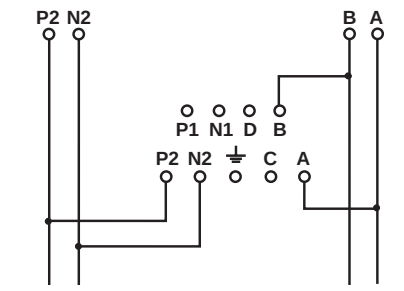

3b SA

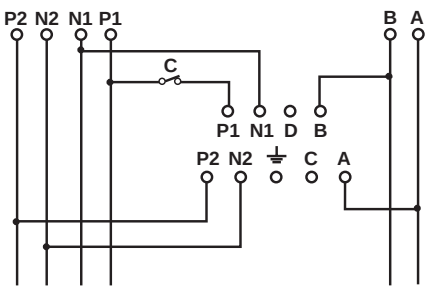

2a

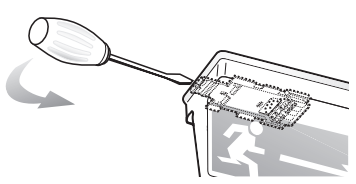

2b

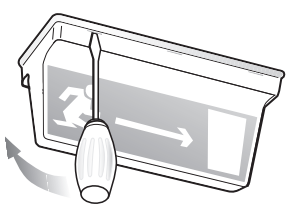

2c

MODELOS DISPONIBLES - MODELES DISPONIBLES - PRODUKTÜBERSICHT - MODELS AVAILABLE - MODELLI DISPONIBILI - MODELOS DISPONÍVEIS - LEVERINGSPROGRAMMA - TILLGÄNGLIGA MODELLER - TILGÆNGELIGE MODELLER - TILGJENGELIGE MODELLER

E	F	D	GB	I	
Código de pedido	Réf. commande	Bestellnummer	Order code	Codice ordine	1588 (SE) (SA)
Absorción Máxima	Absorption maximum	Maximale Stromaufnahme	Max. Power Consumption	Assorb. Massimo	57mA
COS φ	COS φ	COS φ	COS φ	COS φ	0,65C
Lámpara	Ampoule	Lampe	Lamp	Lampada	8W G5
Flujo de la lámpara	Flux de l'ampoule	Leuchtmittelleistung	Lamp flux	Flusso Lampada	385lm
Flujo luminoso	Flux lumineux	Ordnungsgemäße Leistung	Luminous flux	Flusso luminoso	55lm

P	NL	DK	S	N	
Código da encomenda	Bestelnummer	Ordrekode	Beställningskod	Bestillingskode	1588 (SE) (SA)
Absorç. Máx	Max. stroomopname	Maksimalt strømforbrug	Maximalupptagning	Maksimalt strømforbruk	57mA
COS φ	COS φ	COS φ	COS φ	COS φ	0,65C
Lámpara	Lamp	Lyskilde	Lamp	Lampe	8W G5
Fluxo da lâmpada	Lampstroom	Lysstrøm	Lampflöde	Lysstyrke, lampe	385lm
Fluxo luminoso	Lichtstroom	Lysstrøm normaldrift	Ljusflöde	Lysstyrke	55lm

APPARECCHI AUTONOMI PER ILLUMINAZIONE D'EMERGENZA CON AUTODIAGNOSI

INSTALLAZIONE

*(Fig. 1a)*Montaggio a soffitto
*(Fig. 1b)*Montaggio a soffitto con guscio IP65
A, B, C, D= sfondare il guscio nella posizione scelta per il passaggio dei cavi
*(Fig. 1c)*Montaggio a parete
A= fissare alla parete
*(Fig. 1d)*Montaggio a parete con guscio IP65
A= fissare alla parete
*(Fig. 2a)*Sgancio dell'apparecchio
*(Fig. 2b)*Smontaggio diffusore
*(Fig. 2c)*Smontaggio guscio

SCHEMI DI COLLEGAMENTO

*(Fig. 3a)***SE** - Solo emergenza
*(Fig. 3b)***SA** - Illuminazione permanente
A, B= linea dati
C= Interruttore accensione lampada
P2-N2= Linea soccorritore
P1-N1= Linea ordinaria

Tutti gli apparecchi possono essere installati con funzionamento SE o SA e con autonomia 1h o 3h (sistema brevettato Beghelli).

INSTALLAZIONE

Dopo aver fissato l'apparecchio, collegare i cavi secondo lo schema riportato (vedere il manuale di installazione del CentralSystem).
Qualora si desideri centralizzare il controllo delle funzioni dell'apparecchio occorre programmarlo tramite la Centrale CentralTest.

PROCEDURA DI PROGRAMMAZIONE

Lanciare la procedura di autoprogrammazione dell'impianto e attendere.
La Centrale, per ogni dispositivo, assegna un numero di zona e un numero identificativo all'interno della zona. Tale assegnazione può essere cambiata in qualsiasi momento.
Se il dispositivo collegato ha un assorbimento a vuoto (lampada esaurita) superiore a 10W, togliere il ponticello collocato vicino al connettore del Led.

SEGNALAZIONI LED

ROSSO FISSO	MALFUNZIONAMENTO CIRCUITO
ROSSO LAMPEGGIANTE	EMERGENZA INIBITA
GIALLO FISSO	MALFUNZIONAMENTO TUBO FLUORESCENTE O LAMPADA
GIALLO LAMPEGGIANTE	MANCANZA DI COMUNICAZIONE
VERDE FISSO	FUNZIONAMENTO REGOLARE
VERDE LAMPEGGIANTE	DISPOSITIVO NON CONFIGURATO

AVVERTENZE - GARANZIA

- Questo apparecchio dovrà essere destinato solo all'uso per il quale è stato costruito. Ogni altro uso è da considerarsi improprio e pericoloso.
- Prima di effettuare qualsiasi operazione di pulizia o di manutenzione, disinserire l'apparecchio dalla rete.
- Posizionare l'eventuale etichetta di segnalazione in modo che il led d'indicazione sia ancora visibile al momento dell'installazione.
- L'apparecchio non deve essere smaltito come rifiuto urbano. Deve essere soggetto a raccolta separata per evitare danni all'ambiente. Nel rispetto della Direttiva 2002/96 e delle Leggi nazionali di recepimento per lo smaltimento del prodotto a fine vita, il mancato rispetto di quanto sopra è sanzionato dalla Legge.
- I prodotti Beghelli sono tutelati dalle leggi sulla proprietà intellettuale.
- Per le modalità di intervento in garanzia contattare il Numero Verde 800 626626 o il Rivenditore Autorizzato.

SELF-POWERED AUTO-DIAGNOSING LUMINAIRES FOR EMERGENCY LIGHTING

MOUNTING

*(Fig. 1a)*Ceiling mounting
*(Fig. 1b)*Ceiling mounting with IP65 frame
A, B, C, D= break the bottom where the cables shall pass through.
*(Fig. 1c)*Wall mounting
A= fix to the wall
*(Fig. 1d)*Wall mounting with IP65 frame
A= fix to the wall
*(Fig. 2a)*Unlocking from the mounting bracket
*(Fig. 2b)*To remove the diffuser
*(Fig. 2c)*To remove the IP65 frame

WIRING DIAGRAMS

*(Fig. 3a)***SE** - Emergency only
*(Fig. 3b)***SA** - Standard and emergency lighting
A-B= Data line
C= light switch
P2-N2= Emergency line
P1-N1= Switched line

All appliances are designed to be installed for SE or SA operation and 1 hour or 3 hours autonomy (Beghelli patented system).

INSTALLATION

Secure the device and connect the cables according to the wiring diagram (see Beghelli CentralSystem installation manual). If the control system of the device functions is to be centralised, then program it with a CentralTest control unit.

PROGRAMMING

Start-up the self-programming function of the system and wait.
The Control unit assigns a zone number and an identification number within the zone to each device.
This assignment can be changed at any time.
If the device connected has an idle input (bulb blown) greater than 10W, remove the bridge arranged near the LED connector.

LED SIGNALS

STEADY RED LIGHT	CIRCUIT ANOMALY
FLASHING RED LIGHT	EMERGENCY INHIBITED
STEADY YELLOW LIGHT	BULB OR FLUORESCENT TUBE ANOMALY
FLASHING YELLOW LIGHT	NO COMMUNICATION
STEADY GREEN LIGHT	REGULAR OPERATION
FLASHING GREEN LIGHT	DEVICE NOT CONFIGURED

WARNINGS - GUARANTEE

- This device shall be used exclusively for the purpose for which it has been designed. Any other use is considered improper and therefore dangerous.
- Disconnect the device from the mains before starting to clean or service it.
- When fixing the signal labels pay attention that the led is kept visible.
- L'apparecchio non deve essere smaltito come rifiuto urbano. Deve essere soggetto a raccolta separata per evitare danni all'ambiente. Nel rispetto della Direttiva 2002/96 e delle Leggi nazionali di recepimento per lo smaltimento del prodotto a fine vita, il mancato rispetto di quanto sopra è sanzionato dalla Legge.
- Beghelli's products are subject to the applicable laws on intellectual property.
- For details regarding warranty services, contact an authorized dealer.

NOTLEUCHTEN MIT SELBSTBETRIEB MIT DIAGNOSEFUNKTION

MONTAGE

*(Fig. 1a)*Deckenmontage
*(Fig. 1b)*Deckenmontage mit schale IP65
A, B, C, D= die schale an der gewünschten kabeldurchführungsstelle durchbrechen.
*(Fig. 1c)*Wandmontage
A= an der wand befestigen
*(Fig. 1d)*Wandmontage mit schale IP65
A= an der wand befestigen
*(Fig. 2a)*Aushaken des geräts
*(Fig. 2b)*Verwijderen van diffusor
*(Fig. 2c)*Demontage der schale

ANSCHLUSSPLÄNE

*(Fig. 3a)***SE** - nur Notbeleuchtung
*(Fig. 3b)***SA** - Beleuchtung plus not licht
A-B= Datenlinie
C= Einschalter der Leuchte
P2-N2= Rettungsleitung (Notfall)
P1-N1= Linie unterbrochen

Alle Geäte können mit SE- oder SA-Betrieb und einer Reichweite von 1 Std. oder 3 Std. installiert werden (System mit Beghelli-Patent).

EINBAU

Das Gerät befestigen. Die Kabel gemäß des Schaltplans (siehe Einbauanleitung des Beghelli-CentralSystems) anschließen.

Wenn die Gerätefunktionen zentral überwacht werden sollen, das CentralTest-Steuergerät dementsprechend programmieren.

PROGRAMMIERUNG

Die Selbstprogrammierung der Anlage in Funktion setzen und warten. Die Zentrale ordnet jeder Vorrichtung eine Bereichsnummer und eine Kennnummer im Inneren des Bereichs zu. Diese Zuordnung kann jederzeit geändert werden. Wenn die angeschlossene Vorrichtung eine Leeraufnahme (erschöpfte Lampe) von über 10W hat, muss die Brücke in der Nähe des Led-Steckers entfernt werden.

LED SIGNALE

ROTES FESTLICHT	STÖRUNG IM SCHALTKREISES
BLINKENDES ROTES LICHT	NOTFUNKTION UNTERDRÜCKT
GELBES FESTLICHT	STÖRUNG DER LEUCHTSTOFFRÖHRE ODER DER LAMPE
BLINKENDES GELBES LICHT	KEINE KOMMUNIKATION
GRÜNES FESTLICHT	ORDNUNGSGEMÄßER BETRIEB
BLINKENDES GRÜNES LICHT	VORRICHTUNG NICHT KONFIGURIERT

WARNUNG - GARANTIE

- Das Gerät darf ausschließlich für den Zweck, für den es hergestellt wurde, verwendet werden. Jede davon abweichende Verwendung wird als nicht zweckentsprechend und somit als gefährlich angesehen.
- Vor Durchführung von Reinigungs- oder Wartungsarbeiten muss die Netzversorgung des Geräts unterbrochen werden.
- Das eventuelle Hinweisetikett so anbringen, dass die Led Anzeige auch noch bei der Installation lesbar ist.
- Das Gerät darf nicht als unsortierter Siedlungsabfall entsorgt werden. Zum Schutz der Umwelt muss es getrennt einer Sammelstelle abgegeben werden. Gemäß der Richtlinie 2002/96 und den entsprechenden nationalen Gesetzen über die Entsorgung von Altgeräten ist die Nichteinhaltung strafbar.
- Wenden Sie sich zum Ersetzen von Batterien oder bei Reparatureingriffe an eine zugelassene technische Servicestelle und fordern Sie Originalersatzteile an. Das Nichteinhalten vorstehender Bestimmungen kann die Gerätesicherheit gefährden.
- Für dieVorgehensweise bei Garantieleistungen wenden Sie sich an den autorisierten Händler.

APPAREILS AUTONOMES POUR L'ECLAIRAGE DE SECOURS AVEC AUTO-DIAGNOSTIC

INSTALLATION

*(Fig. 1a)*Montage au plafond
*(Fig. 1b)*Montage au plafond avec support IP65
A, B, C, D= percer le support au niveau de la position choisie pour le passage des câbles.
*(Fig. 1c)*Montage mural
A= fixer au mur
*(Fig. 1d)*Montage mural avec support IP65
A= fixer au mur
*(Fig. 2a)*Décrochage de l'appareil
*(Fig. 2b)*Demontage diffuseur pour remplacement ampoule
*(Fig. 2c)*Demontage du support

SCHEMAS DE RACCORDEMENT

*(Fig. 3a)***SE** - Uniquement sécours
*(Fig. 3b)***SA** - Eclairage + Etat d'urgence
A-B= Ligne données
C= Interrupteur d'allumage lampe
P2-N2= Ligne secouriste (secours)
P1-N1= ligne interrompue

Tous les appareils peuvent être installés pour fonctionnement SE ou SA et avec une autonomie de 1h ou 3h (système breveté Beghelli)

INSTALLATION

Fixer l'appareil, brancher les câbles d'après le schéma (voir Manuel d'installation CentralSystem Beghelli).

Si vous souhaitez centraliser le contrôle des fonctions de l'appareil, le programmer au moyen de la Centrale CentralTest.

PROGRAMMATION

Lancer l'auto-programmation de l'installation et attendre. La Centrale, pour chaque dispositif, attribue un numéro de zone et un numéro d'identification à l'intérieur de la zone. Cette attribution peut être modifiée à tout moment. Si le dispositif branché a une absorption à vide (lampe épuisée) supérieure à 10W, enlever le pontet situé à proximité du connecteur de la LED.

INDICATIONS DE LA LED

ROUGE CLIGNOTANTE	ETAT D'URGENCE OFF
ROUGE	AVARIE PILE OU CIRCUIT
JAUNE	AVARIE TUBE FLUORESCENT
JAUNE CLIGNOTANTE	ABSENCE DE COMMUNICATION
VERTE	FONCTIONNEMENT REGULIER
VERTE CLIGNOTANTE	DISPOSITIF NON CONFIGURE

AVERTISSEMENTS - GARANTIE

- Cet appareil ne devra être destiné qu'à l'utilisation pour laquelle il a été construit.
  Tout autre utilisation est impropre et dangereuse.
- Avant toute l'opération d'entretien ou de nettoyage, débrancher l'appareil du secteur.
- Positionner l'éventuelle étiquette explicative de façon à ce que le voyant soit encore visible au moment de l'installation.
- L'appareil ne doit pas être éliminé comme simple déchet urbain mais conformément à la collecte sélective pour garantir la protection de l'environnement. Conformément à la Directive 2002/96 et aux dispositions légales qui la transposent pour ce qui touche à l'élimination du produit au terme de sa durée de vie, les contrevenants aux dispositions en vigueur sont passibles des sanctions prévues par la loi.
- Pour les modalités d'intervention sous garantie, prendre contact avec le revendeur agréé.

APARATOS AUTÓNOMOS PARA ILUMINACIÓN DE EMERGENCIA CON AUTODIAGNÓSTICO

MONTAJE

*(Fig. 1a)*Montaje en el techo
*(Fig. 1b)*Montaje en el techo con envoltura IP65
A, B, C, D= romper la envoltura en la posición elegida para el paso de los cables.
*(Fig. 1c)*Montaje en la pared
A= sujetar a la pared
*(Fig. 1d)*Montaje en la pared con envoltura IP65
A= sujetar a la pared
*(Fig. 2a)*Desenganche del aparato
*(Fig. 2b)*Desmontaje del difusor para sustituir la bombilla
*(Fig. 2c)*Desmontaje de la envoltura

ESQUEMAS DE CONEXIÓN

*(Fig. 3a)***SE** - Individual
*(Fig. 3b)***SA** - Iluminación más emergencia
A-B= Línea de datos
C= Interruptor lámpara
P2-N2= Línea auxiliador (emergencia)
P1-N1= línea interrumpida

Todos los aparatos pueden ser instalados con funcionamiento SE o SA y con autonomía de 1 h o 3 h (sistema patentado Beghelli).

INSTALACIÓN

Fijar el aparato, conectar los cables según el esquema (consultar el manual de instalación Central System Beghelli).

Si se desea centralizar el control de las funciones del aparato, hay que programarlo con la Central CentralTest.

PROGRAMACIÓN

Lanzar la autoprogramación del sistema y esperar.
La Central, para cada dispositivo, asigna un número de zona y un número de identificación dentro de la zona.
Esta asignación se puede cambiar en cualquier momento. Si el dispositivo conectado tiene una absorción en vacío (lámpara agotada) superior a 10W, quitar el elemento de conexión colocado cerca del conector del Led.

SIGNIFICADO DE LAS SEÑALES

ROJO FIJO	MAL FUNCIONAMIENTO CIRCUITO
ROJO RELAMPAGUEANTE	EMERGENCIA INHIBIDA
AMARILLO FIJO	MAL FUNCIONAMIENTO TUBO FLUORESCENTE O LÁMPARA
AMARILLO RELAMPAGUEANTE	FALTA COMUNICACIÓN
VERDE FIJO	FUNCIONAMIENTO REGULAR
VERDE RELAMPAGUEANTE	DISPOSITIVO NO CONFIGURADO

ADVERTENCIAS - GARANTÍA

- Este equipo tiene que ser usado sólo para la utilización para la que ha sido construido.
  Cualquier otro uso se considera impropio y peligroso.
- Coloque la etiqueta de señalización adecuada de forma que el indicador luminoso esté visible durante la instalación.
- Antes de efectuar cualquier operación de mantenimiento, desconectar el aparato de la corriente eléctrica.
- Este aparato no puede ser eliminado como desecho urbano. En efecto, debe ser desechado de modo diferenciado a fin de evitar daños al ambiente, de conformidad con lo establecido por la Directiva 2002/96 y por las leyes nacionales de transposición relativas a la eliminación de los productos que ya no puedan ser utilizados. La inobservancia de las normas citadas está penada por la ley.
- Respecto de las modalidades de intervención en garantía, sírvase contactar con el revendedor autorizado.

APARELHOS AUTÓNOMOS PARA ILUMINAÇÃO DE EMERGÊNCIA COM AUTODIAGNÓSTICO

INSTALAÇÃO

*(Fig. 1a)*Montagem no tecto
*(Fig. 1b)*Montagem no tecto com a armação IP65
A, B, C, D= sfure a armação na posição escolhida para a passagem dos cabos.
*(Fig. 1c)*Montagem na parede
A= fixe na parede
*(Fig. 1d)*Montagem na parede com a armação IP65
A= fixe na parede
*(Fig. 2a)*Desencaixe do aparelho
*(Fig. 2b)*Desmontagem do difusor para substituir a lâmpada
*(Fig. 2c)*Desmontagem da armação

ESQUEMAS DE LIGAÇÃO

*(Fig. 3a)***SE** - So emergência
*(Fig. 3b)***SA** - Iluminação mais emergência
A-B= Linha dos dados
C= Interruptor de ligação da lâmpada
P2-N2= Linha auxiliadora (emergência)
P1-N1= linha interrompida

Todos os aparelhos podem ser instalados com funcionamento SE ou SA e com autonomia de 1h ou 3h (sistema patenteado Beghelli).

INSTALAÇÃO

Fixe o_aparelho, conecte os cabos segundo o esquema (veja manual de instalação CentralSystem Beghelli).

Se deseja-se centralizar o controle das funções do aparelho programe-o com a Central CentralTest.

PROGRAMAÇÃO

Lance a autoprogramação da _instalação e aguarde.
A Central, para cada dispositivo, determina um número de zona e um número identificativo ao _interno da zona. Tal determinação pode ser alterada em qualquer momento.
Se o dispositivo conectado há uma absorção a vazio (lâmpada esgotada) superior a 10W, tire a ponte colocada próximo ao conector do Le

SINALIZAÇÕES DO LED

VERMELHO FIXO	MAU FUNCIONAMENTO CIRCUITO
VERMELHO LAMPEJANTE	EMERGÊNCIA INIBIDA
AMARELO FIXO	MAU FUNCIONAMENTO TUBO FLUORESCENTE OU LÂMPADA
AMARELO LAMPEJANTE	FALTA DE COMUNICAÇÃO
VERDE FIXO	FUNCIONAMENTO REGULAR
VERDE LAMPEJANTE	DISPOSITIVO NÃO CONFIGURADO

ADVERTÊNCIAS - GARANTIA

- Este aparelho deverá ser destinado somente ao uso para o qual foi construído.
  Qualquer outro tipo de uso será considerado impróprio e perigoso.
- Antes de efetuar qualquer operação de limpeza ou de manutenção, desligar o aparelho da rede elétrica.
- Posicione a eventual etiqueta de sinalização de modo que o led de indicação permaneça visível no momento da instalação.
- O aparelho não deve ser eliminado junto aos resíduos urbanos normais.
  Deve ser recolhido separadamente, para evitar danos ao ambiente, respeitando a Directiva 2002/96 e as Leis nacionais de recebimento para a eliminação do produto no fim de sua vida útil; a inobservância das recomendações descritas acima está sujeita às sanções impostas pela Lei.
- Sobre as condições de garantia contactar um Revendedor Autorizado.

AUTONOME APPARATEN VOOR NOODVERLICHTING MET ZELFDIAGNOSE

INSTALLATIE

*(Fig. 1a)*Plafondbevestiging
*(Fig. 1b)*Plafondbevestiging met houder IP65
A, B, C, D= druk de plaat door op de plaats waar de bedrading doorheen gaat.
*(Fig. 1c)*Wandmontage
A= an der wand befestigen
*(Fig. 1d)*Wandbevestiging met houder IP65
A= an der wand befestigen
*(Fig. 2a)*Losmaken van installatiebeugel
*(Fig. 2b)*Verwijderen van diffusor voor vervanging lampen
*(Fig. 2c)*Verwijderen van houder

AANSLUITSCHEMA'S

*(Fig. 3a)***SE** - Alleen noodverlichting
*(Fig. 3b)***SA** - Verlichting plus noodverlichting
A-B= Gegevenslijn
C= Schakelaar ontsteking van lamp
P2-N2= Hulpverleningslijn (noodgeval)
P1-N1= Onderbroken lijn

Alle apparaten kunnen geïnstalleerd worden met SE- of SA-werking met een autonomie van 1 uur of 3 uur (gepatenteerd systeem van Beghelli).

INSTALLATIE

Zet het apparaat vast en verbindt de kabels volgens het schema (zie CentralSystem Beghelli installatie handboek).

Indien men de controle van apparaatfunkties wil centraliseren, programmeer dat met de Centrale CentralTest Centrale.

PROGRAMMERING

Lanceer de zelfprogrammering van de installatie en wacht af. De Centrale zal, voor elk toestel, een zonenummer en een identificatienummer binnen deze zone toekennen. Deze toewijzing kan op elk moment gewijzigd worden. Indien het verbonden toestel een vrije opname (bij uitgeputte lamp) van meer dan 10W heeft, dan het bruggetje verwijderen dat vlak bij de Led connector geplaatst is.

LED SIGNALEN

CONSTANT ROOD	HET CIRCUIT WERKT NIET GOED
ROOD KNIPPEREND	GEREMD NOODGEVAL
CONSTANT GEEL	FLUORESCERENDE BUIS OF LAMP WERKT NIET GOED
GEEL KNIPPEREND	GEEN COMMUNICATIE AANWEZIG
CONSTANT GROEN	REGULAIRE WERKING
GROEN KNIPPEREND	TOESTEL NIET GECONFIGUREERD

WAARSCHUWINGEN - GARANTIE

- Dit apparaat moet alleen daarvoor gebruikt worden waarvoor het gemaakt is.
  Elk ander gebruik moet als verkeerd en daarom gevaarlijk beschouwd worden.
- Voordat men een schoonmaak- of onderhoudsoperatie wil uitvoeren, moet men het apparaat van het lichtnet afsluiten.
- Plaats het eventuele signaleringsetiket zodanig dat de indicatieled nog zichtbaar is op het moment van installatie.
- Het apparaat mag niet als stadsvuil verwerkt worden. Het moet als gescheiden vuil ingezameld worden om milieuverontreiniging te voorkomen. Overeenkomstig Richtlijn 2002/96, en de nationale wetgeving voor de vuilverzameling in het kader van de verwerking van het versleten product, wordt de veronachtzaming van dit voorschrift door de wet gestraft.
- Voor de wijze van handelen tijdens de garantieperiode dient u contact op te nemen met de Bevoegde Verkoper.

SELVFORSYNENDE NØDBELYSNINGSARMATUR MED SELVDIAGNOSEFUNKTION

MONTERING

*(Fig. 1a)*Loftsmontering
*(Fig. 1b)*Loftsmontering med ramme IP65
A, B, C, D= tag hul i rammebunden på det sted, hvor kablerne skal trækkes igennem.
*(Fig. 1c)*Vægmontering
A= fastgøres på væg
*(Fig. 1d)*Vægmontering med ramme IP65
A= fastgøres på væg
*(Fig. 2a)*Frigørelse af armatturet fra monteringsbeslaget
*(Fig. 2b)*Demontering af dæksel ved udskiftning af pære
*(Fig. 2c)*Demontering af ramme IP65

ANSCHLUSSPLÄNE

*(Fig. 3a)***SE** - Kun nødbelysning
*(Fig. 3b)***SA** - Permanent oplysning
A-B= Dataledning
C= Afbryder til lampen
P2-N2= Hjælpelinje (nødstilfælde)
P1-N1= Afbrudt ledning

Alle apparater kan installeres til SE- eller SA-funktionsmåde og med 1 eller 3 timers varighed (Beghelli-patenteret system).

INSTALLATION

Fastspænd apparatet, tilslut ledningerne efter skemaet (henvis til CentralSystem Beghelli instruktionsbogen).

Hvis man ønsker at centralisere apparatets funktionskontrol, kan man programmere det med programmeringsenheden CentralTest.

PROGRAMMERING

Start anlæggets autoprogrammering og vent.
Enheden tildeler hver anordning et zonenummer og et identifikationsnummer indenfor zonen. Denne tildeling kan ændres når som helst.
Hvis den tilkoblede anordning opsuger uanvendt strøm (brændt pære) højere end 10W, fjern kryds tråden som findes ved siden af Led forbindelsesklemmen.

LED SIGNALER

FAST RØDT LYS	DÅRLIG FUNKTION AF KREDSLØBET
BLINKENDE RØDT LYS	NØDSTILFÆLDE HINDRET
FAST GULT LYS	DÅRLIG FUNKTION AF DET FLUORESCERENDE RØR ELLER LAMPE
BLINKENDE GULT LYS	MANGEL PÅ FORBINDELSE
FAST GRØNT LYS	NORMAL FUNKTION
BLINKENDE GRØNT LYS	IKKE KONFIGUREret

ADVARSLER - GARANTI

- Dette armatur må udelukkende anvendes til det brug, som det er blevet konstrueret for.
  Enhver andet brug må betragtes som ukorrekt, og derfor farligt.
- Før al vedligeholdelse eller rengøring bør armaturet frakobles.
- Anbring en eventuel mærkat på en sådan måde, at lysdioden stadig er synlig på monteringstidspunktet.
- Apparatet må ikke bortskaffes som almindeligt husaffald. Det skal behandles som særskildt affald for at undgå miljøskader. I henhold til Direktiv 2002/96 og de nationale implementeringslovgivninger vedrørende bortskaffelse af disse produkter ved endt levetid, medfører manglende overholdelse af ovenstående straf i henhold til loven.
- For indgreb, omfattet af garantien, skal der rettes henvendelse til den autoriserede forhandler.

SJÄLVSTÄNDIGA APPARATER FÖR NÖDBELYSNING MED SJÄLVDIAGNOS

INSTALLATION

(Fig. 1a) Takmontering
*(Fig. 1b)*Takmontering med ram IP65
A, B, C, D= gör hål i ramens botten där kablarna ska dras igenom.
*(Fig. 1c)*Väggmontering
A= fästes på vägg
*(Fig. 1d)*Väggmontering med ram IP65
A= fästes på vägg
*(Fig. 2a)*Demontering av armaturdelen från sockeln
*(Fig. 2b)*Demontering av hölje vid byte av lampa
*(Fig. 2c)*Demontering av ram IP65

KOPPLINGSSCHEMAN

*(Fig. 3a)***SE** - enbart nodbelysning
*(Fig. 3b)***SA** - Belysning plus nödbelysning
A-B= Datalinje
C= Brytare för lampans tändning
P2-N2= Hjälplinje (Nödläge)
P1-N1= I bruten linje

Alla apparater kan installeras med SE- eller SA-funktion och med autonomi på 1 eller 3 timmar (system patenterat av Beghelli).

INSTALLATION

Installera apparaten, anslut kablarna enligt schemat (se installationsmanualen för CentralSystem Beghelli).

Om du vill centralisera apparatens funktionskontroller, kan du programmera den med CentralTest.

PROGRAMMERING

Sätt i gång anläggningens självprogrammering och vänta.
Styrenheten tilldelar varje anordning ett zonnummer och ett identifieringsnummer inom zonen. Detta nummer går att ändra när som helst.
Om den anslutna anordningen har en tomgångsförbrukning (förbrukad lampa) på mer än 10W, ta bort bryggan som sitter intill lysdiodens kontakt.

LJUSSIGNALERINGAR

FAST RÖD	KRETSFEL
BLINKANDE RÖD	NÖDSTOPP
FAST GUL	FEL LYSRÖR ELLER LAMPA
BLINKANDE GUL	SAKNAR KOMMUNIKATION
FAST GRÖN	NORMAL FUNKTION
BLINKANDE GRÖN	ANORDNINGEN INTE KONFIGURERAD

VARNINGAR - GARANTI

- Den här apparaten får bara användas i avsett syfte.
  All annan användning är att anses som oriktig och därför farlig.
- Innan någon som helst åtgärd för rengöring eller underhåll utförs, koppla bort apparaten från nätanslutningen.
- Placera den eventuella varningsetiketten på så sätt att indikatorledet är fortfarande synligt vid installationsögonblicket.
- Apparaten får inte nedskrotas som hushållsavfall. Den ska källsorteras för att undvika att skada omgivningen. I enlighet med Direktiv 2002/96 och de nationella lagarna angående avfallshantering är underlåtenhet att iaktta ovannämnda anvisningar om nedskrotning av apparaten bestraffningsbart.
- Kontakta auktoriserad återförsäljare för tillvägagångssätt vid ingrepp som omfattas av garantin.

SELVFORSYNTE NØDBELYSNINGSARMATURER MED SELVDIAGNOSE

MONTERING

*(Fig. 1a)*Takmontering
*(Fig. 1b)*Takmontering med ramme IP65
A, B, C, D= ta hull i rammebunnen der hvor kablene skal trekkes gjennom.
*(Fig. 1c)*Veggmontering
A= festes på vegg
*(Fig. 1d)*Veggmontering med ramme IP65
A= festes på vegg
*(Fig. 2a)*Frakoble armateren
(*Fig. 2b)*Demontering av deksel ved lampebytte
*(Fig. 2c)*Demontering av ramme IP65

KOPLINGSSKJEMAER

(Fig. 3a) **SE** - Kun ledelys
(Fig. 3b) **SA** - Belysning samt nødbelysning
A= Testfunksjon
C= Bryter til lampen
P2-N2= Hjelpeledning (nødstilfelle)
P1-N1= Avbrutt ledning

All belysningen kan installeres med SE eller SA funksjon, eller med 1- eller 3-timers selvstendig system (Beghelli-patent).

INNSTALLERING

Fest apparatet og koble til ledningene i henhold til tegningen (se installeringsmanual for CentralSystem Beghelli).

Hvis du ønsker å sentralisere kontrollen av apparatets funksjon, koble det til med Centrale CentralTest.

PROGRAMMERING

Sett igang anleggets selvprogrammering og vent.
Sentralen anviser et sonenummer og et identifikasjonsnummer innenfor sonen for hver armatur.
Denne anvisningen kan endres når som helst.
Hvis en tilkoblet armatur har en tom absorbering (utgått lyskilde) høyere enn 10W, fjern tilkoblingsklemmen til lysdioden.

KONTROLLAMPESIGNALER

KONSTANT RØD	FEIL VED STRØMKRETSEN
BLINKENDE RØD	MANGLENDE TILKOBLING/FEIL PÅ BATTERIET
KONSTANT GUL	FEIL VED LYSSTOFFRØR ELLER LAMPE
BLINKENDE GUL	MANGLENDE KOMMUNIKASJON
KONSTANT GRØNN	NORMALFUNKSJON
BLINKENDE GRØNN	IKKE KONFIGURERT ARMATUR

MERKNADER - GARANTI

- Denne armaturen må kun benyttes til det formålet den er konstruert for. Enhver annen bruk er å regne som feilaktig og dermed farlig.
- Armaturen må kobles fra kretsen i forkant av enhver rengjørings- eller vedlikeholdsoperasjon.
- Plasser den eventuelle varselsetiketten slik at kontrollampen fortsatt er synlig etter installasjon.
- Produktet må leveres som spesialavfall av miljømessige hensyn.
- Ved inngrep når garantien er gjeldende, kontakt Autorisert Forhandler.

TUTTOVETRO BANDIERA® CENTRALTEST® OC BEGHELLI

230V-50Hz | 73/23 89/336 | IP40/IP65* | Beghelli

334.481.000 D

www.beghelli.com
BEGHELLI S.p.A. - Via Mozzeghine 13/15 - 40050 MONTEVEGLIO (BO) - Tel. 051 9660411 - Fax 051 9660444

*IP40/IP65 (+ cod. 2734)

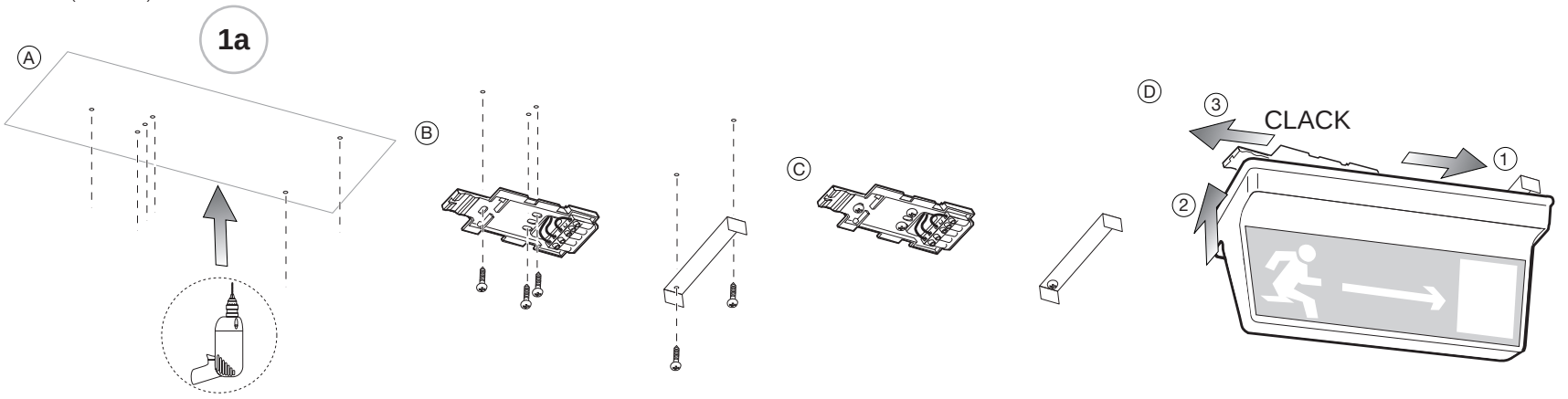

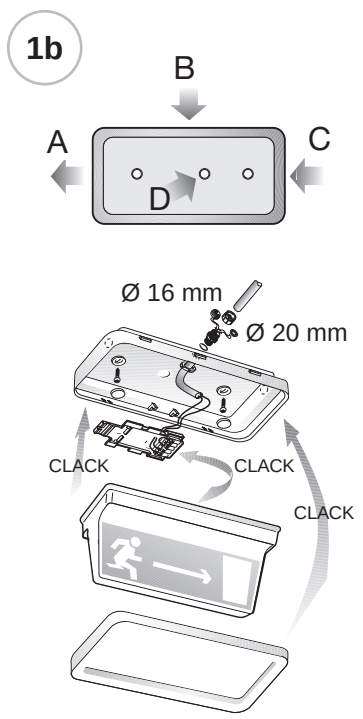

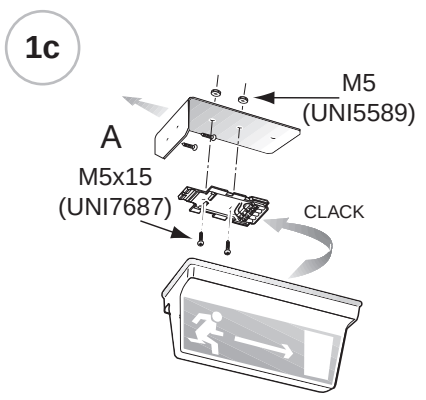

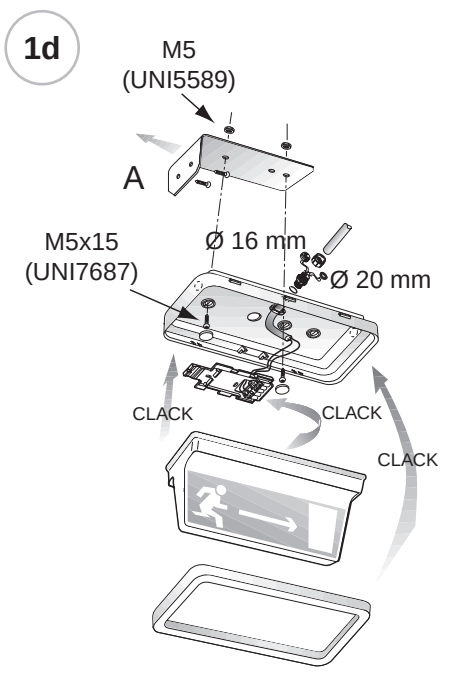

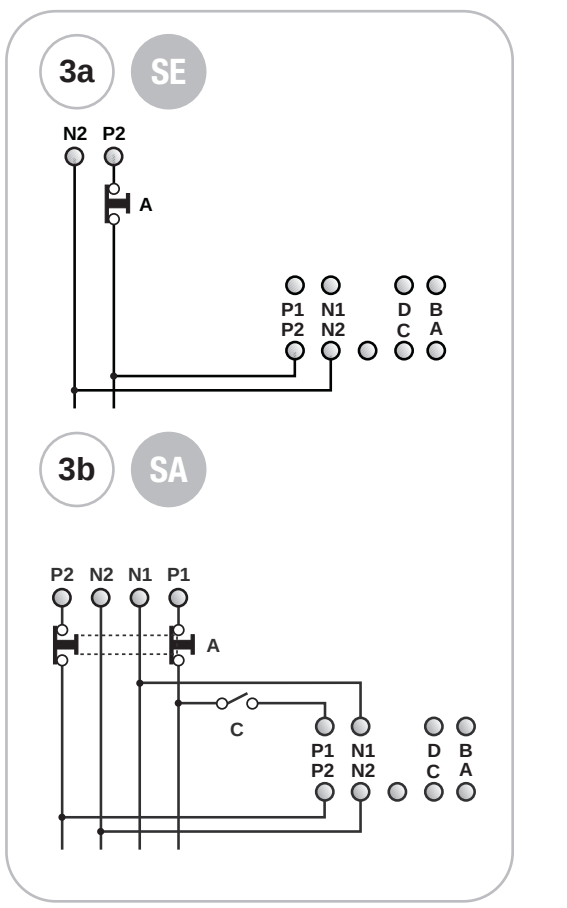

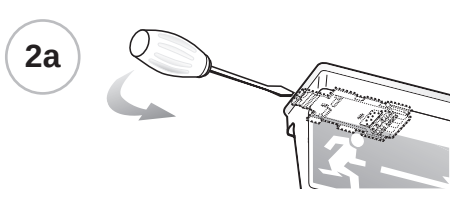

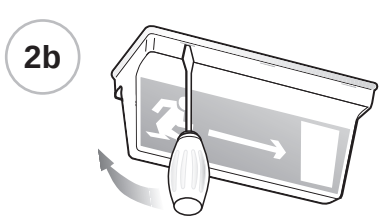

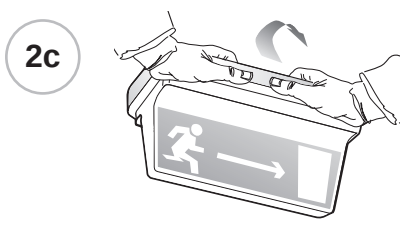

MODELOS DISPONIBLES - MODELES DISPONIBLES - PRODUKTÜBERSICHT - MODELS AVAILABLE - MODELLI DISPONIBILI - MODELOS DISPONÍVEIS - LEVERINGSPROGRAMMA - TILLGÄNGLIGA MODELLER - TILGÆNGELIGE MODELLER - TILGJENGELIGE MODELLER

E	F	D	GB	I			
Código de pedido	Réf. commande	Bestellnummer	Order code	Codice ordine	1585 (SE)	1587 (SA)	4915 (SA)
Absorción Máxima	Absorption maximum	Maximale Stromaufnahme	Max. Power Consumption	Assorb. Massimo	15mA	70mA	75mA
COS φ	COS φ	COS φ	COS φ	COS φ	0,9	0,7	0,7
Lámpara	Ampoule	Lampe	Lamp	Lampada	8W G5	8W G5	8W G5
Flujo de la lámpara	Flux de l'ampoule	Leuchtmittelleistung	Lamp flux	Flusso Lampada	350lm	350lm	350lm
Flujo luminoso	Flux lumineux	Ordnungsgemäße Leistung	Luminous flux	Flusso luminoso	43lm	60lm	60lm
Flujo normal	Flux ordinaire	Ordentlicher Strom	Standard luminosity	Flusso ordinario	-	73lm	73lm
Batería	Pile	Batterie	Battery	Batteria	NiMH 6V 1,2Ah	NiMH 6V 1,2Ah	NiMH 6V 2Ah
Autonomía	Autonomie	Betriebsdauer	Autonomy	Autonomia	1h	1h	3h

P	NL	DK	S	N			
Código da encomenda	Bestelnummer	Ordrekode	Beställningskod	Bestillingskode	1585 (SE)	1587 (SA)	4915 (SA)
Absorç. Máx	Max. stroomopname	Maksimalt strømforbrug	Maximalupptagning	Maksimalt strømforbruk	15mA	70mA	75mA
COS φ	COS φ	COS φ	COS φ	COS φ	0,9	0,7	0,7
Lámpara	Lamp	Lyskilde	Lamp	Lampe	8W G5	8W G5	8W G5
Fluxo da lâmpada	Lampstroom	Lysstrøm	Lampflöde	Lysstyrke, lampe	350lm	350lm	350lm
Fluxo luminoso	Lichtstroom	Lysstrøm normaldrift	Ljusflöde	Lysstyrke	43lm	60lm	60lm
Fluxo ordinário	Gewone stroom	Lysstrøm nøddrift	Normalt flöde	Alminnelig lysstyrke	-	73lm	73lm
Bateria	Batterij	Batteri	Batteri	Batte	NiMH 3,6V 1,2Ah	NiMH 6V 1,2Ah	NiMH 6V 2Ah
Autonomía	Autonomie	Betriebsdauer	Autonomy	Driftstid	1h	1h	3h

APPARECCHI AUTONOMI PER ILLUMINAZIONE D'EMERGENZA CON AUTODIAGNOSI

INSTALLAZIONE

(Fig. 1a) Montaggio a soffitto
(Fig. 1b) Montaggio a soffitto con guscio IP65
A, B, C, D= sfondare il guscio nella posizione scelta per il passaggio dei cavi
(Fig. 1c) Montaggio a parete
A= fissare alla parete
(Fig. 1d) Montaggio a parete con guscio IP65
A= fissare alla parete
(Fig. 2a) Sgancio dell'apparecchio
(Fig. 2b) Smontaggio diffusore
(Fig. 2c) Smontaggio guscio

SCHEMI DI COLLEGAMENTO

(Fig. 3a) **SE** - Solo emergenza
(Fig. 3b) **SA** - Illuminazione + emergenza
A= Test
C= Interruttore accensione lampada
P1-N1= linea interrotta
P2-N2= linea diretta e comunicazione a onde convogliate

INSTALLAZIONE

Per le modalità di funzionamento del sistema di diagnosi centralizzato (test periodici di Funzionamento o di Autonomia, Inibizione emergenza, configurazione impianto ecc...) fare riferimento al manuale della centrale.

SEGNALAZIONI LED

ROSSO LAMPEGGIANTE	EMERGENZA DISATTIVATA
ROSSO	MALFUNZIONAMENTO BATTERIA O CIRCUITO
GIALLO	MALFUNZIONAMENTO TUBO FLUORESCENTE
GIALLO LAMPEGGIANTE LENTO (1 SECONDO)	ERRORE DI COMUNICAZIONE
VERDE	FUNZIONAMENTO REGOLARE
GIALLO LAMPEGGIANTE VELOCE (1/2 SECONDO)	DISPOSITIVO NON CONFIGURATO

MANUTENZIONE

Sostituire le batterie quando l'apparecchio, a seguito di una ricarica completa, non assicura più l'autonomia Nominale.
Esempio di lettura codice data, batteria:
Es. 1) 980304: 98 anno 03 mese 04 giorno
Es. 2) 271098: 27 giorno 10 mese 98 anno
Es. 3) 9811: 98 anno 11 settimana
Es. 4) 2197: 21 settimana 97 anno

AVVERTENZE - GARANZIA

- Questo apparecchio dovrà essere destinato solo all'uso per il quale è stato costruito. Ogni altro uso è da considerarsi improprio e pericoloso.
- Prima di effettuare qualsiasi operazione di pulizia o di manutenzione, disinserire l'apparecchio dalla rete.
- Posizionare l'eventuale etichetta di segnalazione in modo che il led d'indicazione sia ancora visibile al momento dell'installazione.
- L'apparecchio non deve essere smaltito come rifiuto urbano. Deve essere soggetto a raccolta separata per evitare danni all'ambiente.
  Nel rispetto della Direttiva 2002/96 e delle Leggi nazionali di recepimento per lo smaltimento del prodotto a fine vita, il mancato rispetto di quanto sopra è sanzionato dalla Legge.
- I prodotti Beghelli sono tutelati dalle leggi sulla proprietà intellettuale.
- Per l'eventuale sostituzione di batterie o altre riparazioni rivolgersi ad un centro di assistenza tecnica autorizzato e richiedere l'utilizzo di ricambi originali.
  Il mancato rispetto di quanto sopra può compromettere la sicurezza dell'apparecchio.
- Per le modalità di intervento in garanzia contattare il Numero Verde 800 626626 o il Rivenditore Autorizzato.

SELF-POWERED AUTO-DIAGNOSING LUMINAIRES FOR EMERGENCY LIGHTING

MOUNTING

(Fig. 1a) Ceiling mounting
(Fig. 1b) Ceiling mounting with IP65 frame
A, B, C, D= break the bottom where the cables shall pass through.
(Fig. 1c) Wall mounting
A= fix to the wall
(Fig. 1d) Wall mounting with IP65 frame
A= fix to the wall
(Fig. 2a) Unlocking from the mounting bracket
(Fig. 2b) To remove the diffuser
(Fig. 2c) To remove the IP65 frame

WIRING DIAGRAMS

(Fig. 3a) **SE** - Non maintained
(Fig. 3b) **SA** - Maintained
A= test
C= Light switch
P1-N1= interrupted line
P2-N2= direct line and power line carrier communications

INSTALLATION

For information on the centralised diagnosis system operation modes (Routine operation tests, Autonomy tests, Emergency disabling, System configuration, etc.) follow the instructions reported in the Control Unit manual.

LED SIGNALS

FLASHING RED	EMERGENCY OFF
RED	BATTERY OR CIRCUIT FAULT
YELLOW	FLUORESCENT TUBE FAULT
SOW FLASHING YELLOW (1 SECOND)	COMMUNICATION ERROR
GREEN	REGULAR OPERATION
FAST FLASHING YELLOW (1/2 SECOND)	DEVICE NOT CONFIGURED

MAINTENANCE

Replace the battery when the device no longer guarantees its rated duration after it has been completely recharged.
Battery code examples:
Ex. 1) 980304: 98 year 03 month 04 day
Ex. 2) 271098: 27 day 10 month 98 year
Ex. 3) 9811: 98 year 11 week
Ex. 4) 2197: 21 week 97 year

WARNINGS - GUARANTEE

- This device shall be used exclusively for the purpose for which it has been designed. Any other use is considered improper and therefore dangerous.
- Disconnect the device from the mains before starting to clean or service it.
- When fixing the signal labels pay attention that the led is kept visible.
- The product cannot be disposed as unsorted municipal waste. It must be collected separately to prevent negative environmental impacts. In accordance with the procedures of Directive 2002/96 and relevant national laws and regulations adopted pursuant to this Directive on the disposal of waste at the end of the life cycle of the product, any violation is sanctioned by law.
- Beghelli's products are subject to the applicable laws on intellectual property.
- Contact an authorised technical service centre for the replacement of batteries and for any other repairs possibly required use only original spare parts.
  The lacked respect of the above conditions may compromise the safety of the device.
- For details regarding warranty services, contact an authorized dealer.

NOTLEUCHTEN MIT SELBSTBETRIEB MIT DIAGNOSEFUNKTION

MONTAGE

(Fig. 1a) Deckenmontage
(Fig. 1b) Deckenmontage mit schale IP65
A, B, C, D= die schale an der gewünschten kabeldurchführungsstelle durchbrechen.
(Fig. 1c) Wandmontage
A= an der wand befestigen
(Fig. 1d) Wandmontage mit schale IP65
A= an der wand befestigen
(Fig. 2a) Aushaken des geräts
(Fig. 2b) Verwijderen van diffusor
(Fig. 2c) Demontage der schale

ANSCHLUSSPLÄNE

(Fig. 3a) **SE** - nur Notbeleuchtung
(Fig. 3b) **SA** - Beleuchtung plus not licht
A= test
C= Einschalter der Lampe
P1-N1= unterbrochene leitung
P2-N2= direkte Linie und Kommunikation mit Leitwellen

MONTAGE

Infos zur Betriebsweise des zentralen Diagnosesystems (periodische Betriebs- oder Autonomie-Tests, Notaus-Sperrung, Anlagenkonfiguration usw.) sind im Handbuch der Zentrale zu finden.

LED SIGNALE

ROT BLINKEND	NOTLICHT AUS
ROT BETRIEBSSTÖRUNG	BATTERIE ODER STROMKREIS
GELB	BETRIEBSSTÖRUNG LEUCHTSTOFFROHR
GELB LANGSAM BLINKEND (1 SEKUNDE)	KOMMUNIKATIONSFEHLER
GRÜN	KORREKTER BETRIEB
GELB SCHNELL BLINKEND (1/2 SEKUNDE)	VORRICHTUNG NICHT KONFIGURIERT

WARTUNG

Die Batterie wechseln, wenn nach einer vollständigen Aufladung die Nennbetriebsdauer nicht mehr gewährleistet ist. Beispiele für Datums-Kennzeichnung auf der Batterie:
Bsp. 1) 980304: 3. März 1998
Bsp. 2) 271098: 27. Oktober 1998
Bsp. 3) 9811: 11 Kalenderwoche 1998
Bsp. 4) 2197: 21 Kalenderwoche 1997

WARNUNG - GARANTIE

- Das Gerät darf ausschließlich für den Zweck, für den es hergestellt wurde, verwendet werden. Jede davon abweichende Verwendung wird als nicht zweckentsprechend und somit als gefährlich angesehen.
- Vor Durchführung von Reinigungs- oder Wartungsarbeiten muss die Netzversorgung des Geräts unterbrochen werden.
- Das eventuelle Hinweisetikett so anbringen, dass die Led Anzeige auch noch bei der Installation lesbar ist.
- Das Gerät darf nicht als unsortierter Siedlungsabfall entsorgt werden. Zum Schutz der Umwelt muss es getrennt einer Sammelstelle abgegeben werden. Gemäß der Richtlinie 2002/96 und den entsprechenden nationalen Gesetzen über die Entsorgung von Altgeräten ist die Nichteinhaltung strafbar.
- Wenden Sie sich zum Ersetzen von Batterien oder bei Reparatureingriffe an eine zugelassene technische Servicestelle und fordern Sie Originalersatzteile an. Das Nichteinhalten vorstehender Bestimmungen kann die Gerätesicherheit gefährden.
- Für dieVorgehensweise bei Garantieleistungen wenden Sie sich an den autorisierten Händler.

APPAREILS AUTONOMES POUR L'ECLAIRAGE DE SECOURS AVEC AUTO-DIAGNOSTIC

INSTALLATION

(Fig. 1a) Montage au plafond
(Fig. 1b) Montage au plafond avec support IP65
A, B, C, D= percer le support au niveau de la position choisie pour le passage des câbles.
(Fig. 1c) Montage mural
A= fixer au mur
(Fig. 1d) Montage mural avec support IP65
A= fixer au mur
(Fig. 2a) Décrochage de l'appareil
(Fig. 2b) Demontage diffuseur pour remplacement ampoule
(Fig. 2c) Demontage du support

SCHEMAS DE RACCORDEMENT

(Fig. 3a) **SE** - Uniquement sécours
(Fig. 3b) **SA** - Eclairage + Etat d'urgence
A= test
C= Interrupteur de la lampe
P1-N1= ligne interrompue
P2-N2= ligne directe et communication par ondes convoyées

INSTALLATION

Pour le mode de fonctionnement du système de diagnostic centralisé (tests périodiques de Fonctionnement ou d'Autonomie, Désactivation Fonction de Secours, Configuration installation, etc.) faire référence au manuel de la Centrale de Contrôle.

INDICATIONS DE LA LED

ROUGE CLIGNOTANTE	ETAT D'URGENCE OFF
ROUGE	AVARIE PILE OU CIRCUIT
JAUNE	AVARIE TUBE FLUORESCENT
JAUNE CLIGNOTANTE LENT (1 SECONDE)	ERREUR DE COMMUNICATION
VERT	FONCTIONNEMENT REGULIER
JAUNE CLIGNOTANTE RAPIDE (1/2 SECONDE)	DISPOSITIF NON CONFIGURER

MAINTENANCE

Remplacer la batterie quand l'appareil, à la suite d'une recharge complète, n'assure plus l'autonomie nominale.
Exemple de lecture du code date de la batterie:
Ex. 1) 980304: 98 année 03 mois 04 jour
Ex. 2) 271098: 27 jour 10 mois 98 année
Ex. 3) 9811: 98 année 11 semaine
Ex. 4) 2197: 21 semaine 97 année

AVERTISSEMENTS - GARANTIE

- Cet appareil ne devra être destiné qu'à l'utilisation pour laquelle il a été construit. Tout autre utilisation est impropre et dangereuse.
- Avant toute l'opération d'entretien ou de nettoyage, débrancher l'appareil du secteur.
- Positionner l'éventuelle étiquette explicative de façon à ce que le voyant soit encore visible au moment de l'installation.
- L'appareil ne doit pas être éliminé comme simple déchet urbain mais conformément à la collecte sélective pour garantir la protection de l'environnement. Conformément à la Directive 2002/96 et aux dispositions légales qui la transposent pour ce qui touche à l'élimination du produit au terme de sa durée de vie, les contrevenants aux dispositions en vigueur sont passibles des sanctions prévues par la loi.
- Pour le remplacement éventuel des piles ou d'autres réparations, s'adresser à un centre d'assistance technique agréé et demander l'utilisation de pièces de rechange originales.
Le non respect des indications susmentionnées peut compromettre la sécurité de l'appareil.
- Pour les modalités d'intervention sous garantie, prendre contact avec le revendeur agréé.

APARATOS AUTÓNOMOS PARA ILUMINACIÓN DE EMERGENCIA CON AUTODIAGNÓSTICO

MONTAJE

(Fig. 1a) Montaje en el techo
(Fig. 1b) Montaje en el techo con envoltura IP65
A, B, C, D= romper la envoltura en la posición elegida para el paso de los cables.
(Fig. 1c) Montaje en la pared
A= sujetar a la pared
(Fig. 1d) montaje en la pared con envoltura IP65
A= sujetar a la pared
(Fig. 2a) Desenganche del aparato
(Fig. 2b) Desmontaje del difusor para sustituir la bombilla
(Fig. 2c) Desmontaje de la envoltura

ESQUEMAS DE CONEXIÓN

(Fig. 3a) **SE** - Individual
(Fig. 3b) **SA** - Iluminación más emergencia
A= test
C= Interruptor encendido lámpara
P1-N1= linea de interruptor
P2-N2=línea directa y comunicación por línea portadora

INSTALACIÓN

En cuanto a las modalidades de funcionamiento del sistema de diagnóstico centralizado (tests periódicos de Funcionamiento o de Autonomía, Inhabilitación emergencia, configuración del sistema, etc.) véase el manual de la central.

SIGNIFICADO DE LAS SEÑALES

ROJO INTERMITENTE	EMERGENCIA DESACTIVADA
ROJO	FALLO DE LA BATERÍA O EL CIRCUITO
AMARILLO	FALLO DEL TUBO FLUORESCENTE
AMARILLO INTERMITENTE LENTO (1 SEGUNDO)	ERROR DE COMUNICACIÓN
VERDE	FUNCIONAMIENTO NORMAL
AMARILLO INTERMITENTE RÁPIDO (1/2 SEGUNDO)	DISPOSITIVO NO CONFIGURADO

MANTENIMIENTO

Sustituir la batería cuando el equipo, después de una recarga completa, no asegura más la autonomía nominal.
Ejemplos de lectura del código de la batería:
Ej. 1) 980304: 98 año 03 mes 04 día
Ej. 2) 271098: 27 día 10 mes 98 año
Ej. 3) 9811: 98 año 11 semana
Ej. 4) 2197: 21 semana 97 año

ADVERTENCIAS - GARANTÍA

- Este equipo tiene que ser usado sólo para la utilización para la que ha sido construido.
Cualquier otro uso se considera impropio y peligroso.
- Coloque la etiqueta de señalización adecuada de forma que el indicador luminoso esté visible durante la instalación.
- Antes de efectuar cualquier operación de mantenimiento, desconectar el aparato de la corriente eléctrica.
- Este aparato no puede ser eliminado como desecho urbano. En efecto, debe ser desechado de modo diferenciado a fin de evitar daños al ambiente, de conformidad con lo establecido por la Directiva 2002/96 y por las leyes nacionales de transposición relativas a la eliminación de los productos que ya no puedan ser utilizados. La inobservancia de las normas citadas está penada por la ley.
- Para posibles sustituciones de la lámpara y de la batería u otras reparaciones, dirigirse a un centro de asistencia técnica autorizado y solicitar el utilizo de recambios originales. La falta de respeto de cuanto indicado anteriormente puede perjudicar la seguridad del aparato.
- Respecto de las modalidades de intervención en garantía, sírvase contactar con el revendedor autorizado.

APARELHOS AUTÓNOMOS PARA ILUMINAÇÃO DE EMERGÊNCIA COM AUTODIAGNÓSTICO

INSTALAÇÃO

(Fig. 1a) Montagem no tecto
(Fig. 1b) Montagem no tecto com a armação IP65
A, B, C, D= sfure a armação na posição escolhida para a passagem dos cabos.
(Fig. 1c) Montagem na parede
A= fixe na parede
(Fig. 1d) Montagem na parede com a armação IP65
A= fixe na parede
(Fig. 2a) Desencaixe do aparelho
(Fig. 2b) Desmontagem do difusor para substituir a lâmpada
(Fig. 2c) Desmontagem da armação

ESQUEMAS DE LIGAÇÃO

(Fig. 3a) **SE** - So emergência
(Fig. 3b) **SA** - Iluminação mais emergência
A= teste
C= Interruptor acendimento lâmpada
P1-N1= linha interrompida
P2-N2= linha directa e comunicação com ondas canalizadas

INSTALAÇÃO

Para as modalidades de funcionamento do sistema de diagnóstico centralizado (testes periódicos de Funcionamento ou de Autonomia, Inibição da emergência, configuração da instalação, etc.) consultar o manual da central.

SINALIZAÇÕES DO LED

VERMELHO INTERMITENTE	DISP. EMERGÊNCIA OFF
VERMELHO	MAU FUNCIONAMENTO BATERIA OU CIRCUITO
AMARELO	MAU FUNCIONAMENTO TUBO FLUORESCENTE
AMARELO INTERMITENTE LENTO (1 SEGUNDO)	ERRO DE COMUNICAÇÃO
VERDE	FUNCIONAMENTO NORMAL
AMARELO INTERMITENTE RÁPIDO (1/2 SEGUNDO)	DISPOSITIVO NÃO CONFIGURADO

MANUTENÇÃO

Substituir a bateria quando o aparelho, após uma recarga completa, não consegue assegurar a autonomia nominal.
Exemplo de leitura do código data, bateria:
Ex. 1) 980304: 98 ano 03 mês 04 dia
Ex. 2) 271098: 27 dia 10 mês 98 ano
Ex. 3) 9811: 98 ano 11 semana
Ex. 4) 2197: 21 semana, ano 97

ADVERTÊNCIAS - GARANTIA

- Este aparelho deverá ser destinado somente ao uso para o qual foi construído. Qualquer outro tipo de uso será considerado impróprio e perigoso.
- Antes de efetuar qualquer operação de limpeza ou de manutenção, desligar o aparelho da rede elétrica.
- Posicione a eventual etiqueta de sinalização de modo que o led de indicação permaneça visível no momento da instalação.
- O aparelho não deve ser eliminado junto aos resíduos urbanos normais. Deve ser recolhido separadamente, para evitar danos ao ambiente, respeitando a Directiva 2002/96 e as Leis nacionais de recebimento para a eliminação do produto no fim de sua vida útil; a inobservância das recomendações descritas acima está sujeita às sanções impostas pela Lei.
- Para eventuais substituições de baterias ou outras reparações dirigir-se a um centro de assistência técnica autorizado e pedir a utilização de peças sobressalentes e acessórios originais. O desrespeito das regras supra-citadas pode comprometer a segurança do aparelho.
- Sobre as condições de garantia contactar um Revendedor Autorizado.

AUTONOME APPARATEN VOOR NOODVERLICHTING MET ZELFDIAGNOSE

INSTALLATIE

(Fig. 1a) Plafondbevestiging
(Fig. 1b) Plafondbevestiging met houder IP65
A, B, C, D= druk de plaat door op de plaats waar de bedrading doorheen gaat.
(Fig. 1c) Wandmontage
A= an der wand befestigen
(Fig. 1d) Wandbevestiging met houder IP65
A= an der wand befestigen
(Fig. 2a) **L**osmaken van installatiebeugel
(Fig. 2b) **V**erwijderen van diffusor voor vervanging lampen
(Fig. 2c) **V**erwijderen van houder

AANSLUITSCHEMA'S

(Fig. 3a) **SE** - Alleen noodverlichting
(Fig. 3b) **SA** - Verlichting plus noodverlichting
A= test
C= schakelaar voor permanent-functie
P1-N1= geschakelde stroomlijn
P2-N2= directe lijn en communicatie met draaggolven

INSTALLATIE

Raadpleeg de handleiding van de centrale voor de werkwijze van het gecentraliseerde diagnosesysteem (periodiek testen van werking en autonomie, uitschakelen noodstatus, configuratie installatie, enz...).

SIGNALERINGEN LED

ROOD KNIPPEREND	NOODVERLICHTING OFF
ROOD	STORING BATTERIJ OF CIRCUIT
GEEL	STORING FLUORESCENTIEBUIS
GEEL KNIPPEREND LANGZAAM (1 SECONDE)	COMMUNICATIEFOUT
GROEN	REGULIERE WERKING
GEEL KNIPPEREND SNEL (1/2 SECONDE)	APPARAAT NIET GECONFIGUREERD

ONDERHOUD

De batterij vervangen wanneer een armatuur, na een volledige heroplading, niet meer de volledige autonomie garandeert.
Interpretatievoorbeeld van de datumcode op de batterij:
Voorb. 1) 980304: 98 jaar 03 maand 04 dag
Voorb. 2) 271098: 27 dag 10 maand 98 jaar
Voorb. 3) 9811: 98 jaar 11 week
Voorb. 4) 2197: 21 week 97 jaar

WAARSCHUWINGEN - GARANTIE

- Dit apparaat moet alleen daarvoor gebruikt worden waarvoor het gemaakt is. Elk ander gebruik moet als verkeerd en daarom gevaarlijk beschouwd worden.
- Voordat men een schoonmaak- of onderhoudsoperatie wil uitvoeren, moet men het apparaat van het lichtnet afsluiten.
- Plaats het eventuele signaleringsetiket zodanig dat de indicatieled nog zichtbaar is op het moment van installatie.
- Het apparaat mag niet als stadsvuil verwerkt worden. Het moet als gescheiden vuil ingezameld worden om milieuverontreiniging te voorkomen. Overeenkomstig Richtlijn 2002/96, en de nationale wetgeving voor de vuilverzameling in het kader van de verwerking van het versleten product, wordt de veronachtzaming van dit voorschrift door de wet gestraft.
- Men dient zich voor de eventuele vervanging van batterijen of andere reparaties tot een officieel onderhoudscentrum te richten met het verzoek om originele onderdelen te gebruiken. Het niet in acht nemen van de hierboven beschreven richtlijnen kan de veiligheid van het apparaat in gevaar brengen.
- Voor de wijze van handelen tijdens de garantieperiode dient u contact op te nemen met de Bevoegde Verkoper.

SELVFORSYNENDE NØDBELYSNINGSARMATUR MED SELVDIAGNOSEFUNKTION

MONTERING

(Fig. 1a) Loftsmontering
(Fig. 1b) Loftsmontering med ramme IP65
A, B, C, D= tag hul i rammebunden på det sted, hvor kablerne skal trækkes igennem.
(Fig. 1c) Vægmontering
A= fastgøres på væg
(Fig. 1d) Vægmontering med ramme IP65
A= fastgøres på væg
(Fig. 2a) Frigørelse af armatturet fra monteringsbeslaget
(Fig. 2b) Demontering af dæksel ved udskiftning af pære
(Fig. 2c) Demontering af ramme IP65

ANSCHLUSSPLÄNE

(Fig. 3a) **SE** - Kun nødbelysning
(Fig. 3b) **SA** - Permanent oplysning
A= testfunktion
C= Afbryder for tænding af lampe
P1-N1= fase nul tilslutning (ladespænding)
P2-N2=direkte ledning og kommunikasjon med ledebølge

MONTERING

Med hensyn til det centraliserede diagnosesystems funktionsmåder (periodisk test af Funktion eller Levetid, Forhindring af nødssituationer, anlæggets konfigurering osv...) henvises til centralens manual.

KONTROLLAMPESIGNALER

RØDT BLINKENDE	NØDDRIFT OFF
RØDT LYS	BATTERI-ELLER KREDSLØBSFEJL
GULT	DRIFTSFORSTYRRELSE PÅ LYSRØRET
GULT BLINKENDE LANGSOMT (1 SEKUND)	KOMMUNIKASJONSFEIL
GRØNT	NORMAL DRIFT
GULT BLINKENDE HURTIG (1/2 SEKUND)	STYREENHET IKKE KONFIGURERT

VEDLIGEHOLDELSE

Udskift batteriet når apparatet, efter en fuld genopladning, ikke mere er i stand til at sikre den nominelle autonomi.
Et eksempel på hvordan man læser produktionsdata på batterierne:
Eks. 1) 980304: 98 år 03 måned 04 dag
Eks. 2) 271098: 27 dag 10 måned 98 år
Eks. 3) 9811: 98 år 11 uge
Eks. 4) 2197: uge 21, år 97

ADVARSLER - GARANTI

- Dette armatur må udelukkende anvendes til det brug, som det er blevet konstrueret for. Enhver andet brug må betragtes som ukorrekt, og derfor farligt.
- Før al vedligeholdelse eller rengøring bør armaturet frakobles.
- Anbring en eventuel mærkat på en sådan måde, at lysdioden stadig er synlig på monteringstidspunktet.
- Apparatet må ikke bortskaffes som almindeligt husaffald. Det skal behandles som særskildt affald for at undgå miljøskader. I henhold til Direktiv 2002/96 og de nationale implementeringslovgivninger vedrørende bortskaffelse af disse produkter ved endt levetid, medfører manglende overholdelse af ovenstående straf i henhold til loven.
- For udskiftning af batterier eller andre reparationer, bedes De rette henvendelse til et autoriseret værksted, og at anmode om anvendelse af originale dele. Manglende overholdelse af ovennævnte regler kan skade produktet.

SJÄLVSTÄNDIGA APPARATER FÖR NÖDBELYSNING MED SJÄLVDIAGNOS

INSTALLATION

(Fig. 1a) Takmontering
(Fig. 1b) Takmontering med ram IP65
A, B, C, D= gör hål i ramens botten där kablarna ska dras igenom.
(Fig. 1c) Väggmontering
A= fästes på vägg
(Fig. 1d) Väggmontering med ram IP65
A= fästes på vägg
(Fig. 2a) Demontering av armaturdelen från sockeln
(Fig. 2b) Demontering av hölje vid byte av lampa
(Fig. 2c) Demontering av ram IP65

KOPPLINGSSCHEMAN

(Fig. 3a) **SE** - enbart nodbelysning
(Fig. 3b) **SA** - Belysning plus nödbelysning
A= brytare för tändning och släckning vid nättrift
C= Strömbrytare för tändning av lampa
P1-N1= ledning med strömbrytare
P2-N2= direktlinje ochkommunikation med transporterande vågor

INSTALLATION

För detaljer om det centraliserade diagnossystemets funktionssätt (regelbundna funktions- eller autonomitest, inhibering nödstopp, konfigurering av anläggningen osv...), se manualen till centralen.

LED SIGNALER

RÖD BLINKANDE	NÖDLÄGE OFF
RÖD	FELFUNKTION BATTERI ELLER STRÖMKRETS
GUL	FELFUNKTION I FLOURECERANDE LYSRÖR
GUL BLINKANDE LÅNGSAM (1 SEKUND)	KOMMUNIKATIONSFEL
GRÖN	NORMAL FUNKTION
GUL BLINKANDE SNABB (1/2 SEKUND)	ANORDNING INTE KONFIGURERAD

UNDERHÅLL

Byt ut batteriet när apparaten inte längre garanterar förutsedd autonomi efter en fullständig omladdning.
Exempel på ett batteris kodavläsning:
Ex. 1) 980304: 98 år 03 månad 04 dag
Ex. 2) 271098: 27 dag 10 månad 98 år
Ex. 3) 9811: 98 år 11 vecka
Ex. 4) 2197: vecka 21, år 97

VARNINGAR - GARANTI

- Den här apparaten får bara användas i avsett syfte. All annan användning är att anses som oriktig och därför farlig.
- Innan någon som helst åtgärd för rengöring eller underhåll utförs, koppla bort apparaten från nätanslutningen.
- Placera den eventuella varningsetiketten på så sätt att indikatorledet är fortfarande synligt vid installationsögonblicket.
- Apparaten får inte nedskrotas som hushållsavfall. Den ska källsorteras för att undvika att skada omgivningen. I enlighet med Direktiv 2002/96 och de nationella lagarna angående avfallshantering är underlåtenhet att iaktta ovannämnda anvisningar om nedskrotning av apparaten bestraffningsbart.
- Vid eventuellt utbyte av batterier eller andra reparationer, kontakta auktoriserad teknisk service och beställ originaldelar från tillverkaren. Försummad hänsyn till ovanstående kan innebära risker för apparatens säkerhet.
- Kontakta auktoriserad återförsäljare för tillvägagångssätt vid ingrepp som omfattas av garantin.

SELVFORSYNTE NØDBELYSNINGSARMATURER MED SELVDIAGNOSE

MONTERING

(Fig. 1a) Takmontering
(Fig. 1b) Takmontering med ramme IP65
A, B, C, D= ta hull i rammebunnen der hvor kablene skal trekkes gjennom.
(Fig. 1c) Veggmontering
A= festes på vegg
(Fig. 1d) Veggmontering med ramme IP65
A= festes på vegg
(Fig. 2a) Frakoble armateren
(*Fig. 2b)* Demontering av deksel ved lampebytte
(Fig. 2c) Demontering av ramme IP65

KOPLINGSSKJEMAER

(Fig. 3a) **SE** - Kun ledelys
(Fig. 3b) **SA** - Belysning samt nødbelysning
A= Testfunksjon
C= Bryter til lampen
P1-N1= Avbrutt ledning
P2-N2= Direkte ledning og bærefrekvensforbindelse

MONTERING

Når det gjelder de forskjellige funksjonsmodusene for det sentraliserte diagnosesystemet (periodiske Funksjons- eller Autonomitester, Utkopling ved nødstilfelle, konfigurering av system, etc…), se i sentralhåndboken.

KONTROLLAMPESIGNALER

RØDT BLINKENDE	NØDDRIFT OFF
RØDT	DRIFTSFORSTYRRELSE PÅ BATTERI ELLER KRETSLØP
GULT	DRIFTSFORSTYRRELSE PÅ LYSSTOFRØRET
GULT BLINKENDE LANGSOMT (1 SEKUND)	KOMMUNIKATIONSFEJL
GRØNT	NORMAL DRIFT
GULT BLINKENDE HURTIGT (1/2 SEKUND)	APPARAT IKKE KONFIGURERETRATO

VEDLIKEHOLD

Skift ut batteriet når armaturen, etter en gjennomført oppladning, ikke lenger garanterer den oppgitte brenntiden.
Eksempel på hvordan man leser produksjonsdata på batteriet:
Eks. 1) 980304: 98 år 03 måned 04 dag
Eks. 2) 271098: 27 dag 10 måned 98 år
Eks. 3) 9811: 98 år 11 uke
Eks. 4) 2197: uke 21, år 97

MERKNADER - GARANTI

- Denne armaturen må kun benyttes til det formålet den er konstruert for. Enhver annen bruk er å regne som feilaktig og dermed farlig.
- Armaturen må kobles fra kretsen i forkant av enhver rengjørings- eller vedlikeholdsoperasjon.
- Plasser den eventuelle varselsetiketten slik at kontrollampen fortsatt er synlig etter installasjon.
- Produktet må leveres som spesialavfall av miljømessige hensyn.
- Ved eventuelle utskiftinger av batteri eller andre reparasjoner; ta kontakt med autorisert verksted eller installatør. Slike utskiftinger krever dessuten bruk av originale deler. Manglende etterfølgelse av det ovenfor beskrevne kan sette armaturens sikkerhet på spill.
- Ved inngrep når garantien er gjeldende, kontakt Autorisert Forhandler.

TUTTOVETRO BANDIERA® 626 CENTRALTEST® BEGHELLI

230V-50Hz | CE 73/23 89/336 | IP40/IP65* | Beghelli

334.457.000 C

www.beghelli.com
BEGHELLI S.p.A. - Via Mozzeghine 13/15 - 40050 MONTEVEGLIO (BO) - Tel. 051 9660411 - Fax 051 9660444

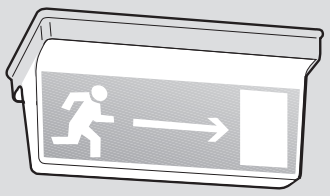

*IP40/IP65 (+ cod. 2734)

1a

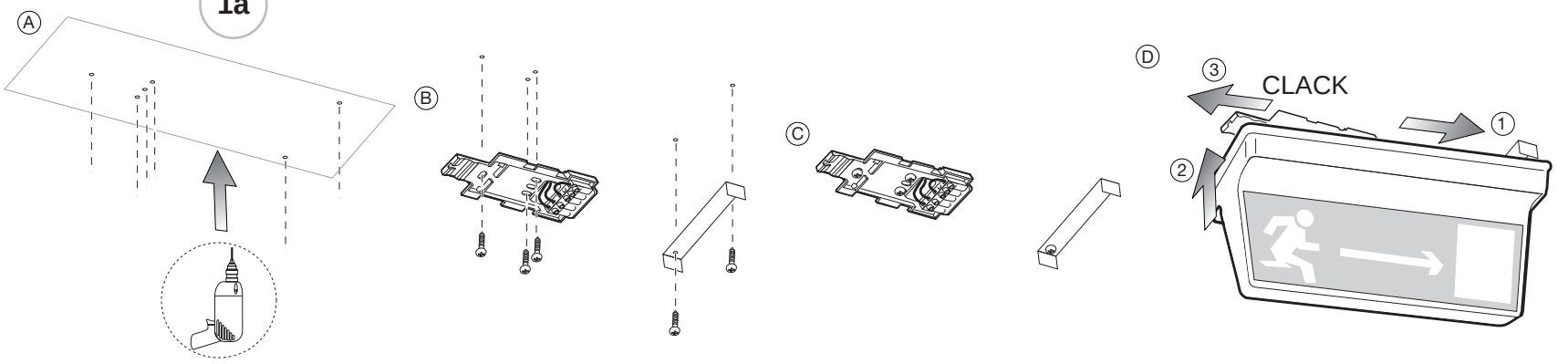

1b

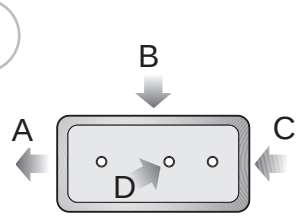

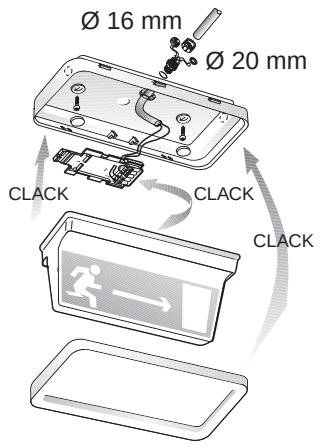

1c

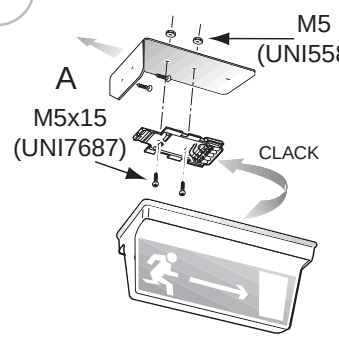

1d

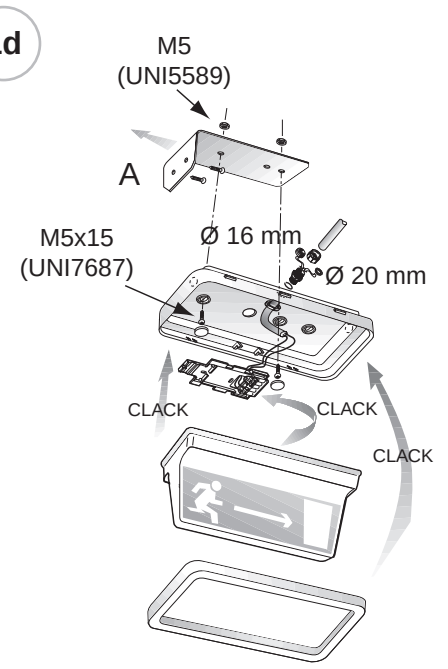

3a SE

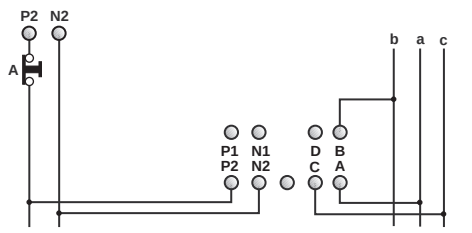

3b SA

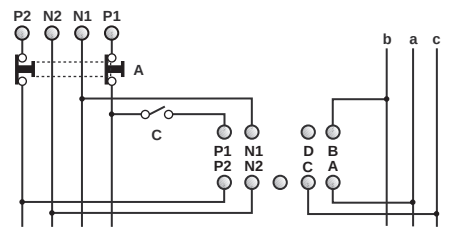

2a

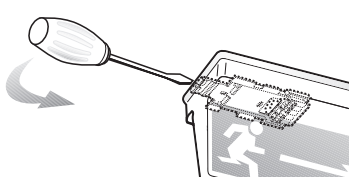

2b

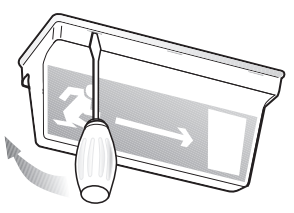

2c

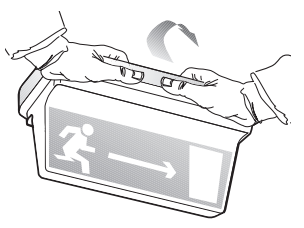

MODELOS DISPONIBLES - MODELES DISPONIBLES - PRODUKTÜBERSICHT - MODELS AVAILABLE - MODELLI DISPONIBILI - MODELOS DISPONÍVEIS - LEVERINGSPROGRAMMA - TILLGÄNGLIGA MODELLER - TILGÆNGELIGE MODELLER - TILGJENGELIGE MODELLER

E	F	D	GB	I			
Código de pedido	Réf. commande	Bestellnummer	Order code	Codice ordine	1582 (SE)	1584 (SA)	8708 (SA)
Absorción Máxima	Absorption maximum	Maximale Stromaufnahme	Max. Power Consumption	Assorb. Massimo	15mA	65mA	65mA
COS φ	COS φ	COS φ	COS φ	COS φ	0,9	0,8	0,8
Lámpara	Ampoule	Lampe	Lamp	Lampada	8W G5	8W G5	8W G5
Flujo de la lámpara	Flux de l'ampoule	Leuchtmittelleistung	Lamp flux	Flusso Lampada	385lm	385lm	385lm
Flujo luminoso	Flux lumineux	Ordnungsgemäße Leistung	Luminous flux	Flusso luminoso	50lm	60lm	60lm
Flujo normal	Flux ordinaire	Ordentlicher Strom	Standard luminosity	Flusso ordinario	-	80lm	80lm
Batería	Pile	Batterie	Battery	Batteria	NiMH 6V 1,2Ah	NiMH 6V 1,2Ah	NiMH 6V 2Ah
Autonomía	Autonomie	Betriebsdauer	Autonomy	Autonomia	1h	1h	3h

P	NL	DK	S	N			
Código da encomenda	Bestelnummer	Ordrekode	Beställningskod	Bestillingskode	1582 (SE)	1584 (SA)	8708 (SA)
Absorç. Máx	Max. stroomopname	Maksimalt strømforbrug	Maximalupptagning	Maksimalt strømforbruk	15mA	65mA	65mA
COS φ	COS φ	COS φ	COS φ	COS φ	0,9	0,8	0,8
Lámpara	Lamp	Lyskilde	Lamp	Lampe	8W G5	8W G5	8W G5
Fluxo da lâmpada	Lampstroom	Lysstrøm	Lampflöde	Lysstyrke, lampe	385lm	385lm	385lm
Fluxo luminoso	Lichtstroom	Lysstrøm normaldrift	Ljusflöde	Lysstyrke	50lm	60lm	60lm
Fluxo ordinário	Gewone stroom	Lysstrøm nøddrift	Normalt flöde	Alminnelig lysstyrke	-	80lm	80lm
Bateria	Batterij	Batteri	Batteri	Batte	NiMH 6V 1,2Ah	NiMH 6V 1,2Ah	NiMH 6V 2Ah
Autonomía	Autonomie	Betriebsdauer	Autonomy	Driftstid	1h	1h	3h

APPARECCHI AUTONOMI PER ILLUMINAZIONE D'EMERGENZA CON AUTODIAGNOSI

INSTALLAZIONE

(Fig. 1a) Montaggio a soffitto
(Fig. 1b) Montaggio a soffitto con guscio IP65
A, B, C, D= sfondare il guscio nella posizione scelta per il passaggio dei cavi
(Fig. 1c) Montaggio a parete
A= fissare alla parete
(Fig. 1d) Montaggio a parete con guscio IP65
A= fissare alla parete
(Fig. 2a) Sgancio dell'apparecchio
(Fig. 2b) Smontaggio diffusore
(Fig. 2c) Smontaggio guscio

SCHEMI DI COLLEGAMENTO

(Fig. 3a) **SE** - Solo emergenza
(Fig. 3b) **SA** - Illuminazione + emergenza
A= Test
C= Interuttore accensione lampada
c, a, b= Linea dati
P1-N1= linea interrotta
P2-N2= linea diretta

ISTRUZIONI PER L'USO

Per le modalità di funzionamento del sistema di diagnosi centralizzato (test periodici di Funzionamento o di Autonomia, Inibizione emergenza, configurazione impianto ecc...) fare riferimento al manuale della centrale.

SEGNALAZIONI LED

ROSSO LAMPEGGIANTE	EMERGENZA OFF
ROSSO	MALFUNZIONAMENTO BATTERIA O CIRCUITO
GIALLO	MALFUNZIONAMENTO TUBO FLUORESCENTE
GIALLO LAMPEGGIANTE	MANCANZADI COMUNICAZIONE
VERDE	FUNZIONAMENTO REGOLARE
VERDE LAMPEGGIANTE	DISPOSITIVO NON CONFIGURATO

MANUTENZIONE

Sostituire le batterie quando l'apparecchio, a seguito di una ricarica completa, non assicura più l'autonomia Nominale.
Esempio di lettura codice data, batteria:
Es. 1) 980304: 98 anno 03 mese 04 giorno
Es. 2) 271098: 27 giorno 10 mese 98 anno
Es. 3) 9811: 98 anno 11 settimana
Es. 4) 2197: 21 settimana 97 anno

AVVERTENZE - GARANZIA

- Questo apparecchio dovrà essere destinato solo all'uso per il quale è stato costruito.
  Ogni altro uso è da considerarsi improprio e pericoloso.
- Prima di effettuare qualsiasi operazione di pulizia o di manutenzione, disinserire l'apparecchio dalla rete.
- Posizionare l'eventuale etichetta di segnalazione in modo che il led d'indicazione sia ancora visibile al momento dell'installazione.
- L'apparecchio non deve essere smaltito come rifiuto urbano. Deve essere soggetto a raccolta separata per evitare danni all'ambiente.
  Nel rispetto della Direttiva 2002/96 e delle Leggi nazionali di recepimento per lo smaltimento del prodotto a fine vita, il mancato rispetto di quanto sopra è sanzionato dalla Legge.
- I prodotti Beghelli sono tutelati dalle leggi sulla proprietà intellettuale.
- Per l'eventuale sostituzione di batterie o altre riparazioni rivolgersi ad un centro di assistenza tecnica autorizzato e richiedere l'utilizzo di ricambi originali.
  Il mancato rispetto di quanto sopra può compromettere la sicurezza dell'apparecchio.
- Per le modalità di intervento in garanzia contattare il Numero Verde 800 626626 o il Rivenditore Autorizzato.

SELF-POWERED AUTO-DIAGNOSING LUMINAIRES FOR EMERGENCY LIGHTING

MOUNTING

(Fig. 1a) Ceiling mounting
(Fig. 1b) Ceiling mounting with IP65 frame
A, B, C, D= break the bottom where the cables shall pass through.
(Fig. 1c) Wall mounting
A= fix to the wall
(Fig. 1d) Wall mounting with IP65 frame
A= fix to the wall
(Fig. 2a) Unlocking from the mounting bracket
(Fig. 2b) To remove the diffuser
(Fig. 2c) To remove the IP65 frame

WIRING DIAGRAMS

(Fig. 3a) **SE** - Non maintained
(Fig. 3b) **SA** - Maintained
A= test
C= Light switch
c, a, b= Data line
P1-N1= interrupted line
P2-N2= direct line

INSTRUCTIONS FOR USE

For information on the centralised diagnosis system operation modes (Routine operation tests, Autonomy tests, Emergency disabling, System configuration, etc.) follow the instructions reported in the Control Unit manual.

LED SIGNALS

FLASHING RED	EMERGENCY OFF
RED	BATTERY OR CIRCUIT FAULT
YELLOW	LAMP FAILURE
FLASHING YELLOW	COMMUNICATION ERROR
GREEN	REGULAR OPERATION
FLASHING GREEN	DEVICE NOT CONFIGURED

MAINTENANCE

Replace the battery when the device no longer guarantees its rated duration after it has been completely recharged.
Battery code examples:
Ex. 1) 980304: 98 year 03 month 04 day
Ex. 2) 271098: 27 day 10 month 98 year
Ex. 3) 9811: 98 year 11 week
Ex. 4) 2197: 21 week 97 year

WARNINGS - GUARANTEE

- This device shall be used exclusively for the purpose for which it has been designed.
  Any other use is considered improper and therefore dangerous.
- Disconnect the device from the mains before starting to clean or service it.
- When fixing the signal labels pay attention that the led is kept visible.
- The product cannot be disposed as unsorted municipal waste. It must be collected separately to prevent negative environmental impacts.
  In accordance with the procedures of Directive 2002/96 and relevant national laws and regulations adopted pursuant to this Directive on the disposal of waste at the end of the life cycle of the product, any violation is sanctioned by law.
- Beghelli's products are subject to the applicable laws on intellectual property.
- Contact an authorised technical service centre for the replacement of batteries and for any other repairs possibly required use only original spare parts.
  The lacked respect of the above conditions may compromise the safety of the device.
- For details regarding warranty services, contact an authorized dealer.

NOTLEUCHTEN MIT SELBSTBETRIEB MIT DIAGNOSEFUNKTION

MONTAGE

(Fig. 1a) Deckenmontage
(Fig. 1b) Deckenmontage mit schale IP65
A, B, C, D= die schale an der gewünschten kabeldurchführungsstelle durchbrechen.
(Fig. 1c) Wandmontage
A= an der wand befestigen
(Fig. 1d) Wandmontage mit schale IP65
A= an der wand befestigen
(Fig. 2a) Aushaken des geräts
(Fig. 2b) Verwijderen van diffusor
(Fig. 2c) Demontage der schale

ANSCHLUSSPLÄNE

(Fig. 3a) **SE** - nur Notbeleuchtung
(Fig. 3b) **SA** - Beleuchtung plus not licht
A= test
C= Einschalter der Lampe
c, a, b= Datenlinie
P1-N1= unterbrochene leitung
P2-N2= DIREKTLEITUNG

GEBRAUCHSANWEISUNGEN

Infos zur Betriebsweise des zentralen Diagnosesystems (periodische Betriebs- oder Autonomie-Tests, Notaus-Sperrung, Anlagenkonfiguration usw.) sind im Handbuch der Zentrale zu finden.

LED SIGNALE

ROT BLINKEND	NOTLICHT AUSGESCHALTET
ROT BETRIEBSSTÖRUNG BATTERIE ODER STROMKREIS	
GELB	LAMPENSTÖRUNG
GELB BLINKEND	KEINE KOMMUNIKATION
GRÜN	KORREKTER BETRIEB
GRÜN BLINKEND	ANLAGE NICHT KONFIGURIERT

WARTUNG

Die Batterie wechseln, wenn nach einer vollständigen Aufladung die Nennbetriebsdauer nicht mehr gewährleistet ist.
Beispiele für Datums-Kennzeichnung auf der Batterie:
Bsp. 1) 980304: 3. März 1998
Bsp. 2) 271098: 27. Oktober 1998
Bsp. 3) 9811: 11 Kalenderwoche 1998
Bsp. 4) 2197: 21 Kalenderwoche 1997

WARNUNG - GARANTIE

- Das Gerät darf ausschließlich für den Zweck, für den es hergestellt wurde, verwendet werden.
  Jede davon abweichende Verwendung wird als nicht zweckentsprechend und somit als gefährlich angesehen.
- Vor Durchführung von Reinigungs- oder Wartungsarbeiten muss die Netzversorgung des Geräts unterbrochen werden.
- Das eventuelle Hinweisetikett so anbringen, dass die Led Anzeige auch noch bei der Installation lesbar ist.
- Das Gerät darf nicht als unsortierter Siedlungsabfall entsorgt werden.
  Zum Schutz der Umwelt muss es getrennt einer Sammelstelle abgegeben werden. Gemäß der Richtlinie 2002/96 und den entsprechenden nationalen Gesetzen über die Entsorgung von Altgeräten ist die Nichteinhaltung strafbar.
- Wenden Sie sich zum Ersetzen von Batterien oder bei Reparatureingriffe an eine zugelassene technische Servicestelle und fordern Sie Originalersatzteile an.
  Das Nichteinhalten vorstehender Bestimmungen kann die Gerätesicherheit gefährden.
- Für dieVorgehensweise bei Garantieleistungen wenden Sie sich an den autorisierten Händler.

APPAREILS AUTONOMES POUR L'ECLAIRAGE DE SECOURS AVEC AUTO-DIAGNOSTIC

INSTALLATION

(Fig. 1a) Montage au plafond
(Fig. 1b) Montage au plafond avec support IP65
A, B, C, D= percer le support au niveau de la position choisie pour le passage des câbles.
(Fig. 1c) Montage mural
A= fixer au mur
(Fig. 1d) Montage mural avec support IP65
A= fixer au mur
(Fig. 2a) Décrochage de l'appareil
(Fig. 2b) Demontage diffuseur pour remplacement ampoule
(Fig. 2c) Demontage du support

SCHEMAS DE RACCORDEMENT

(Fig. 3a) **SE** - Uniquement sécours
(Fig. 3b) **SA** - Eclairage + Etat d'urgence
A= test
C= Interrupteur de la lampe
c, a, b= Ligne données
P1-N1= ligne interrompue
P2-N2= ligne directe

MODE D'EMPLOI

Pour le mode de fonctionnement du système de diagnostic centralisé (tests périodiques de Fonctionnement ou d'Autonomie, Désactivation Fonction de Secours, Configuration installation, etc.) faire référence au manuel de la Centrale de Contrôle.

INDICATIONS DE LA LED

ROUGE CLIGNOTANT	ETAT D'URGENCE OFF
ROUGE	ECHEC DE BATTERIE OU CIRCUIT
JAUNE	ECHEC DE TUBE FLUORESCENT
JAUNE CLIGNOTANTE	ABSENCE DE COMMUNICATION
VERTE	FONCTIONNEMENT REGULIER
VERTE CLIGNOTANTE	DISPOSITIF NON CONFIGURE

MAINTENANCE

Remplacer la batterie quand l'appareil, à la suite d'une recharge complète, n'assure plus l'autonomie nominale.
Exemple de lecture du code date de la batterie:
Ex. 1) 980304: 98 année 03 mois 04 jour
Ex. 2) 271098: 27 jour 10 mois 98 année
Ex. 3) 9811: 98 année 11 semaine
Ex. 4) 2197: 21 semaine 97 année

AVERTISSEMENTS - GARANTIE

- Cet appareil ne devra être destiné qu'à l'utilisation pour laquelle il a été construit.
  Tout autre utilisation est impropre et dangereuse.
- Avant toute l'opération d'entretien ou de nettoyage, débrancher l'appareil du secteur.
- Positionner l'éventuelle étiquette explicative de façon à ce que le voyant soit encore visible au moment de l'installation.
- L'appareil ne doit pas être éliminé comme simple déchet urbain mais conformément à la collecte sélective pour garantir la protection de l'environnement.
  Conformément à la Directive 2002/96 et aux dispositions légales qui la transposent pour ce qui touche à l'élimination du produit au terme de sa durée de vie, les contrevenants aux dispositions en vigueur sont passibles des sanctions prévues par la loi.
- Pour le remplacement éventuel des piles ou d'autres réparations, s'adresser à un centre d'assistance technique agréé et demander l'utilisation de pièces de rechange originales.
  Le non respect des indications susmentionnées peut compromettre la sécurité de l'appareil.
- Pour les modalités d'intervention sous garantie, prendre contact avec le revendeur agréé.

APARATOS AUTÓNOMOS PARA ILUMINACIÓN DE EMERGENCIA CON AUTODIAGNÓSTICO

MONTAJE

(Fig. 1a) Montaje en el techo
(Fig. 1b) Montaje en el techo con envoltura IP65
A, B, C, D= romper la envoltura en la posición elegida para el paso de los cables.
(Fig. 1c) Montaje en la pared
A= sujetar a la pared
(Fig. 1d) montaje en la pared con envoltura IP65
A= sujetar a la pared
(Fig. 2a) Desenganche del aparato
(Fig. 2b) Desmontaje del difusor para sustituir la bombilla
(Fig. 2c) Desmontaje de la envoltura

ESQUEMAS DE CONEXIÓN

(Fig. 3a) **SE** - Individual
(Fig. 3b) **SA** - Iluminación más emergencia
A= test
C= Interruptor encendido lámpara
c, a, b= Línea de datos
P1-N1= linea de interruptor
P2-N2= linea directa

INSTRUCCIONES DE USO

En cuanto a las modalidades de funcionamiento del sistema de diagnóstico centralizado (tests periódicos de Funcionamiento o de Autonomía, Inhabilitación emergencia, configuración del sistema, etc.) véase el manual de la central.

SIGNIFICADO DE LAS SEÑALES

ROJO INTERMITENTE	EMERGENCIA DESACTIVADA
ROJO	MAL FUNCIONAMIENTO BATERÍA O CIRCUITO
AMARILLO	MAL FUNCIONAMIENTO TUBO FLUORESCENTE
AMARILLO INTERMITENTE	FALTA DE COMUNICACIÓN
VERDE	FUNCIONAMIENTO NORMAL
VERDE INTERMITENTE	DISPOSITIVO NO CONFIGURADO

MANTENIMIENTO

Sustituir la batería cuando el equipo, después de una recarga completa, no asegura más la autonomía nominal.
Ejemplos de lectura del código de la batería:
Ej. 1) 980304: 98 año 03 mes 04 día
Ej. 2) 271098: 27 día 10 mes 98 año
Ej. 3) 9811: 98 año 11 semana
Ej. 4) 2197: 21 semana 97 año

ADVERTENCIAS - GARANTÍA

- Este equipo tiene que ser usado sólo para la utilización para la que ha sido construido.
  Cualquier otro uso se considera impropio y peligroso.
- Coloque la etiqueta de señalización adecuada de forma que el indicador luminoso esté visible durante la instalación.
- Antes de efectuar cualquier operación de mantenimiento, desconectar el aparato de la corriente eléctrica.
- Este aparato no puede ser eliminado como desecho urbano. En efecto, debe ser desechado de modo diferenciado a fin de evitar daños al ambiente, de conformidad con lo establecido por la Directiva 2002/96 y por las leyes nacionales de transposición relativas a la eliminación de los productos que ya no puedan ser utilizados. La inobservancia de las normas citadas está penada por la ley.
- Para posibles sustituciones de la lámpara y de la batería u otras reparaciones, dirigirse a un centro de asistencia técnica autorizado y solicitar el utilizo de recambios originales. La falta de respeto de cuanto indicado anteriormente puede perjudicar la seguridad del aparato.
- Respecto de las modalidades de intervención en garantía, sírvase contactar con el revendedor autorizado.

APARELHOS AUTÓNOMOS PARA ILUMINAÇÃO DE EMERGÊNCIA COM AUTODIAGNÓSTICO

INSTALAÇÃO

(Fig. 1a) Montagem no tecto
(Fig. 1b) Montagem no tecto com a armação IP65
A, B, C, D= sfure a armação na posição escolhida para a passagem dos cabos.
(Fig. 1c) Montagem na parede
A= fixe na parede
(Fig. 1d) Montagem na parede com a armação IP65
A= fixe na parede
(Fig. 2a) Desencaixe do aparelho
(Fig. 2b) Desmontagem do difusor para substituir a lâmpada
(Fig. 2c) Desmontagem da armação

ESQUEMAS DE LIGAÇÃO

(Fig. 3a) **SE** - So emergência
(Fig. 3b) **SA** - Iluminação mais emergência
A= teste
C= Interruptor acendimento lâmpada
c, a, b= Linha dos dados
P1-N1= linha interrompida
P2-N2= linha directa

INSTRUÇÕES DE UTILIZAÇÃO

Para as modalidades de funcionamento do sistema de diagnóstico centralizado (testes periódicos de Funcionamento ou de Autonomia, Inibição da emergência, configuração da instalação, etc.) consultar o manual da central.

SINALIZAÇÕES DO LED

VERMELHO INTERMITENTE	EMERGÊNCIA OFF
VERMELHO	MAU FUNCIONAMENTO BATERIA OU CIRCUITO
AMARELO	MAU FUNCIONAMENTO LÂMP. FLUORESCENTE
AMARELO INTERMITENTE	FALTA DE COMUNICAÇÃO
VERDE	FUNCIONAMENTO REGULAR
VERDE INTERMITENTE	DISPOSITIVO NÃO CONFIGURADO

MANUTENÇÃO

Substituir a bateria quando o aparelho, após uma recarga completa, não consegue assegurar a autonomia nominal.
Exemplo de leitura do código data, bateria:
Ex. 1) 980304: 98 ano 03 mês 04 dia
Ex. 2) 271098: 27 dia 10 mês 98 ano
Ex. 3) 9811: 98 ano 11 semana
Ex. 4) 2197: 21 semana, ano 97

ADVERTÊNCIAS - GARANTIA

- Este aparelho deverá ser destinado somente ao uso para o qual foi construído.
  Qualquer outro tipo de uso será considerado impróprio e perigoso.
- Antes de efetuar qualquer operação de limpeza ou de manutenção, desligar o aparelho da rede elétrica.
- Posicione a eventual etiqueta de sinalização de modo que o led de indicação permaneça visível no momento da instalação.
- O aparelho não deve ser eliminado junto aos resíduos urbanos normais.
  Deve ser recolhido separadamente, para evitar danos ao ambiente, respeitando a Directiva 2002/96 e as Leis nacionais de recebimento para a eliminação do produto no fim de sua vida útil; a inobservância das recomendações descritas acima está sujeita às sanções impostas pela Lei.
- Para eventuais substituições de baterias ou outras reparações dirigir-se a um centro de assistência técnica autorizado e pedir a utilização de peças sobressalentes e acessórios originais.
  O desrespeito das regras supra-citadas pode comprometer a segurança do aparelho.
- Sobre as condições de garantia contactar um Revendedor Autorizado.

AUTONOME APPARATEN VOOR NOODVERLICHTING MET ZELFDIAGNOSE

INSTALLATIE

(Fig. 1a) Plafondbevestiging
(Fig. 1b) Plafondbevestiging met houder IP65
A, B, C, D= druk de plaat door op de plaats waar de bedrading doorheen gaat.
(Fig. 1c) Wandmontage
A= an der wand befestigen
(Fig. 1d) Wandbevestiging met houder IP65
A= an der wand befestigen
(Fig. 2a) **L**osmaken van installatiebeugel
(Fig. 2b) **V**erwijderen van diffusor voor vervanging lampen
(Fig. 2c) **V**erwijderen van houder

AANSLUITSCHEMA'S

(Fig. 3a) **SE** - Alleen noodverlichting
(Fig. 3b) **SA** - Verlichting plus noodverlichting
A= test
C= schakelaar voor permanent-functie
c, a, b= Gegevenslijn
P1-N1= geschakelde stroomlijn
P2-N2= directe stroomlijn

GEBRUIKSAANWIJZINGEN

Raadpleeg de handleiding van de centrale voor de werkwijze van het gecentraliseerde diagnosesysteem (periodiek testen van werking en autonomie, uitschakelen noodstatus, configuratie installatie, enz...)

SIGNALERINGEN LED

ROOD KNIPPEREND	NOODVERLICHTING UIT
ROOD	BATTERIJ OF CIRCUIT WERKT NIET GOED
GEEL	FLUORESCERENDE BUIS WERKT NIET GOED
GEEL KNIPPEREND	AFWEZIGHEID VAN COMMUNICATIE
GROEN	REGULIERE WERKING
GROEN KNIPPEREND	NIET GECONFIGUREERDE INRICHTING

ONDERHOUD

De batterij vervangen wanneer een armatuur, na een volledige heroplading, niet meer de volledige autonomie garandeert.
Interpretatievoorbeeld van de datumcode op de batterij:
Voorb. 1) 980304: 98 jaar 03 maand 04 dag
Voorb. 2) 271098: 27 dag 10 maand 98 jaar
Voorb. 3) 9811: 98 jaar 11 week
Voorb. 4) 2197: 21 week 97 jaar

WAARSCHUWINGEN - GARANTIE

- Dit apparaat moet alleen daarvoor gebruikt worden waarvoor het gemaakt is.
  Elk ander gebruik moet als verkeerd en daarom gevaarlijk beschouwd worden.
- Voordat men een schoonmaak- of onderhoudsoperatie wil uitvoeren, moet men het apparaat van het lichtnet afsluiten.
- Plaats het eventuele signaleringsetiket zodanig dat de indicatieled nog zichtbaar is op het moment van installatie.
- Het apparaat mag niet als stadsvuil verwerkt worden. Het moet als gescheiden vuil ingezameld worden om milieuverontreiniging te voorkomen.
  Overeenkomstig Richtlijn 2002/96, en de nationale wetgeving voor de vuilverzameling in het kader van de verwerking van het versleten product, wordt de veronachtzaming van dit voorschrift door de wet gestraft.
- Men dient zich voor de eventuele vervanging van batterijen of andere reparaties tot een officieel onderhoudscentrum te richten met het verzoek om originele onderdelen te gebruiken.
  Het niet in acht nemen van de hierboven beschreven richtlijnen kan de veiligheid van het apparaat in gevaar brengen.
- Voor de wijze van handelen tijdens de garantieperiode dient u contact op te nemen met de Bevoegde Verkoper.

SELVFORSYNENDE NØDBELYSNINGSARMATUR MED SELVDIAGNOSEFUNKTION

MONTERING

(Fig. 1a) Loftsmontering
(Fig. 1b) Loftsmontering med ramme IP65
A, B, C, D= tag hul i rammebunden på det sted, hvor kablerne skal trækkes igennem.
(Fig. 1c) Vægmontering
A= fastgøres på væg
(Fig. 1d) Vægmontering med ramme IP65
A= fastgøres på væg
(Fig. 2a) Frigørelse af armatturet fra monteringsbeslaget
(Fig. 2b) Demontering af dæksel ved udskiftning af pære
(Fig. 2c) Demontering af ramme IP65

ANSCHLUSSPLÄNE

(Fig. 3a) **SE** - Kun nødbelysning
(Fig. 3b) **SA** - Permanent oplysning
A= testfunktion
C= Afbryder for tænding af lampe
c, a, b= Dataledning
P1-N1= fase nul tilslutning (ladespænding)
P2-N2= direkte ledning

BRUGERVEJLEDNING

Med hensyn til det centraliserede diagnosesystems funktionsmåder (periodisk test af Funktion eller Levetid, Forhindring af nødssituationer, anlæggets konfigurering osv...) henvises til centralens manual.

KONTROLLAMPESIGNALER

RØDT BLINKENDE	NØDDRIFT OFF
RØDT LYS	BATTERI-ELLER KREDSLØBSFEJL
GULT LYS	FEJL PÅ LYSRØRET
GULT BLINKENDE	MANGLENDE KOMMUNIKATION
GRØNT	NORMAL DRIFT
GRØNT BLINKENDE	ANORDNING IKKE KONFIGURERET

VEDLIGEHOLDELSE

Udskift batteriet når apparatet, efter en fuld genopladning, ikke mere er i stand til at sikre den nominelle autonomi.
Et eksempel på hvordan man læser produktionsdata på batterierne:
Eks. 1) 980304: 98 år 03 måned 04 dag
Eks. 2) 271098: 27 dag 10 måned 98 år
Eks. 3) 9811: 98 år 11 uge
Eks. 4) 2197: uge 21, år 97

ADVARSLER - GARANTI

- Dette armatur må udelukkende anvendes til det brug, som det er blevet konstrueret for.
  Enhver andet brug må betragtes som ukorrekt, og derfor farligt.
- Før al vedligeholdelse eller rengøring bør armaturet frakobles.
- Anbring en eventuel mærkat på en sådan måde, at lysdioden stadig er synlig på monteringstidspunktet.
- Apparatet må ikke bortskaffes som almindeligt husaffald. Det skal behandles som særskildt affald for at undgå miljøskader.
  I henhold til Direktiv 2002/96 og de nationale implementeringslovgivninger vedrørende bortskaffelse af disse produkter ved endt levetid, medfører manglende overholdelse af ovenstående straf i henhold til loven.
- For udskiftning af batterier eller andre reparationer, bedes De rette henvendelse til et autoriseret værksted, og at anmode om anvendelse af originale dele.
  Manglende overholdelse af ovennævnte regler kan skade produktet.
- For indgreb, omfattet af garantien, skal der rettes henvendelse til den autoriserede forhandler.

SJÄLVSTÄNDIGA APPARATER FÖR NÖDBELYSNING MED SJÄLVDIAGNOS

INSTALLATION

(Fig. 1a) Takmontering
(Fig. 1b) Takmontering med ram IP65
A, B, C, D= gör hål i ramens botten där kablarna ska dras igenom.
(Fig. 1c) Väggmontering
A= fästes på vägg
(Fig. 1d) Väggmontering med ram IP65
A= fästes på vägg
(Fig. 2a) Demontering av armaturdelen från sockeln
(Fig. 2b) Demontering av hölje vid byte av lampa
(Fig. 2c) Demontering av ram IP65

KOPPLINGSSCHEMAN

(Fig. 3a) **SE** - enbart nodbelysning
(Fig. 3b) **SA** - Belysning plus nödbelysning
A= brytare för tändning och släckning vid nättrift
C= Strömbrytare för tändning av lampa
c, a, b= Datalinje
P1-N1= ledning med strömbrytare
P2-N2= obruten fas

ANVÄNDNINGSANVISNINGAR

För detaljer om det centraliserade diagnossystemets funktionssätt (regelbundna funktions- eller autonomitest, inhibering nödstopp, konfigurering av anläggningen osv...), se manualen till centralen.

LED SIGNALER

RÖD BLINKANDE	NÖDLÄGE OFF
RÖD	FELFUNKTION BATTERI ELLER STRÖMKRETS
GUL	FEL PÅ LJUSKÄLLA
GUL BLINKANDE	KOMMUNIKATION SAKNAS
GRÖN	NORMAL FUNKTION
GRÖN BLINKANDE	ANORDNING INTE KONFIGUERAD

UNDERHÅLL

Byt ut batteriet när apparaten inte längre garanterar förutsedd autonomi efter en fullständig omladdning.
Exempel på ett batteris kodavläsning:
Ex. 1) 980304: 98 år 03 månad 04 dag
Ex. 2) 271098: 27 dag 10 månad 98 år
Ex. 3) 9811: 98 år 11 vecka
Ex. 4) 2197: vecka 21, år 97

VARNINGAR - GARANTI

- Den här apparaten får bara användas i avsett syfte.
  All annan användning är att anses som oriktig och därför farlig.
- Innan någon som helst åtgärd för rengöring eller underhåll utförs, koppla bort apparaten från nätanslutningen.
- Placera den eventuella varningsetiketten på så sätt att indikatorledet är fortfarande synligt vid installationsögonblicket.
- Apparaten får inte nedskrotas som hushållsavfall. Den ska källsorteras för att undvika att skada omgivningen.
  I enlighet med Direktiv 2002/96 och de nationella lagarna angående avfallshantering är underlåtenhet att iaktta ovannämnda anvisningar om nedskrotning av apparaten bestraffningsbart.
- Vid eventuellt utbyte av batterier eller andra reparationer, kontakta auktoriserad teknisk service och beställ originaldelar från tillverkaren.
  Försummad hänsyn till ovanstående kan innebära risker för apparatens säkerhet.
- Kontakta auktoriserad återförsäljare för tillvägagångssätt vid ingrepp som omfattas av garantin.

SELVFORSYNTE NØDBELYSNINGSARMATURER MED SELVDIAGNOSE

MONTERING

(Fig. 1a) Takmontering
(Fig. 1b) Takmontering med ramme IP65
A, B, C, D= ta hull i rammebunnen der hvor kablene skal trekkes gjennom.
(Fig. 1c) Veggmontering
A= festes på vegg
(Fig. 1d) Veggmontering med ramme IP65
A= festes på vegg
(Fig. 2a) Frakoble armateren
(*Fig. 2b)* Demontering av deksel ved lampebytte
(Fig. 2c) Demontering av ramme IP65

KOPLINGSSKJEMAER

(Fig. 3a) **SE** - Kun ledelys
(Fig. 3b) **SA** - Belysning samt nødbelysning
A= Testfunksjon
C= Bryter til lampen
c, a, b= Ledning, data
P1-N1= Avbrutt ledning
P2-N2= Direkte ledning

BRUKERVEILEDNING

Når det gjelder de forskjellige funksjonsmodusene for det sentraliserte diagnosesystemet (periodiske Funksjons- eller Autonomitester, Utkopling ved nødstilfelle, konfigurering av system, etc…), se i sentralhåndboken.

KONTROLLAMPESIGNALER

RØDT BLINKENDE	NØDDRIFT OFF
RØDT	DRIFTSFORSTYRRELSE PÅ BATTERIER ELLER KRETSLØP
GUL	FEIL VED LYSSTOFFRØR
GUL BLINKENDE	MANGLENDE KOMMUNIKASJON
GRØNT	NORMAL DRIFT
GRØNT BLINKENDE	ANORDNING IKKE KONFIGURERT

VEDLIKEHOLD

Skift ut batteriet når armaturen, etter en gjennomført oppladning, ikke lenger garanterer den oppgitte brenntiden.
Eksempel på hvordan man leser produksjonsdata på batteriet:
Eks. 1) 980304: 98 år 03 måned 04 dag
Eks. 2) 271098: 27 dag 10 måned 98 år
Eks. 3) 9811: 98 år 11 uke
Eks. 4) 2197: uke 21, år 97

MERKNADER - GARANTI

- Denne armaturen må kun benyttes til det formålet den er konstruert for.
  Enhver annen bruk er å regne som feilaktig og dermed farlig.
- Armaturen må kobles fra kretsen i forkant av enhver rengjørings- eller vedlikeholdsoperasjon.
- Plasser den eventuelle varselsetiketten slik at kontrollampen fortsatt er synlig etter installasjon.
- Produktet må leveres som spesialavfall av miljømessige hensyn.
- Ved eventuelle utskiftinger av batteri eller andre reparasjoner; ta kontakt med autorisert verksted eller installatør.
  Slike utskiftinger krever dessuten bruk av originale deler. Manglende etterfølgelse av det ovenfor beskrevne kan sette armaturens sikkerhet på spill.
- Ved inngrep når garantien er gjeldende, kontakt Autorisert Forhandler.

TUTTOVETRO BANDIERA® AUTOTEST® BEGHELLI INIBIT®

230V-50Hz | CE 73/23 89/336 | IP40/IP65*

Beghelli

334.384.000 E

www.beghelli.com
BEGHELLI S.p.A. - Via Mozzeghine 13/15 - 40050 MONTEVEGLIO (BO) - Tel. 051 9660411 - Fax 051 9660444

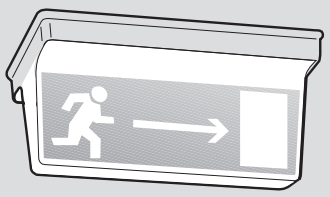

*IP40/IP65 (+ cod. 2734)

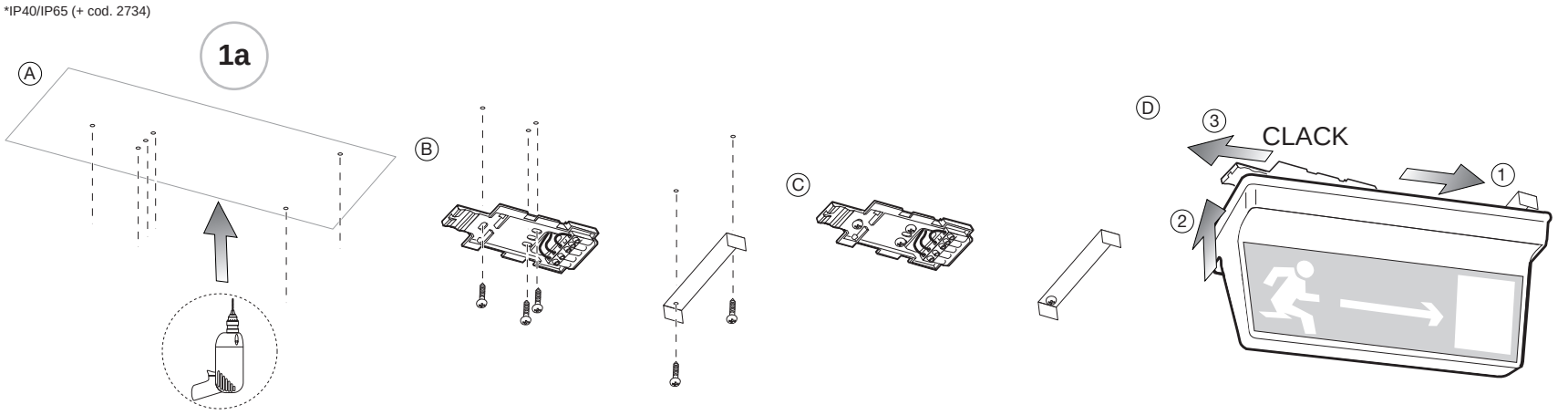

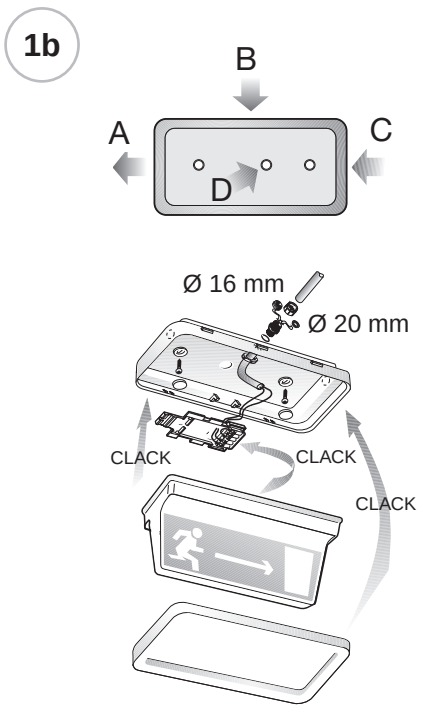

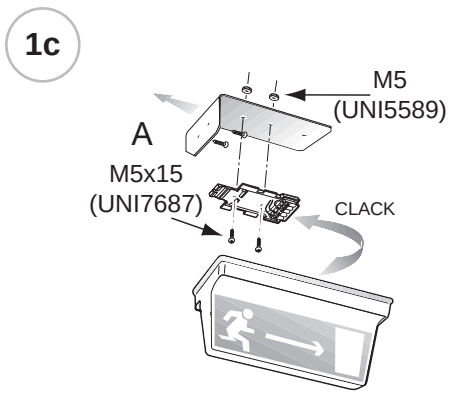

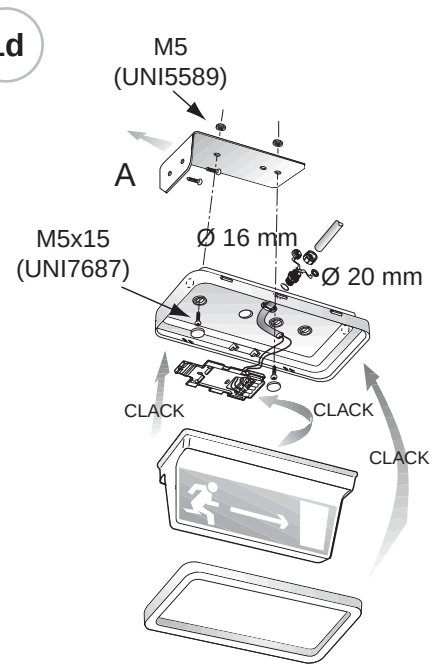

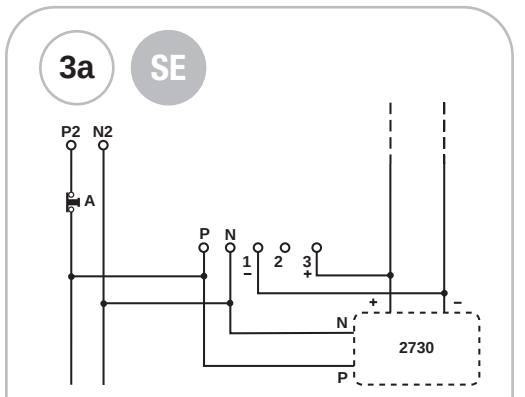

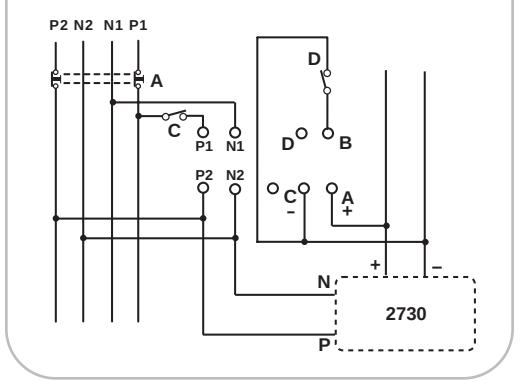

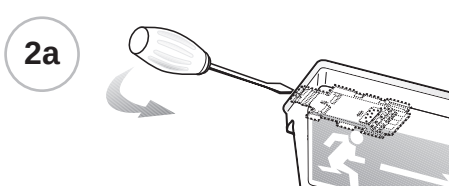

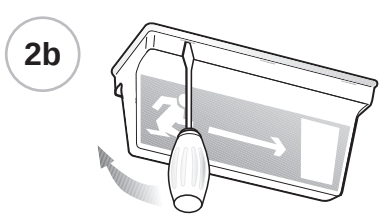

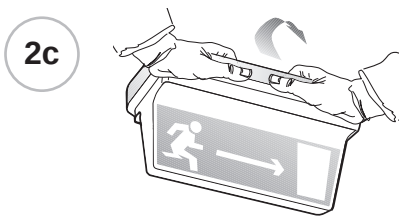

MODELOS DISPONIBLES - MODELES DISPONIBLES - PRODUKTÜBERSICHT - MODELS AVAILABLE - MODELLI DISPONIBILI - MODELOS DISPONÍVEIS - LEVERINGSPROGRAMMA - TILLGÄNGLIGA MODELLER - TILGÆNGELIGE MODELLER - TILGJENGELIGE MODELLER

E	F	D	GB	I			
Código de pedido	Réf. commande	Bestellnummer	Order code	Codice ordine	1575 (SE)	1577 (SE)	1579 (SA)
Absorción Máxima	Absorption maximum	Maximale Stromaufnahme	Max. Power Consumption	Assorb. Massimo	15mA	20mA	65mA
COS φ	COS φ	COS φ	COS φ	COS φ	0,9	0,9	0,6
Lámpara	Ampoule	Lampe	Lamp	Lampada	8W G5	8W G5	8W G5
Flujo de la lámpara	Flux de l'ampoule	Leuchtmittelleistung	Lamp flux	Flusso Lampada	385lm	385lm	385lm
Flujo luminoso	Flux lumineux	Ordnungsgemäße Leistung	Luminous flux	Flusso luminoso	45lm	55lm	65lm
Flujo normal	Flux ordinaire	Ordentlicher Strom	Standard luminosity	Flusso ordinario	-	-	85lm
Batería	Pile	Batterie	Battery	Batteria	NiMH 3,6V 1,2Ah	NiMH 6V 2Ah	NiMH 6V 1,2Ah
Autonomía	Autonomie	Betriebsdauer	Autonomy	Autonomia	1h	3h	1h

P	NL	DK	S	N			
Código da encomenda	Bestelnummer	Ordrekode	Beställningskod	Bestillingskode	1575 (SE)	1577 (SE)	1579 (SA)
Absorç. Máx	Max. stroomopname	Maksimalt strømforbrug	Maximalupptagning	Maksimalt strømforbruk	15mA	20mA	65mA
COS φ	COS φ	COS φ	COS φ	COS φ	0,9	0,9	0,6
Lámpara	Lamp	Lyskilde	Lamp	Lampe	8W G5	8W G5	8W G5
Fluxo da lâmpada	Lampstroom	Lysstrøm	Lampflöde	Lysstyrke, lampe	385lm	385lm	385lm
Fluxo luminoso	Lichtstroom	Lysstrøm normaldrift	Ljusflöde	Lysstyrke	45lm	55lm	65lm
Fluxo ordinário	Gewone stroom	Lysstrøm nøddrift	Normalt flöde	Alminnelig lysstyrke	-	-	85lm
Bateria	Batterij	Batteri	Batteri	Batte	NiMH 3,6V 1,2Ah	NiMH 6V 2Ah	NiMH 6V 1,2Ah
Autonomía	Autonomie	Betriebsdauer	Autonomy	Driftstid	1h	3h	1h

APPARECCHI AUTONOMI PER ILLUMINAZIONE D'EMERGENZA CON AUTODIAGNOSI E MODO DI RIPOSO

INSTALLAZIONE

(Fig. 1a) Montaggio a soffitto
(Fig. 1b) Montaggio a soffitto con guscio IP65
A, B, C, D= sfondare il guscio nella posizione scelta per il passaggio dei cavi
(Fig. 1c) Montaggio a parete
A= fissare alla parete
(Fig. 1d) Montaggio a parete con guscio IP65
A= fissare alla parete
(Fig. 2a) Sgancio dell'apparecchio
(Fig. 2b) Smontaggio diffusore
(Fig. 2c) Smontaggio guscio

SCHEMI DI COLLEGAMENTO

(Fig. 3a) **SE** - Solo emergenza
(Fig. 3b) **SA** - Illuminazione + emergenza
A= Test
C= Interuttore accensione lampada
D= Interruttore inibizione test
P1-N1= linea interrotta
P2-N2= linea diretta

ISTRUZIONI PER L'USO

Gli apparecchi AutoTest Beghelli eseguono test di funzionamento e di autonomia; il ciclo di test ha inizio quando l'apparecchio viene alimentato al termine dell'installazione.
Test di Funzionamento: cadenza settimanale
Test di durata: cadenza semestrale

ESECUZIONE DEI TEST

CONTEMPORANEA - Con l'interruttore esterno D (vedi schema per connessione) è possibile eseguire contemporaneamente o in tempi prestabiliti i test su tutto l'impianto. Con interruttore D chiuso si inibirà la funzionalità di test, alla scadenza di ogni ciclo il Led segnalerà lampeggiando l'impossibilità ad eseguire i test. Aprendo l'interruttore D gli apparecchi eseguiranno il test contemporaneamente.
AUTONOMA - Non collegando gli apparecchi ad un interruttore D, i test saranno eseguiti autonomamente alla scadenza di ogni ciclo. Non alimentando contemporaneamente gli apparecchi dell'impianto, i test verranno eseguiti in tempi diversi.
ATTENZIONE: Nelle 24 ore successive all'esecuzione del test di durata l'apparecchio può non garantire l'autonomia nominale.

SEGNALAZIONI LED

ROSSO LAMPEGGIANTE	EMERGENZA DISATTIVATA
ROSSO	MALFUNZIONAMENTO BATTERIA O CIRCUITO
GIALLO	MALFUNZIONAMENTO TUBO FLUORESCENTE
GIALLO LAMPEGGIANTE	TEST OFF
VERDE	FUNZIONAMENTO REGOLARE

Per porre l'apparecchio in "modo riposo", fare riferimento alle istruzioni del telecomando Inibit (Cod. Ordine 2730).

MANUTENZIONE

Sostituire le batterie quando l'apparecchio, a seguito di una ricarica completa, non assicura più l'autonomia Nominale.
Esempio di lettura codice data, batteria:
Es. 1) 980304: 98 anno 03 mese 04 giorno
Es. 2) 271098: 27 giorno 10 mese 98 anno
Es. 3) 9811: 98 anno 11 settimana
Es. 4) 2197: 21 settimana 97 anno

AVVERTENZE - GARANZIA

- Questo apparecchio dovrà essere destinato solo all'uso per il quale è stato costruito. Ogni altro uso è da considerarsi improprio e pericoloso.
- Prima di effettuare qualsiasi operazione di pulizia o di manutenzione, disinserire l'apparecchio dalla rete.
- Posizionare l'eventuale etichetta di segnalazione in modo che il led d'indicazione sia ancora visibile al momento dell'installazione.
- L'apparecchio non deve essere smaltito come rifiuto urbano. Deve essere soggetto a raccolta separata per evitare danni all'ambiente. Nel rispetto della Direttiva 2002/96 e delle Leggi nazionali di recepimento per lo smaltimento del prodotto a fine vita, il mancato rispetto di quanto sopra è sanzionato dalla Legge.
- I prodotti Beghelli sono tutelati dalle leggi sulla proprietà intellettuale.
- Per l'eventuale sostituzione di batterie o altre riparazioni rivolgersi ad un centro di assistenza tecnica autorizzato e richiedere l'utilizzo di ricambi originali. Il mancato rispetto di quanto sopra può compromettere la sicurezza dell'apparecchio.
- Per le modalità di intervento in garanzia contattare il Numero Verde 800 626626 o il Rivenditore Autorizzato.

SELF-POWERED AUTO-DIAGNOSING LUMINAIRES FOR EMERGENCY LIGHTING WITH STANDBY MODE

MOUNTING

(Fig. 1a) Ceiling mounting
(Fig. 1b) Ceiling mounting with IP65 frame
A, B, C, D= break the bottom where the cables shall pass through.
(Fig. 1c) Wall mounting
A= fix to the wall
(Fig. 1d) Wall mounting with IP65 frame
A= fix to the wall
(Fig. 2a) Unlocking from the mounting bracket
(Fig. 2b) To remove the diffuser
(Fig. 2c) To remove the IP65 frame

WIRING DIAGRAMS

(Fig. 3a) **SE** - Non maintained
(Fig. 3b) **SA** - Maintained
A= test
C= Light switch
D= Test inhibit switch
P1-N1= interrupted line
P2-N2= direct line

INSTRUCTIONS FOR USE

Beghelli AutoTest devices execute functional and duration tests. The test cycle begins when the device is powered after it has been installed.
Functional test: every week
Duration test: every six-months

EXECUTION OF THE TESTS

SIMULTANEOUS: By the external switch (D) [see wiring diagram] the whole system can be tested simultaneously or at pre-established time intervals.
When switch D is turned on, the test cannot be executed and, as each cycle expires, the LED will flash to point out that the tests cannot be executed. By turning the switch off, the devices will run the tests simultaneously.
STAND-ALONE: When the devices are not connected to a switch D, the tests are executed independently upon expiry of each cycle. When the system devices are not powered simultaneously, the tests are executed at different time intervals.
WARNING: During the 24 hours after the duration test has been carried out the device may not guarantee its rated duration.

LED SIGNALS

FLASHING RED	EMERGENCY OFF
RED	BATTERY OR CIRCUIT FAULT
YELLOW	FLUORESCENT TUBE FAULT
FLASHING YELLOW	TEST OFF
GREEN	REGULAR OPERATION

To set the device in rest-mode, refer to the instructions of the Inibit remote controller (Order code 2730).

MAINTENANCE

Replace the battery when the device no longer guarantees its rated duration after it has been completely recharged.
Battery code examples:
Ex. 1) 980304: 98 year 03 month 04 day
Ex. 2) 271098: 27 day 10 month 98 year
Ex. 3) 9811: 98 year 11 week
Ex. 4) 2197: 21 week 97 year

WARNINGS - GUARANTEE

- This device shall be used exclusively for the purpose for which it has been designed. Any other use is considered improper and therefore dangerous.
- Disconnect the device from the mains before starting to clean or service it.
- When fixing the signal labels pay attention that the led is kept visible.
- The product cannot be disposed as unsorted municipal waste. It must be collected separately to prevent negative environmental impacts. In accordance with the procedures of Directive 2002/96 and relevant national laws and regulations adopted pursuant to this Directive on the disposal of waste at the end of the life cycle of the product, any violation is sanctioned by law.
- Beghelli's products are subject to the applicable laws on intellectual property.
- Contact an authorised technical service centre for the replacement of batteries and for any other repairs possibly required use only original spare parts.
The lacked respect of the above conditions may compromise the safety of the device.
- For details regarding warranty services, contact an authorized dealer.

NOTLEUCHTEN MIT SELBSTBETRIEB MIT DIAGNOSEFUNKTION UND RUHEBETRIEB

MONTAGE

(Fig. 1a) Deckenmontage
(Fig. 1b) Deckenmontage mit schale IP65
A, B, C, D= die schale an der gewünschten kabeldurchführungsstelle durchbrechen.
(Fig. 1c) Wandmontage
A= an der wand befestigen
(Fig. 1d) Wandmontage mit schale IP65
A= an der wand befestigen
(Fig. 2a) Aushaken des geräts
(Fig. 2b) Verwijderen van diffusor
(Fig. 2c) Demontage der schale

ANSCHLUSSPLÄNE

(Fig. 3a) **SE** - nur Notbeleuchtung
(Fig. 3b) **SA** - Beleuchtung plus not licht
A= test
C= Einschalter der Lampe
D= Testsperrschalter
P1-N1= unterbrochene leitung
P2-N2= DIREKTLEITUNG

GEBRAUCHSANWEISUNGEN

Die Notleuchten mit Selbstprüfeinrichtung AutoTest führen automatische, wöchentliche Funktions- und halbjährliche Betriebsdauerprüfungen durch. Der Prüfzyklus startet mit dem erstmaligen Einschalten der Netzversorgung. Nach der Durchführung einer Betriebsdauerprüfung ist die Batterie spätestens nach 24 h wieder aufgeladen.

GLEICHZEITIGE TESTS

Sollen bei mehreren Notleuchten die Funktionsprüfungen gleichzeitig duchgeführt werden, so ist eine Synchronisation erforderlich. Dazu muss an den Klemmen 1 und 3 aller Notleuchten ein externer Schalter D angeschlossen werden. Ist dieser Schalter D geschlossen, signalisieren blinkende Leuchtdioden den nächsten Funktionsprüfungstermin.
Bei Öffnen des Schalters D erfolgt dann die zeitgleiche Auslösung einer Funktionsprüfung bei allen Notleuchten. Dieser Vorgang ist nur einmal nach der Inbetriebnahme durchzuführen und muß nur bei einer Änderung des Prüfzeitpunktes bzw. nach partiellen Netzausfällen, d. h. nur ein Teil der Notleuchten schaltet in Batteribetrieb um, wiederholt werden.

LED SIGNALE

ROT BLINKEND	NOTLICHT AUS
ROT	BETRIEBSSTÖRUNG BATTERIE ODER STROMREIS
GELB	BETRIEBSSTÖRUNG LEUCHTSTOFFROHR
GELB BLINKEND	TEST AUS
GRÜN	KORREKTER BETRIEB

Zur Nutzung der Fernschalteinrichtung (Schaltung der Betriebsbereitschaft) siehe die Anweisung der INHIBIT-Fernsteuerung (Bestell-Nr. 2730).

WARTUNG

Die Batterie wechseln, wenn nach einer vollständigen Aufladung die Nennbetriebsdauer nicht mehr gewährleistet ist.
Beispiele für Datums-Kennzeichnung auf der Batterie:
Bsp. 1) 980304: 3. März 1998
Bsp. 2) 271098: 27. Oktober 1998
Bsp. 3) 9811: 11 Kalenderwoche 1998
Bsp. 4) 2197: 21 Kalenderwoche 1997

WARNUNG - GARANTIE

- Das Gerät darf ausschließlich für den Zweck, für den es hergestellt wurde, verwendet werden. Jede davon abweichende Verwendung wird als nicht zweckentsprechend und somit als gefährlich angesehen.
- Vor Durchführung von Reinigungs- oder Wartungsarbeiten muss die Netzversorgung des Geräts unterbrochen werden.
- Das eventuelle Hinweisetikett so anbringen, dass die Led - Anzeige auch noch bei der Installation lesbar ist.
- Das Gerät darf nicht als unsortierter Siedlungsabfall entsorgt werden. Zum Schutz der Umwelt muss es getrennt einer Sammelstelle abgegeben werden. Gemäß der Richtlinie 2002/96 und den entsprechenden nationalen Gesetzen über die Entsorgung von Altgeräten ist die Nichteinhaltung strafbar.
- Wenden Sie sich zum Ersetzen von Batterien oder bei Reparatureingriffe an eine zugelassene technische Servicestelle und fordern Sie Originalersatzteile an. Das Nichteinhalten vorstehender Bestimmungen kann die Gerätesicherheit gefährden.
- Für dieVorgehensweise bei Garantieleistungen wenden Sie sich an den autorisierten Händler.

APPAREILS AUTONOMES POUR L'ECLAIRAGE DE SECOURS AVEC AUTO-DIAGNOSTIC ET MODE REPOS

INSTALLATION

(Fig. 1a) Montage au plafond
(Fig. 1b) Montage au plafond avec support IP65
A, B, C, D= percer le support au niveau de la position choisie pour le passage des câbles.
(Fig. 1c) Montage mural
A= fixer au mur
(Fig. 1d) Montage mural avec support IP65
A= fixer au mur
(Fig. 2a) Décrochage de l'appareil
(Fig. 2b) Demontage diffuseur pour remplacement ampoule
(Fig. 2c) Demontage du support

SCHEMAS DE RACCORDEMENT

(Fig. 3a) **SE** - Uniquement sécours
(Fig. 3b) **SA** - Eclairage + Etat d'urgence
A= test
C= Interrupteur de la lampe
D= Interrupteur d'inhibition du test
P1-N1= ligne interrompue
P2-N2= ligne directe

MODE D'EMPLOI

Les appareils AutoTest Beghelli effectuent des tests de fonctionnement et d'autonomie; le cycle de test commence quand l'appareil est alimenté au terme de l'installation.
Test de fonctionnement: fréquence hebdomadaire
Test de durée: fréquence semestrielle

EXECUTION SIMULTANEE DES TESTS

SIMULTANEE - Au moyen de l'interrupteur externe D (voir schéma de connexion) il est possible d'exécuter simultanément ou dans des temps préétablis les tests sur toute l'installation. Avec l'interrupteur D désactivé, on inhibera la fonctionnalité de test; à la fin de chacun cycle, la LED signalera en clignotant l'impossibilité d'exécuter les tests. En activant l'interrupteur D, les appareils exécuteront le test simultanément.
AUTONOME - Si on ne connecte pas les appareils à un interrupteur D, les tests seront exécutés de façon autonome à la fin de chacun cycle. Si on n'alimente pas simultanément les appareils de l'installation, les tests seront exécutés en des temps différents.
ATTENTION: Pendant les 24 heures qui suivent l'exécution du test de durée, l'appareil peut ne pas garantir l'autonomie nominale.

INDICATIONS DE LA LED

ROUGE CLIGNOTANTE	ETAT D'URGENCE OFF
ROUGE	AVARIE PILE OU CIRCUIT
JAUNE	AVARIE TUBE FLUORESCENT
JAUNE CLIGNOTANTE	TEST OFF
VERTE	FONCTIONNEMENT REGULIER

Pour disposer l'appareil en "etat de repos", référez-vous à l'instruction de la télécommande Inibit (Code Commande 2730).

MAINTENANCE

Remplacer la batterie quand l'appareil, à la suite d'une recharge complète, n'assure plus l'autonomie nominale.
Exemple de lecture du code date de la batterie:
Ex. 1) 980304: 98 année 03 mois 04 jour
Ex. 2) 271098: 27 jour 10 mois 98 année
Ex. 3) 9811: 98 année 11 semaine
Ex. 4) 2197: 21 semaine 97 année

AVERTISSEMENTS - GARANTIE

- Cet appareil ne devra être destiné qu'à l'utilisation pour laquelle il a été construit. Tout autre utilisation est impropre et dangereuse.
- Avant toute l'opération d'entretien ou de nettoyage, débrancher l'appareil du secteur.
- Positionner l'éventuelle étiquette explicative de façon à ce que le voyant soit encore visible au moment de l'installation.
- L'appareil ne doit pas être éliminé comme simple déchet urbain mais conformément à la collecte sélective pour garantir la protection de l'environnement. Conformément à la Directive 2002/96 et aux dispositions légales qui la transposent pour ce qui touche à l'élimination du produit au terme de sa durée de vie, les contrevenants aux dispositions en vigueur sont passibles des sanctions prévues par la loi.
- Pour le remplacement éventuel des piles ou d'autres réparations, s'adresser à un centre d'assistance technique agréé et demander l'utilisation de pièces de rechange originales. Le non respect des indications susmentionnées peut compromettre la sécurité de l'appareil.
- Pour les modalités d'intervention sous garantie, prendre contact avec le revendeur agréé.

APARATOS AUTÓNOMOS PARA ILUMINACIÓN DE EMERGENCIA CON AUTODIAGNÓSTICO Y ESTADO DE REPOSO

MONTAJE

(Fig. 1a) Montaje en el techo
(Fig. 1b) Montaje en el techo con envoltura IP65
A, B, C, D= romper la envoltura en la posición elegida para el paso de los cables.
(Fig. 1c) Montaje en la pared
A= sujetar a la pared
(Fig. 1d) montaje en la pared con envoltura IP65
A= sujetar a la pared
(Fig. 2a) Desenganche del aparato
(Fig. 2b) Desmontaje del difusor para sustituir la bombilla
(Fig. 2c) Desmontaje de la envoltura

ESQUEMAS DE CONEXIÓN

(Fig. 3a) **SE** - Individual
(Fig. 3b) **SA** - Iluminación más emergencia
A= test
C= Interruptor encendido lámpara
D= Interruptor de inhibición del test
P1-N1= linea de interruptor
P2-N2= linea directa

INSTRUCCIONES DE USO

Los equipos AutoTest Beghelli efectúan pruebas de funcionamiento y de autonomía; el ciclo de "test" comienza cuando el aparato es alimentado al final de la instalación.
Prueba de Funcionamiento: cada semana
Prueba de autonomía: semestralmente

EJECUCIÓN DE TESTS SIMULTÁNEOS

CONTEMPORÁNEA Mediante el interruptor exterior D (ver esquemas para conexión) es posible efectuar contemporáneamente o en tiempos establecidos anteriormente las pruebas en toda la instalación. Con el interruptor D cerrado se inhibirá la funcionalidad de prueba, al termine de cada ciclo el Led intermitente indicará la imposibilidad de efectuar la prueba. Abriendo el interruptor D los equipos efectuarán la prueba contemporáneamente.
AUTONOMA Si los equipos no se conectan a un interruptor D, las pruebas serán efectuadas autónomamente al terminar cada ciclo. Si los equipos de la instalación no se alimentan contemporáneamente, las pruebas se efectuarán en tiempos diversos.
CUIDADO: En las 24 horas siguientes de la realización de la prueba de autonomía, es posible que el equipo no asegure la autonomía nominal.

SIGNIFICADO DE LAS SEÑALES

ROJO INTERMITENTE	EMERGENCIA DESACTIVADA
ROJO	FALLO DE LA BATERÍA O EL CIRCUITO
AMARILLO	FALLO DEL TUBO FLUORESCENTE
AMARILLO INTERMITENTE	TEST DESACTIVADO
VERDE	FUNCIONAMIENTO NORMAL

Para poner el equipo en "estado de reposo", consultar la instrucción del telemando Inibit (Cod. Pedido 2730).

MANTENIMIENTO

Sustituir la batería cuando el equipo, después de una recarga completa, no asegura más la autonomía nominal.
Ejemplos de lectura del código de la batería:
Ej. 1) 980304: 98 año 03 mes 04 día
Ej. 2) 271098: 27 día 10 mes 98 año
Ej. 3) 9811: 98 año 11 semana
Ej. 4) 2197: 21 semana 97 año

ADVERTENCIAS - GARANTÍA

- Este equipo tiene que ser usado sólo para la utilización para la que ha sido construido. Cualquier otro uso se considera impropio y peligroso.
- Coloque la etiqueta de señalización adecuada de forma que el indicador luminoso esté visible durante la instalación.
- Antes de efectuar cualquier operación de mantenimiento, desconectar el aparato de la corriente eléctrica.
- Este aparato no puede ser eliminado como desecho urbano. En efecto, debe ser desechado de modo diferenciado a fin de evitar daños al ambiente, de conformidad con lo establecido por la Directiva 2002/96 y por las leyes nacionales de transposición relativas a la eliminación de los productos que ya no puedan ser utilizados. La inobservancia de las normas citadas está penada por la ley.
- Para posibles sustituciones de la lámpara y de la batería u otras reparaciones, dirigirse a un centro de asistencia técnica autorizado y solicitar el utilizo de recambios originales. La falta de respeto de cuanto indicado anteriormente puede perjudicar la seguridad del aparato.
- Respecto de las modalidades de intervención en garantía, sírvase contactar con el revendedor autorizado.

APARELHOS AUTÓNOMOS PARA ILUMINAÇÃO DE EMERGÊNCIA COM AUTODIAGNÓSTICO E MODO DE DESCANSO

INSTALAÇÃO

(Fig. 1a) Montagem no tecto
(Fig. 1b) Montagem no tecto com a armação IP65
A, B, C, D= sfure a armação na posição escolhida para a passagem dos cabos.
(Fig. 1c) Montagem na parede
A= fixe na parede
(Fig. 1d) Montagem na parede com a armação IP65
A= fixe na parede
(Fig. 2a) Desencaixe do aparelho
(Fig. 2b) Desmontagem do difusor para substituir a lâmpada
(Fig. 2c) Desmontagem da armação

ESQUEMAS DE LIGAÇÃO

(Fig. 3a) **SE** - So emergência
(Fig. 3b) **SA** - Iluminação mais emergência
A= teste
C= Interruptor acendimento lâmpada
D= Interruptor de inibição de teste
P1-N1= linha interrompida
P2-N2= linha directa

INSTRUÇÕES PARA O USO

Os aparelhos AutoTest Beghelli executam o teste de funcionamento e de autonomia; o ciclo do teste inicia-se quando o aparelho é alimentado no final da instalação.
Teste de Funcionamento: semanalmente
Teste de duração: semestralmente

EXECUÇÃO SIMULTÂNEA DOS TESTES

SIMULTÂNEA com o interruptor externo D (ver esquema de ligação) é possível executar simultâneamente, ou num tempo pré-estabelecido, os testes sobre toda a intalação. Com o interruptor D fechado impede-se o funcionamento do teste; no final de cada ciclo o Led indicará, piscando, a impossibilidade de executar os testes. Abrindo o interruptor D os aparelhos executarão o teste simultâneamente.
AUTÓNOMA Não ligando os aparelhos a um interruptor D, os testes serão executados autonomamente no final de D, os testes serão executados autonomamente no final de da intalação, os testes serão executados com tempos diferentes.
ATENÇÃO: Nas 24 horas seguintes à execução do teste de duração, o aparelho poderá não garantir a autonomia nominal.

SINALIZAÇÕES DO LED

VERMELHO INTERMITENTE	DISP. EMERGÊNCIA OFF
VERMELHO	MAU FUNCIONAMENTO BATERIA OU CIRCUITO
AMARELO	MAU FUNCIONAMENTO TUBO FLUORESCENTE
AMARELO INTERMITENTE	TESTE OFF
VERDE	FUNCIONAMENTO NORMAL

Para colocar o aparelho na posição "repouso" consultar as instruções do telecomando Inibit (Cod. Ordem 2730).

MANUTENÇÃO

Substituir a bateria quando o aparelho, após uma recarga completa, não consegue assegurar a autonomia nominal.
Exemplo de leitura do código data, bateria:
Ex. 1) 980304: 98 ano 03 mês 04 dia
Ex. 2) 271098: 27 dia 10 mês 98 ano
Ex. 3) 9811: 98 ano 11 semana
Ex. 4) 2197: 21 semana, ano 97

ADVERTÊNCIAS - GARANTIA

- Este aparelho deverá ser destinado somente ao uso para o qual foi construído.
Qualquer outro tipo de uso será considerado impróprio e perigoso.
- Antes de efetuar qualquer operação de limpeza ou de manutenção, desligar o aparelho da rede elétrica.
- Posicione a eventual etiqueta de sinalização de modo que o led de indicação permaneça visível no momento da instalação.
- O aparelho não deve ser eliminado junto aos resíduos urbanos normais. Deve ser recolhido separadamente, para evitar danos ao ambiente, respeitando a Directiva 2002/96 e as Leis nacionais de recebimento para a eliminação do produto no fim de sua vida útil; a inobservância das recomendações descritas acima está sujeita às sanções impostas pela Lei.
- Para eventuais substituições de baterias ou outras reparações dirigir-se a um centro de assistência técnica autorizado e pedir a utilização de peças sobressalentes e acessórios originais. O desrespeito das regras supra-citadas pode comprometer a segurança do aparelho.
- Sobre as condições de garantia contactar um Revendedor Autorizado.

APPARAAT MET AUTONOME WERKING VOOR VEILIGHEIDA SIGNALERING MET AUTODIAGNOSE EN RUSTWERKWIJZE

INSTALLATIE

(Fig. 1a) Plafondbevestiging
(Fig. 1b) Plafondbevestiging met houder IP65
A, B, C, D= druk de plaat door op de plaats waar de bedrading doorheen gaat.
(Fig. 1c) Wandmontage
A= an der wand befestigen
(Fig. 1d) Wandbevestiging met houder IP65
A= an der wand befestigen
(Fig. 2a) **L**osmaken van installatiebeugel
(Fig. 2b) **V**erwijderen van diffusor voor vervanging lampen
(Fig. 2c) **V**erwijderen van houder

AANSLUITSCHEMA'S

(Fig. 3a) **SE** - Alleen noodverlichting
(Fig. 3b) **SA** - Verlichting plus noodverlichting
A= test
C= schakelaar voor permanent-functie
D= Schakelaar verhindering test
P1-N1= geschakelde stroomlijn
P2-N2= directe stroomlijn

GEBRUIKSAANWIJZINGEN

De Beghelli AutoTest armaturen voeren functie-en autonomietesten uit. De testcyclus begint wanneer de armatuur na installatie onder spanning wordt gebracht.
Functietest: elke week
Autonomietest: elke zes maanden

GELIJKTIJDIGE UITVOERING VAN DE TESTS

TEGELIJKERTIJD Door middel van buitenschakelaar D (zie schema voor de verbinding) is het mogelijk om tegelijkertijd of op vastgestelde tijdstippen de hele installatie te testen. Met de schakelaar D dicht is het niet mogelijk om te testen, aan het einde van elke cyclus zal het Led knipperend aangeven dat het niet mogelijk is om de testen uit te voeren. Door de schakelaar te openen zullen de apparaten de test tegelijkertijd uitvoeren.
AUTONOOM Door de apparaten niet aan schakelaar D te verbinden, zullen de testen autonoom aan het einde van elke cyclus uitgevoerd worden. Door niet tegelijkertijd de apparaten van de installatie te voeden, zullen de testen op verschillende tijdstippen uitgevoerd worden.
ATTENTIE: Gedurende de 24 uur na het uitvoeren van de test is het mogelijk dat het apparaat niet de nominale zelfstandigheid kan garanderen.

SIGNALERINGEN LED

ROOD KNIPPEREND	NOODVERLICHTING OFF
ROOD	STORING BATTERIJ OF CIRCUIT
GEEL	STORING FLUORESCENTIEBUIS
GEEL KNIPPEREND	TEST OFF
GROEN	REGULIERE WERKING

Om het apparaat in de "rusttoestand" te zetten, refereren aan de instrukties van de Inibit afstandsbediening (Bestel Code 2730).

ONDERHOUD

De batterij vervangen wanneer een armatuur, na een volledige heroplading, niet meer de volledige autonomie garandeert.
Interpretatievoorbeeld van de datumcode op de batterij:
Voorb. 1) 980304: 98 jaar 03 maand 04 dag
Voorb. 2) 271098: 27 dag 10 maand 98 jaar
Voorb. 3) 9811: 98 jaar 11 week
Voorb. 4) 2197: 21 week 97 jaar

WAARSCHUWINGEN - GARANTIE

- Dit apparaat moet alleen daarvoor gebruikt worden waarvoor het gemaakt is. Elk ander gebruik moet als verkeerd en daarom gevaarlijk beschouwd worden.
- Voordat men een schoonmaak- of onderhoudsoperatie wil uitvoeren, moet men het apparaat van het lichtnet afsluiten.
- Plaats het eventuele signaleringsetiket zodanig dat de indicatieled nog zichtbaar is op het moment van installatie.
- Het apparaat mag niet als stadsvuil verwerkt worden. Het moet als gescheiden vuil ingezameld worden om milieuverontreiniging te voorkomen. Overeenkomstig Richtlijn 2002/96, en de nationale wetgeving voor de vuilverzameling in het kader van de verwerking van het versleten product, wordt de veronachtzaming van dit voorschrift door de wet gestraft.
- Men dient zich voor de eventuele vervanging van batterijen of andere reparaties tot een officieel onderhoudscentrum te richten met het verzoek om originele onderdelen te gebruiken. Het niet in acht nemen van de hierboven beschreven richtlijnen kan de veiligheid van het apparaat in gevaar brengen.
- Voor de wijze van handelen tijdens de garantieperiode dient u contact op te nemen met de Bevoegde Verkoper.

SELVSTYRENDE APPARAT MED AUTOMATISK DIAGNOSE TIL SIKKERHEDS-SIGNALERING OG "VENTETILSTAND"

MONTERING

(Fig. 1a) Loftsmontering
(Fig. 1b) Loftsmontering med ramme IP65
A, B, C, D= tag hul i rammebunden på det sted, hvor kablerne skal trækkes igennem.
(Fig. 1c) Vægmontering
A= fastgøres på væg
(Fig. 1d) Vægmontering med ramme IP65
A= fastgøres på væg
(Fig. 2a) Frigørelse af armatturet fra monteringsbeslaget
(Fig. 2b) Demontering af dæksel ved udskiftning af pære
(Fig. 2c) Demontering af ramme IP65

ANSCHLUSSPLÄNE

(Fig. 3a) **SE** - Kun nødbelysning
(Fig. 3b) **SA** - Belysning plus nødbelysning
A= testfunktion
C= Afbryder for tænding af lampe
D= Afbryder til forhindring af test
P1-N1= fase nul tilslutning (ladespænding)
P2-N2= direkte ledning

BRUGERVEJLEDNING

AutoTest Beghelli armaturer udfører funktions- og kapacitets-test; test cyklussen starter når armaturet bliver tilsluttet første gang efter installation.
Funktionstest: hver uge
Kapacitetstest: to gange om året

SAMTIDIG TEST

SAMTIDIGT - Ved tilslutning af kontakt D (se forbindelsesskemaet) er det muligt at fastsætte tidspunkter og udføre samtidige tests på hele anlægget.

Når D kontakten er lukket er test funktionen frakoblet. Ved enden af hver cyklus, signalerer LEDén, ved gult blink, at det er umuligt at udføre testen. Når D kontakten åbnes udfører armaturerne testen samtidigt.
UAFHÆNGIGT - Når armaturerne ikke er tilsluttet til D kontakten, bliver testene udført uafhængigt ved slutningen af hver cyklus. Da anlæggets armaturer ikke er tilsluttet samtidigt, vil testene blive udført på forskellige tidspunkter.
ADVARSEL: I døgnet som følger kapacitetstesten er det I en periode ikke muligt at sikre den nominelle drifttid.

KONTROLLAMPESIGNALER

RØDT BLINKENDE	NØDDRIFT OFF
RØDT DRIFTSFORSTYRRELSE PÅ BATTERI ELLER KREDSLØB	
GULT	DRIFTSFORSTYRRELSE PÅ LYSSTOFRØRET
GULT BLINKENDE	TEST OFF
GRØNT	NORMAL DRIFT

For at indstille armaturet til "hvile tilstand", henvises til Instruktionsbogen af Inibit fjernstyring (Orde kode 2730).

VEDLIGEHOLDELSE

Udskift batteriet når apparatet, efter en fuld genopladning, ikke mere er i stand til at sikre den nominelle autonomi. Et eksempel på hvordan man læser produktionsdata på batterierne:
Eks. 1) 980304: 98 år 03 måned 04 dag
Eks. 2) 271098: 27 dag 10 måned 98 år
Eks. 3) 9811: 98 år 11 uge
Eks. 4) 2197: uge 21, år 97

ADVARSLER - GARANTI

- Dette armatur må udelukkende anvendes til det brug, som det er blevet konstrueret for. Enhver andet brug må betragtes som ukorrekt, og derfor farligt.
- Før al vedligeholdelse eller rengøring bør armaturet frakobles.
- Anbring en eventuel mærkat på en sådan måde, at lysdioden den stadig er synlig på monteringstidspunktet.
- Apparatet må ikke bortskaffes som almindeligt husaffald. Det skal behandles som særskildt affald for at undgå miljøskader.
I henhold til Direktiv 2002/96 og de nationale implementeringslovgivninger vedrørende bortskaffelse af disse produkter ved endt levetid, medfører manglende overholdelse af ovenstående straf i henhold til loven.
- For udskiftning af batterier eller andre reparationer, bedes De rette henvendelse til et autoriseret værksted, og at anmode om anvendelse af originale dele.
Manglende overholdelse af ovennævnte regler kan skade produktet.
- For indgreb, omfattet af garantien, skal der rettes henvendelse til den autoriserede forhandler.

AUTONOM APPARAT FÖR SÄKERHETSSIGNALERING MED SJÄLVDIAGNOS OCH STANDBYLÄGE

INSTALLATION

(Fig. 1a) Takmontering
(Fig. 1b) Takmontering med ram IP65
A, B, C, D= gör hål i ramens botten där kablarna ska dras igenom.
(Fig. 1c) Väggmontering
A= fästes på vägg
(Fig. 1d) Väggmontering med ram IP65
A= fästes på vägg
(Fig. 2a) Demontering av armaturdelen från sockeln
(Fig. 2b) Demontering av hölje vid byte av lampa
(Fig. 2c) Demontering av ram IP65

KOPPLINGSSCHEMAN

(Fig. 3a) **SE** - enbart nodbelysning
(Fig. 3b) **SA** - Belysning plus nödbelysning
A= brytare för tändning och släckning vid nättrift
C= Strömbrytare för tändning av lampa
D= Testinhiberingsbrytare
P1-N1= ledning med strömbrytare
P2-N2= obruten fas

ANVÄNDNINGSANVISNINGAR

Armaturerna AutoTest Beghelli har ett system för övervakning av funktionsmässighet och lystid; testprogrammet sätter i gång när apparaten har monterats och strömförts.
Funktionstest: varje vecka
Varaktighetstest: var sjätte månad

SAMTIDIGA TESTKÖRNINGAR

SAMTIDIGT - utförande av testen: Med den yttre brytaren D (se anslutningsschema) kan tester utföras samtidigt eller på bestämda tider på hela anläggningen.

Med brytaren D avstängd går det inte att utföra funktionstesten. Vid varje avslutad cykel blinkar lysdioden och signalerar därigenom att testen inte går att utföra.
Om brytaren D vrids på kommer testen att utföras samtidigt på alla armaturer.
AUTONOM - Om inte armaturerna kopplas samman till en brytare D, kommer testerna att utföras autonomt vid slutet av varje cykel. Om inte alla armaturer på anläggningen strömförs samtidigt, utförs testerna vid olika tidpunkter.
VARNING: Under det dygn som följer efter testernas utförande kan det hända att apparaten inte kan garantera lystiden.

LED SIGNALER

RÖD BLINKANDE	NÖDLÄGE OFF
RÖD	FELFUNKTION BATTERI ELLER STRÖMKRETS
GUL	FELFUNKTION FLUORECERANDE LYSRÖR
GUL BLINKANDE	TEST OFF
GRÖN	NORMAL FUNKTION

För att ställa apparaten i "viloläge", se instruktionerna för fjärrkontrollen Inibit (Beställningskod 2730).

UNDERHÅLL

Byt ut batteriet när apparaten inte längre garanterar förutsedd autonomi efter en fullständig omladdning.
Exempel på ett batteris kodavläsning:
Ex. 1) 980304: 98 år 03 månad 04 dag
Ex. 2) 271098: 27 dag 10 månad 98 år
Ex. 3) 9811: 98 år 11 vecka
Ex. 4) 2197: vecka 21, år 97

VARNINGAR - GARANTI

- Den här apparaten får bara användas i avsett syfte.
All annan användning är att anses som oriktig och därför farlig.
- Innan någon som helst åtgärd för rengöring eller underhåll utförs, koppla bort apparaten från nätanslutningen.
- Placera den eventuella varningsetiketten på så sätt att indikatorledet är fortfarande synligt vid installationsögonblicket.
- Apparaten får inte nedskrotas som hushållsavfall. Den ska källsorteras för att undvika att skada omgivningen. I enlighet med Direktiv 2002/96 och de nationella lagarna angående avfallshantering är underlåtenhet att iaktta ovannämnda anvisningar om nedskrotning av apparaten bestraffningsbart.
- Vid eventuellt utbyte av batterier eller andra reparationer, kontakta auktoriserad teknisk service och beställ originaldelar från tillverkaren. Försummad hänsyn till ovanstående kan innebära risker för apparatens säkerhet.
- Kontakta auktoriserad återförsäljare för tillvägagångssätt vid ingrepp som omfattas av garantin.

AUTONOM APPARAT FOR SIKKERHETSSIGNALERING MED SELVDIAGNOS OG STANDBY-MODUS

MONTERING

(Fig. 1a) Takmontering
(Fig. 1b) Takmontering med ramme IP65
A, B, C, D= ta hull i rammebunnen der hvor kablene skal trekkes gjennom.
(Fig. 1c) Veggmontering
A= festes på vegg
(Fig. 1d) Veggmontering med ramme IP65
A= festes på vegg
(Fig. 2a) Frakoble armateren
(Fig. 2b) Demontering av deksel ved lampebytte
(Fig. 2c) Demontering av ramme IP65

KOPLINGSSKJEMAER

(Fig. 3a) **SE** - Kun ledelys
(Fig. 3b) **SA** - Belysning samt nødbelysning
A= Testfunksjon
C= Bryter til lampen
D= Bryter til forhindring av test
P1-N1= Avbrutt ledning
P2-N2= Direkte ledning

BRUKERVEILEDNING

AutoTest Beghelli- armaturene utfører driftstester og selvstendighetstester; testsyklusen begynner i det øyeblikk installasjonen er avsluttet og spenningen kobles til armaturen.
Funksjonstest: blir utført hver uke
Varighetstest: blir utført hvert halvår

SAMTIDIG TEST

SAMTIDIG UTFØRING: Ved hjelp av den utvendige bryteren D (se illustrasjon for tilkobling) er det mulig å utføre testene for hele installasjonen samtidig eller på forhåndsbestemte tidspunkter. Når bryteren D er slått av vil testfunksjonen være ute av drift. Ved enden av hver syklus vil et blinkende LED-signal indikere at det er umulig å gjennomføre testen. Når bryteren D er slått på vil armaturene utføre testene samtidig.
SELVSTENDIG UTFØRING: Hvis man ikke kobler armaturene til bryteren D vil testene utføres på hver armatur for seg ved enden av hver syklus.
Siden armaturene i installasjonen ikke lades samtidig, vil testene utføres på forskjellige tidspunkter.
MERK: I de 24 første timene etter man har gjennomført varighetstesten garanteres ikke armaturens oppgitte brenntid ved batteridrift.

KONTROLLAMPESIGNALER

RØDT BLINKENDE	NØDDRIFT OFF
RØDT DRIFTSFORSTYRRELSE PÅ BATTERI ELLER KRETSLØP	
GULT	DRIFTSFORSTYRRELSE PÅ LYSRØRET
GULT BLINKENDE	TEST OFF
GRØNT	NORMAL DRIFT

For å sette armaturen i "hvilemodus", se instruksjonene til fjernkontrollen Inibit (Ordrekode 2730).

VEDLIKEHOLD

Skift ut batteriet når armaturen, etter en gjennomført oppladning, ikke lenger garanterer den oppgitte brenntiden.
Eksempel på hvordan man leser produksjonsdata på batteriet:
Eks. 1) 980304: 98 år 03 måned 04 dag
Eks. 2) 271098: 27 dag 10 måned 98 år
Eks. 3) 9811: 98 år 11 uke
Eks. 4) 2197: uke 21, år 97

MERKNADER - GARANTI

- Denne armaturen må kun benyttes til det formålet den er konstruert for. Enhver annen bruk er å regne som feilaktig og dermed farlig.
- Armaturen må kobles fra kretsen i forkant av enhver rengjørings- eller vedlikeholdsoperasjon.
- Plasser den eventuelle varselsetiketten slik at kontrollampen fortsatt er synlig etter installasjon.
- Produktet må leveres som spesialavfall av miljømessige hensyn.
- Ved eventuelle utskiftinger av batteri eller andre reparasjoner; ta kontakt med autorisert verksted eller installatør. Slike utskiftinger krever dessuten bruk av originale deler. Manglende etterfølgelse av det ovenfor beskrevne kan sette armaturens sikkerhet på spill.
- Ved inngrep når garantien er gjeldende, kontakt Autorisert Forhandler.

TUTTOVETRO BANDIERA® 626 AUTOTEST® BEGHELLI

230V-50Hz | 73/23 89/336 | IP40/IP65* | Beghelli

334.383.000 E

www.beghelli.com
BEGHELLI S.p.A. - Via Mozzeghine 13/15 - 40050 MONTEVEGLIO (BO) - Tel. 051 9660411 - Fax 051 9660444

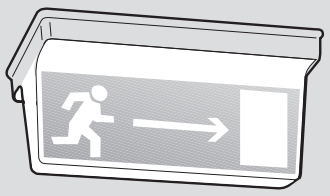

*IP40/IP65 (+ cod. 2734)

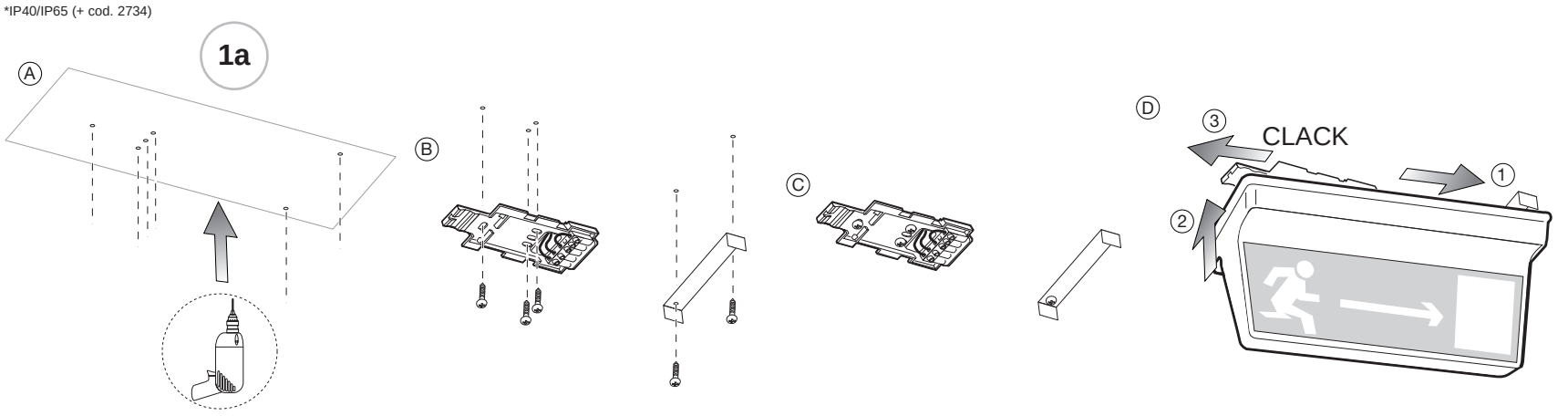

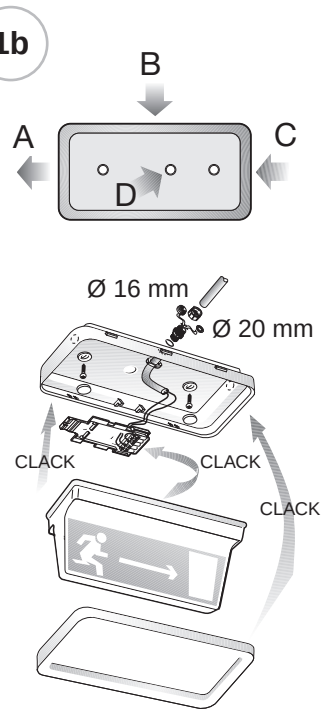

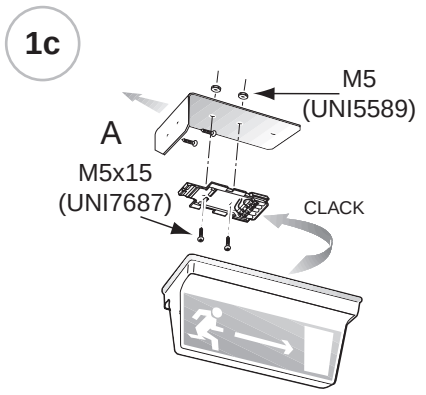

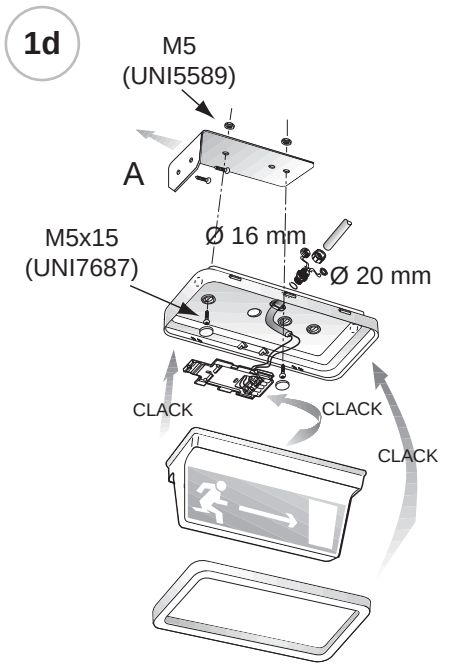

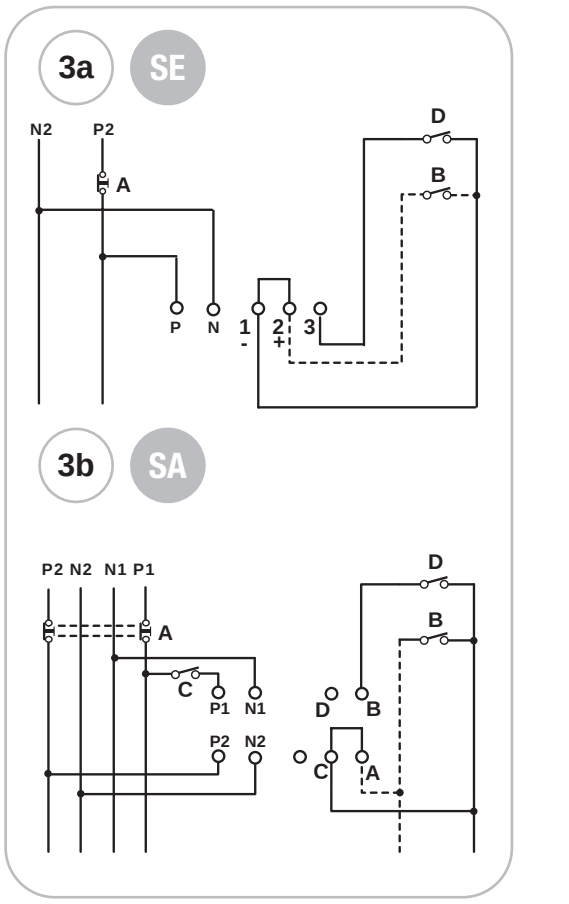

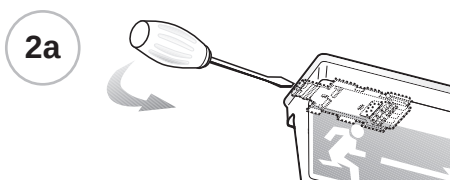

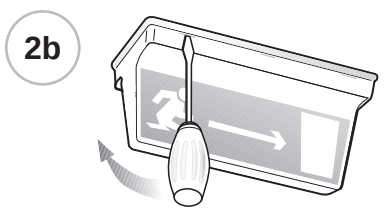

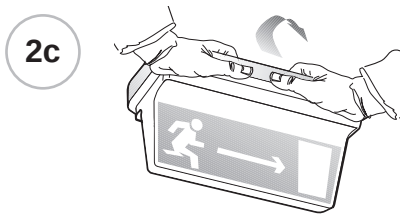

MODELOS DISPONIBLES - MODELES DISPONIBLES - PRODUKTÜBERSICHT - MODELS AVAILABLE - MODELLI DISPONIBILI - MODELOS DISPONÍVEIS - LEVERINGSPROGRAMMA - TILLGÄNGLIGA MODELLER - TILGÆNGELIGE MODELLER - TILGJENGELIGE MODELLER

E	F	D	GB	I			
Código de pedido	Réf. commande	Bestellnummer	Order code	Codice ordine	1574 (SE)	1576 (SE)	1578 (SA)
Absorción Máxima	Absorption maximum	Maximale Stromaufnahme	Max. Power Consumption	Assorb. Massimo	15mA	15mA	65mA
COS φ	COS φ	COS φ	COS φ	COS φ	0,9	0,9	0,9
Lámpara	Ampoule	Lampe	Lamp	Lampada	8W G5	8W G5	8W G5
Flujo de la lámpara	Flux de l'ampoule	Leuchtmittelleistung	Lamp flux	Flusso Lampada	385lm	385lm	385lm
Flujo luminoso	Flux lumineux	Ordnungsgemäße Leistung	Luminous flux	Flusso luminoso	47lm	55lm	65lm
Flujo normal	Flux ordinaire	Ordentlicher Strom	Standard luminosity	Flusso ordinario	-	-	85lm
Batería	Pile	Batterie	Battery	Batteria	NiMH 3,6V 1,2Ah	NiMH 6V 2Ah	NiMH 6V 1,2Ah
Autonomía	Autonomie	Betriebsdauer	Autonomy	Autonomia	1h	3h	1h

P	NL	DK	S	N			
Código da encomenda	Bestelnummer	Ordrekode	Beställningskod	Bestillingskode	1574 (SE)	1576 (SE)	1578 (SA)
Absorç. Máx	Max. stroomopname	Maksimalt strømforbrug	Maximalupptagning	Maksimalt strømforbruk	15mA	15mA	65mA
COS φ	COS φ	COS φ	COS φ	COS φ	0,9	0,9	0,9
Lámpara	Lamp	Lyskilde	Lamp	Lampe	8W G5	8W G5	8W G5
Fluxo da lâmpada	Lampstroom	Lysstrøm	Lampflöde	Lysstyrke, lampe	385lm	385lm	385lm
Fluxo luminoso	Lichtstroom	Lysstrøm normaldrift	Ljusflöde	Lysstyrke	47lm	55lm	65lm
Fluxo ordinário	Gewone stroom	Lysstrøm nøddrift	Normalt flöde	Alminnelig lysstyrke	-	-	85lm
Bateria	Batterij	Batteri	Batteri	Batte	NiMH 3,6V 1,2Ah	NiMH 6V 2Ah	NiMH 6V 1,2Ah
Autonomía	Autonomie	Betriebsdauer	Autonomy	Driftstid	1h	3h	1h

APPARECCHI AUTONOMI PER ILLUMINAZIONE D'EMERGENZA CON AUTODIAGNOSI

INSTALLAZIONE

(Fig. 1a) Montaggio a soffitto
(Fig. 1b) Montaggio a soffitto con guscio IP65
A, B, C, D= sfondare il guscio nella posizione scelta per il passaggio dei cavi
(Fig. 1c) Montaggio a parete
A= fissare alla parete
(Fig. 1d) Montaggio a parete con guscio IP65
A= fissare alla parete
(Fig. 2a) Sgancio dell'apparecchio
(Fig. 2b) Smontaggio diffusore
(Fig. 2c) Smontaggio guscio

SCHEMI DI COLLEGAMENTO

(Fig. 3a) **SE** - Solo emergenza
(Fig. 3b) **SA** - Illuminazione + emergenza
A= Test
B= Eventuale comando unificato disattivazione emergenza (rispettare le polarità).
C= Interruttore accensione lampada
D= Interruttore inibizione test
P1-N1= linea interrotta
P2-N2= linea diretta

ISTRUZIONI PER L'USO

Gli apparecchi AutoTest Beghelli eseguono test di funzionamento e di autonomia; il ciclo di test ha inizio quando l'apparecchio viene alimentato al termine dell'installazione.
Test di Funzionamento: cadenza settimanale
Test di durata: cadenza semestrale

ESECUZIONE DEI TEST

CONTEMPORANEA - Con l'interruttore esterno D (vedi schema per connessione) è possibile eseguire contemporaneamente o in tempi prestabiliti i test su tutto l'impianto. Con interruttore D chiuso si inibirà la funzionalità di test, alla scadenza di ogni ciclo il Led segnalerà lampeggiando l'impossibilità ad eseguire i test. Aprendo l'interruttore D gli apparecchi eseguiranno il test contemporaneamente.
AUTONOMA - Non collegando gli apparecchi ad un interruttore D, i test saranno eseguiti autonomamente alla scadenza di ogni ciclo. Non alimentando contemporaneamente gli apparecchi dell'impianto, i test verranno eseguiti in tempi diversi.
ATTENZIONE: Nelle 24 ore successive all'esecuzione del test di durata l'apparecchio può non garantire l'autonomia nominale.

SEGNALAZIONI LED

ROSSO LAMPEGGIANTE	EMERGENZA OFF
ROSSO	MALFUNZIONAMENTO BATTERIA O CIRCUITO
GIALLO	MALFUNZIONAMENTO TUBO FLUORESCENTE
GIALLO LAMPEGGIANTE	TEST OFF
VERDE	FUNZIONAMENTO REGOLARE

MANUTENZIONE

Sostituire le batterie quando l'apparecchio, a seguito di una ricarica completa, non assicura più l'autonomia Nominale.
Esempio di lettura codice data, batteria:
Es. 1) 980304: 98 anno 03 mese 04 giorno
Es. 2) 271098: 27 giorno 10 mese 98 anno
Es. 3) 9811: 98 anno 11 settimana
Es. 4) 2197: 21 settimana 97 anno

AVVERTENZE - GARANZIA

- Questo apparecchio dovrà essere destinato solo all'uso per il quale è stato costruito. Ogni altro uso è da considerarsi improprio e pericoloso.
- Prima di effettuare qualsiasi operazione di pulizia o di manutenzione, disinserire l'apparecchio dalla rete.
- Posizionare l'eventuale etichetta di segnalazione in modo che il led d'indicazione sia ancora visibile al momento dell'installazione.
- L'apparecchio non deve essere smaltito come rifiuto urbano. Deve essere soggetto a raccolta separata per evitare danni all'ambiente. Nel rispetto della Direttiva 2002/96 e delle Leggi nazionali di recepimento per lo smaltimento del prodotto a fine vita, il mancato rispetto di quanto sopra è sanzionato dalla Legge.
- I prodotti Beghelli sono tutelati dalle leggi sulla proprietà intellettuale.
- Per l'eventuale sostituzione di batterie o altre riparazioni rivolgersi ad un centro di assistenza tecnica autorizzato e richiedere l'utilizzo di ricambi originali.
  Il mancato rispetto di quanto sopra può compromettere la sicurezza dell'apparecchio.
- Per le modalità di intervento in garanzia contattare il Numero Verde 800 626626 o il Rivenditore Autorizzato.

SELF-POWERED AUTO-DIAGNOSING LUMINAIRES FOR EMERGENCY LIGHTING

MOUNTING

(Fig. 1a) Ceiling mounting
(Fig. 1b) Ceiling mounting with IP65 frame
A, B, C, D= break the bottom where the cables shall pass through.
(Fig. 1c) Wall mounting
A= fix to the wall
(Fig. 1d) Wall mounting with IP65 frame
A= fix to the wall
(Fig. 2a) Unlocking from the mounting bracket
(Fig. 2b) To remove the diffuser
(Fig. 2c) To remove the IP65 frame

WIRING DIAGRAMS

(Fig. 3a) **SE** - Non maintained
(Fig. 3b) **SA** - Maintained
A= test
B= Unified emergency deactivation command (observe the polarity)
C= Light switch
D= Test inhibit switch
P1-N1= interrupted line
P2-N2= direct line

INSTRUCTIONS FOR USE

Beghelli AutoTest devices execute functional and duration tests. The test cycle begins when the device is powered after it has been installed.
Functional test: every week
Duration test: every six-months

EXECUTION OF THE TESTS

SIMULTANEOUS: By the external switch (D) [see wiring diagram] the whole system can be tested simultaneously or at pre-established time intervals.
When switch D is turned on, the test cannot be executed and, as each cycle expires, the LED will flash to point out that the tests cannot be executed. By turning the switch off, the devices will run the tests simultaneously.
STAND-ALONE: When the devices are not connected to a switch D, the tests are executed independently upon expiry of each cycle. When the system devices are not powered simultaneously, the tests are executed at different time intervals.
WARNING: During the 24 hours after the duration test has been carried out the device may not guarantee its rated duration.

LED SIGNALS

FLASHING RED	EMERGENCY OFF
RED	BATTERY OR CIRCUIT FAULT
YELLOW	FLUORESCENT TUBE FAULT
FLASHING YELLOW	TEST OFF
GREEN	REGULAR OPERATION

MAINTENANCE

Replace the battery when the device no longer guarantees its rated duration after it has been completely recharged.
Battery code examples:
Ex. 1) 980304: 98 year 03 month 04 day
Ex. 2) 271098: 27 day 10 month 98 year
Ex. 3) 9811: 98 year 11 week
Ex. 4) 2197: 21 week 97 year

WARNINGS - GUARANTEE

- This device shall be used exclusively for the purpose for which it has been designed. Any other use is considered improper and therefore dangerous.
- Disconnect the device from the mains before starting to clean or service it.
- When fixing the signal labels pay attention that the led is kept visible.
- The product cannot be disposed as unsorted municipal waste. It must be collected separately to prevent negative environmental impacts. In accordance with the procedures of Directive 2002/96 and relevant national laws and regulations adopted pursuant to this Directive on the disposal of waste at the end of the life cycle of the product, any violation is sanctioned by law.
- Beghelli's products are subject to the applicable laws on intellectual property.
- Contact an authorised technical service centre for the replacement of batteries and for any other repairs possibly required use only original spare parts. The lacked respect of the above conditions may compromise the safety of the device.
- For details regarding warranty services, contact an authorized dealer.

NOTLEUCHTEN MIT SELBSTBETRIEB MIT DIAGNOSEFUNKTION

MONTAGE

(Fig. 1a) Deckenmontage
(Fig. 1b) Deckenmontage mit schale IP65
A, B, C, D= die schale an der gewünschten kabeldurchführungsstelle durchbrechen.
(Fig. 1c) Wandmontage
A= an der wand befestigen
(Fig. 1d) Wandmontage mit schale IP65
A= an der wand befestigen
(Fig. 2a) Aushaken des geräts
(Fig. 2b) Verwijderen van diffusor
(Fig. 2c) Demontage der schale

ANSCHLUSSPLÄNE

(Fig. 3a) **SE** - nur Notbeleuchtung
(Fig. 3b) **SA** - Beleuchtung plus not licht
A= test
B= Eventuelle Einheitsschaltung zum Entaktivieren des Notstands (Polungen berücksichtigen)
C= Einschalter der Lampe
D= Testsperrschalter
P1-N1= unterbrochene leitung
P2-N2= direkte Linie

GEBRAUCHSANWEISUNGEN

Die Notleuchten mit Selbstprüfeinrichtung AutoTest führen automatische, wöchentliche Funktions- und halbjährliche Betriebsdauerprüfungen durch.
Der Prüfzyklus startet mit dem erstmaligen Einschalten der Netzversorgung. Nach der Durchführung einer Betriebsdauerprüfung ist die Batterie spätestens nach 24 h wieder aufgeladen.

GLEICHZEITIGE TESTS

Sollen bei mehreren Notleuchten die Funktionsprüfungen gleichzeitig duchgeführt werden, so ist eine Synchronisation erforderlich. Dazu muss an den Klemmen 1 und 3 aller Notleuchten ein externer Schalter D angeschlossen werden. Ist dieser Schalter D geschlossen, signalisieren blinkende Leuchtdioden den nächsten Funktionsprüfungstermin.
Bei Öffnen des Schalters D erfolgt dann die zeitgleiche Auslösung einer Funktionsprüfung bei allen Notleuchten. Dieser Vorgang ist nur einmal nach der Inbetriebnahme durchzuführen und muß nur bei einer Änderung des Prüfzeitpunktes bzw. nach partiellen Netzausfällen, d. h. nur ein Teil der Notleuchten schaltet in Batteribetrieb um, wiederholt werden.

LED SIGNALE

ROT BLINKEND	NOTLICHT AUS
ROT	BETRIEBSSTÖRUNG BATTERIE ODER STROMREIS
GELB	BETRIEBSSTÖRUNG LEUCHTSTOFFROHR
GELB BLINKEND	TEST AUS
GRÜN	KORREKTER BETRIEB

WARTUNG

Die Batterie wechseln, wenn nach einer vollständigen Aufladung die Nennbetriebsdauer nicht mehr gewährleistet ist. Beispiele für Datums-Kennzeichnung auf der Batterie:
Bsp. 1) 980304: 3. März 1998
Bsp. 2) 271098: 27. Oktober 1998
Bsp. 3) 9811: 11 Kalenderwoche 1998
Bsp. 4) 2197: 21 Kalenderwoche 1997

WARNUNG - GARANTIE

- Das Gerät darf ausschließlich für den Zweck, für den es hergestellt wurde, verwendet werden. Jede davon abweichende Verwendung wird als nicht zweckentsprechend und somit als gefährlich angesehen.
- Vor Durchführung von Reinigungs- oder Wartungsarbeiten muss die Netzversorgung des Geräts unterbrochen werden.
- Das eventuelle Hinweisetikett so anbringen, dass die Led Anzeige auch noch bei der Installation lesbar ist.
- Das Gerät darf nicht als unsortierter Siedlungsabfall entsorgt werden. Zum Schutz der Umwelt muss es getrennt einer Sammelstelle abgegeben werden. Gemäß der Richtlinie 2002/96 und den entsprechenden nationalen Gesetzen über die Entsorgung von Altgeräten ist die Nichteinhaltung strafbar.
- Wenden Sie sich zum Ersetzen von Batterien oder bei Reparatureingriffe an eine zugelassene technische Servicestelle und fordern Sie Originalersatzteile an. Das Nichteinhalten vorstehender Bestimmungen kann die Gerätesicherheit gefährden.
- Für dieVorgehensweise bei Garantieleistungen wenden Sie sich an den autorisierten Händler.

APPAREILS AUTONOMES POUR L'ECLAIRAGE DE SECOURS AVEC AUTO-DIAGNOSTIC

INSTALLATION

(Fig. 1a) Montage au plafond
(Fig. 1b) Montage au plafond avec support IP65
A, B, C, D= percer le support au niveau de la position choisie pour le passage des câbles.
(Fig. 1c) Montage mural
A= fixer au mur
(Fig. 1d) Montage mural avec support IP65
A= fixer au mur
(Fig. 2a) Décrochage de l'appareil
(Fig. 2b) Demontage diffuseur pour remplacement ampoule
(Fig. 2c) Demontage du support

SCHEMAS DE RACCORDEMENT

(Fig. 3a) **SE** - Uniquement sécours
(Fig. 3b) **SA** - Eclairage + Etat d'urgence
A= test
B= Eventuelle commande unifiée de mise hors service de la lampe de secours (respecter les polarités)
C= Interrupteur de la lampe
D= Interrupteur d'inhibition du test
P1-N1= ligne interrompue
P2-N2= ligne directe

MODE D'EMPLOI

Les appareils AutoTest Beghelli effectuent des tests de fonctionnement et d'autonomie; le cycle de test commence quand l'appareil est alimenté au terme de l'installation.
Test de fonctionnement: fréquence hebdomadaire
Test de durée: fréquence semestrielle

EXECUTION SIMULTANEE DES TESTS

SIMULTANEE - Au moyen de l'interrupteur externe D (voir schéma de connexion) il est possible d'exécuter simultanément ou dans des temps préétablis les tests sur toute l'installation. Avec l'interrupteur D désactivé, on inhibera la fonctionnalité de test; à la fin de chacun cycle, la LED signalera en clignotant l'impossibilité d'exécuter les tests.
En activant l'interrupteur D, les appareils exécuteront le test simultanément.
AUTONOME - Si on ne connecte pas les appareils à un interrupteur D, les tests seront exécutés de façon autonome à la fin de chacun cycle.
Si on n'alimente pas simultanément les appareils de l'installation, les tests seront exécutés en des temps différents.
ATTENTION: Pendant les 24 heures qui suivent l'exécution du test de durée, l'appareil peut ne pas garantir l'autonomie nominale.

INDICATIONS DE LA LED

ROUGE CLIGNOTANTE	ETAT D'URGENCE OFF
ROUGE	AVARIE PILE OU CIRCUIT
JAUNE	AVARIE TUBE FLUORESCENT
JAUNE CLIGNOTANTE	TEST OFF
VERTE	FONCTIONNEMENT REGULIER

MAINTENANCE

Remplacer la batterie quand l'appareil, à la suite d'une recharge complète, n'assure plus l'autonomie nominale.
Exemple de lecture du code date de la batterie:
Ex. 1) 980304: 98 année 03 mois 04 jour
Ex. 2) 271098: 27 jour 10 mois 98 année
Ex. 3) 9811: 98 année 11 semaine
Ex. 4) 2197: 21 semaine 97 année

AVERTISSEMENTS - GARANTIE

- Cet appareil ne devra être destiné qu'à l'utilisation pour laquelle il a été construit. Tout autre utilisation est impropre et dangereuse.
- Avant toute l'opération d'entretien ou de nettoyage, débrancher l'appareil du secteur.
- Positionner l'éventuelle étiquette explicative de façon à ce que le voyant soit encore visible au moment de l'installation.
- L'appareil ne doit pas être éliminé comme simple déchet urbain mais conformément à la collecte sélective pour garantir la protection de l'environnement. Conformément à la Directive 2002/96 et aux dispositions légales qui la transposent pour ce qui touche à l'élimination du produit au terme de sa durée de vie, les contrevenants aux dispositions en vigueur sont passibles des sanctions prévues par la loi.
- Pour le remplacement éventuel des piles ou d'autres réparations, s'adresser à un centre d'assistance technique agréé et demander l'utilisation de pièces de rechange originales. Le non respect des indications susmentionnées peut compromettre la sécurité de l'appareil.
- Pour les modalités d'intervention sous garantie, prendre contact avec le revendeur agréé.

APARATOS AUTÓNOMOS PARA ILUMINACIÓN DE EMERGENCIA CON AUTODIAGNÓSTICO

MONTAJE

(Fig. 1a) Montaje en el techo
(Fig. 1b) Montaje en el techo con envoltura IP65
A, B, C, D= romper la envoltura en la posición elegida para el paso de los cables.
(Fig. 1c) Montaje en la pared
A= sujetar a la pared
(Fig. 1d) montaje en la pared con envoltura IP65
A= sujetar a la pared
(Fig. 2a) Desenganche del aparato
(Fig. 2b) Desmontaje del difusor para sustituir la bombilla
(Fig. 2c) Desmontaje de la envoltura

ESQUEMAS DE CONEXIÓN

(Fig. 3a) **SE** - Individual
(Fig. 3b) **SA** - Iluminación más emergencia
A= test
B= Mando unificado para desactivar la emergencia (opcional) (respetar las polaridades)
C= Interruptor encendido lámpara
D= Interruptor de inhibición del test
P1-N1= linea de interruptor
P2-N2=línea directa

INSTRUCCIONES DE USO

Los equipos AutoTest Beghelli efectúan pruebas de funcionamiento y de autonomía; el ciclo de "test" comienza cuando el aparato es alimentado al final de la instalación.
Prueba de Funcionamiento: cada semana
Prueba de autonomía: semestralmente

EJECUCIÓN DE TESTS SIMULTÁNEOS

CONTEMPORÁNEA Mediante el interruptor exterior D (ver esquemas para conexión) es posible efectuar contemporáneamente o en tiempos establecidos anteriormente las pruebas en toda la instalación. Con el interruptor D cerrado se inhibirá la funcionalidad de prueba, al termine de cada ciclo el Led intermitente indicará la imposibilidad de efectuar la prueba. Abriendo el interruptor D los equipos efectuarán la prueba contemporáneamente.
AUTONOMA Si los equipos no se conectan a un interruptor D, las pruebas serán efectuadas autónomamente al terminar cada ciclo. Si los equipos de la instalación no se alimentan contemporáneamente, las pruebas se efectuarán en tiempos diversos.
CUIDADO: En las 24 horas siguientes de la realización de la prueba de autonomía, es posible que el equipo no asegure la autonomía nominal.

SIGNIFICADO DE LAS SEÑALES

ROJO INTERMITENTE	EMERGENCIA DESACTIVADA
ROJO	FALLO DE LA BATERÍA O EL CIRCUITO
AMARILLO	FALLO DEL TUBO FLUORESCENTE
AMARILLO INTERMITENTE	TEST DESACTIVADO
VERDE	FUNCIONAMIENTO NORMAL

MANTENIMIENTO

Sustituir la batería cuando el equipo, después de una recarga completa, no asegura más la autonomía nominal.
Ejemplos de lectura del código de la batería:
Ej. 1) 980304: 98 año 03 mes 04 día
Ej. 2) 271098: 27 día 10 mes 98 año
Ej. 3) 9811: 98 año 11 semana
Ej. 4) 2197: 21 semana 97 año

ADVERTENCIAS - GARANTÍA

- Este equipo tiene que ser usado sólo para la utilización para la que ha sido construido. Cualquier otro uso se considera impropio y peligroso.
- Coloque la etiqueta de señalización adecuada de forma que el indicador luminoso esté visible durante la instalación.
- Antes de efectuar cualquier operación de mantenimiento, desconectar el aparato de la corriente eléctrica.
- Este aparato no puede ser eliminado como desecho urbano. En efecto, debe ser desechado de modo diferenciado a fin de evitar daños al ambiente, de conformidad con lo establecido por la Directiva 2002/96 y por las leyes nacionales de transposición relativas a la eliminación de los productos que ya no puedan ser utilizados. La inobservancia de las normas citadas está penada por la ley.
- Para posibles sustituciones de la lámpara y de la batería u otras reparaciones, dirigirse a un centro de asistencia técnica autorizado y solicitar el utilizo de recambios originales. La falta de respeto de cuanto indicado anteriormente puede perjudicar la seguridad del aparato.
- Respecto de las modalidades de intervención en garantía, sírvase contactar con el revendedor autorizado.

APARELHOS AUTÓNOMOS PARA ILUMINAÇÃO DE EMERGÊNCIA COM AUTODIAGNÓSTICO

INSTALAÇÃO

(Fig. 1a) Montagem no tecto
(Fig. 1b) Montagem no tecto com a armação IP65
A, B, C, D= sfure a armação na posição escolhida para a passagem dos cabos.
(Fig. 1c) Montagem na parede
A= fixe na parede
(Fig. 1d) Montagem na parede com a armação IP65
A= fixe na parede
(Fig. 2a) Desencaixe do aparelho
(Fig. 2b) Desmontagem do difusor para substituir a lâmpada
(Fig. 2c) Desmontagem da armação

ESQUEMAS DE LIGAÇÃO

(Fig. 3a) **SE** - So emergência
(Fig. 3b) **SA** - Iluminação mais emergência
A= teste
B= Eventual comando unificado desactivação emergência (respeitar as polaridades)
C= Interruptor acendimento lâmpada
D= Interruptor de inibição de teste
P1-N1= linha interrompida
P2-N2= linha directa

INSTRUÇÕES PARA O USO

Os aparelhos AutoTest Beghelli executam o teste de funcionamento e de autonomia; o ciclo do teste inicia-se quando o aparelho é alimentado no final da instalação.
Teste de Funcionamento: semanalmente
Teste de duração: semestralmente

EXECUÇÃO SIMULTÂNEA DOS TESTES

SIMULTÂNEA com o interruptor externo D (ver esquema de ligação) é possível executar simultâneamente, ou num tempo pré-estabelecido, os testes sobre toda a intalação. Com o interruptor D fechado impede-se o funcionamento do teste; no final de cada ciclo o Led indicará, piscando, a impossibilidade de executar os testes. Abrindo o interruptor D os aparelhos executarão o teste simultâneamente.
AUTÓNOMA Não ligando os aparelhos a um interruptor D, os testes serão executados autonomamente no final de D, os testes serão executados autonomamente no final de da intalação, os testes serão executados com tempos diferentes.
ATENÇÃO: Nas 24 horas seguintes à execução do teste de duração, o aparelho poderá não garantir a autonomia nominal.

SINALIZAÇÕES DO LED

VERMELHO INTERMITENTE	DISP. EMERGÊNCIA OFF
VERMELHO	MAU FUNCIONAMENTO BATERIA OU CIRCUITO
AMARELO	MAU FUNCIONAMENTO TUBO FLUORESCENTE
AMARELO INTERMITENTE	TESTE OFF
VERDE	FUNCIONAMENTO NORMAL

MANUTENÇÃO

Substituir a bateria quando o aparelho, após uma recarga completa, não consegue assegurar a autonomia nominal.
Exemplo de leitura do código data, bateria:
Ex. 1) 980304: 98 ano 03 mês 04 dia
Ex. 2) 271098: 27 dia 10 mês 98 ano
Ex. 3) 9811: 98 ano 11 semana
Ex. 4) 2197: 21 semana, ano 97

ADVERTÊNCIAS - GARANTIA

- Este aparelho deverá ser destinado somente ao uso para o qual foi construído. Qualquer outro tipo de uso será considerado impróprio e perigoso.
- Antes de efetuar qualquer operação de limpeza ou de manutenção, desligar o aparelho da rede elétrica.
- Posicione a eventual etiqueta de sinalização de modo que o led de indicação permaneça visível no momento da instalação.
- O aparelho não deve ser eliminado junto aos resíduos urbanos normais. Deve ser recolhido separadamente, para evitar danos ao ambiente, respeitando a Directiva 2002/96 e as Leis nacionais de recebimento para a eliminação do produto no fim de sua vida útil; a inobservância das recomendações descritas acima está sujeita às sanções impostas pela Lei.
- Para eventuais substituições de baterias ou outras reparações dirigir-se a um centro de assistência técnica autorizado e pedir a utilização de peças sobressalentes e acessórios originais. O desrespeito das regras supra-citadas pode comprometer a segurança do aparelho.
- Sobre as condições de garantia contactar um Revendedor Autorizado.

AUTONOME APPARATEN VOOR NOODVERLICHTING MET ZELFDIAGNOSE

INSTALLATIE

(Fig. 1a) Plafondbevestiging
(Fig. 1b) Plafondbevestiging met houder IP65
A, B, C, D= druk de plaat door op de plaats waar de bedrading doorheen gaat.
(Fig. 1c) Wandmontage
A= an der wand befestigen
(Fig. 1d) Wandbevestiging met houder IP65
A= an der wand befestigen
(Fig. 2a) **L**osmaken van installatiebeugel
(Fig. 2b) **V**erwijderen van diffusor voor vervanging lampen
(Fig. 2c) **V**erwijderen van houder

AANSLUITSCHEMA'S

(Fig. 3a) **SE** - Alleen noodverlichting
(Fig. 3b) **SA** - Verlichting plus noodverlichting
A= test
B= Eventuele globale bediening voor deactivering noodverlichting (neem de polariteiten in acht)
C= schakelaar voor permanent-functie
D= Schakelaar verhindering test
P1-N1= geschakelde stroomlijn
P2-N2= directe lijn

GEBRUIKSAANWIJZINGEN

De Beghelli AutoTest armaturen voeren functie-en autonomietesten uit. De testcyclus begint wanneer de armatuur na installatie onder spanning wordt gebracht.
Functietest: elke week
Autonomietest: elke zes maanden

GELIJKTIJDIGE UITVOERING VAN DE TESTS

TEGELIJKERTIJD Door middel van buitenschakelaar D (zie schema voor de verbinding) is het mogelijk om tegelijkertijd of op vastgestelde tijdstippen de hele installatie te testen. Met de schakelaar D dicht is het niet mogelijk om te testen, aan het einde van elke cyclus zal het Led knipperend aangeven dat het niet mogelijk is om de testen uit te voeren. Door de schakelaar te openen zullen de apparaten de test tegelijkertijd uitvoeren.
AUTONOOM Door de apparaten niet aan schakelaar D te verbinden, zullen de testen autonoom aan het einde van elke cyclus uitgevoerd worden. Door niet tegelijkertijd de apparaten van de installatie te voeden, zullen de testen op verschillende tijdstippen uitgevoerd worden.
ATTENTIE: Gedurende de 24 uur na het uitvoeren van de test is het mogelijk dat het apparaat niet de nominale zelfstandigheid kan garanderen.

SIGNALERINGEN LED

ROOD KNIPPEREND	NOODVERLICHTING OFF
ROOD	STORING BATTERIJ OF CIRCUIT
GEEL	STORING FLUORESCENTIEBUIS
GEEL KNIPPEREND	TEST OFF
GROEN	REGULIERE WERKING

ONDERHOUD

De batterij vervangen wanneer een armatuur, na een volledige heroplading, niet meer de volledige autonomie garandeert.
Interpretatievoorbeeld van de datumcode op de batterij:
Voorb. 1) 980304: 98 jaar 03 maand 04 dag
Voorb. 2) 271098: 27 dag 10 maand 98 jaar
Voorb. 3) 9811: 98 jaar 11 week
Voorb. 4) 2197: 21 week 97 jaar

WAARSCHUWINGEN - GARANTIE

- Dit apparaat moet alleen daarvoor gebruikt worden waarvoor het gemaakt is. Elk ander gebruik moet als verkeerd en daarom gevaarlijk beschouwd worden.
- Voordat men een schoonmaak- of onderhoudsoperatie wil uitvoeren, moet men het apparaat van het lichtnet afsluiten.
- Plaats het eventuele signaleringsetiket zodanig dat de indicatieled nog zichtbaar is op het moment van installatie.
- Het apparaat mag niet als stadsvuil verwerkt worden. Het moet als gescheiden vuil ingezameld worden om milieuverontreiniging te voorkomen. Overeenkomstig Richtlijn 2002/96, en de nationale wetgeving voor de vuilverzameling in het kader van de verwerking van het versleten product, wordt de veronachtzaming van dit voorschrift door de wet gestraft.
- Men dient zich voor de eventuele vervanging van batterijen of andere reparaties tot een officieel onderhoudscentrum te richten met het verzoek om originele onderdelen te gebruiken. Het niet in acht nemen van de hierboven beschreven richtlijnen kan de veiligheid van het apparaat in gevaar brengen.
- Voor de wijze van handelen tijdens de garantieperiode dient u contact op te nemen met de Bevoegde Verkoper.

SELVFORSYNENDE NØDBELYSNINGSARMATUR MED SELVDIAGNOSEFUNKTION

MONTERING

(Fig. 1a) Loftsmontering
(Fig. 1b) Loftsmontering med ramme IP65
A, B, C, D= tag hul i rammebunden på det sted, hvor kablerne skal trækkes igennem.
(Fig. 1c) Vægmontering
A= fastgøres på væg
(Fig. 1d) Vægmontering med ramme IP65
A= fastgøres på væg
(Fig. 2a) Frigørelse af armatturet fra monteringsbeslaget
(Fig. 2b) Demontering af dæksel ved udskiftning af pære
(Fig. 2c) Demontering af ramme IP65

ANSCHLUSSPLÄNE

(Fig. 3a) **SE** - Kun nødbelysning
(Fig. 3b) **SA** - Permanent oplysning
A= testfunktion
B= Eventuel nødafbryder (polariteten skal overholdes)
C= Afbryder for tænding af lampe
D= Afbryder til forhindring af test
P1-N1= fase nul tilslutning (ladespænding)
P2-N2=direkte ledning

BRUGERVEJLEDNING

AutoTest Beghelli armaturer udfører funktions- og kapacitetstest; test cyklussen starter når armaturet bliver tilsluttet første gang efter installation.
Funktionstest: hver uge
Kapacitetstest: to gange om året

SAMTIDIG TEST

SAMTIDIGT - Ved tilslutning af kontakt D (se forbindelsesskemaet) er det muligt at fastsætte tidspunkter og udføre samtidige tests på hele anlægget.
Når D kontakten er lukket er test funktionen frakoblet. Ved enden af hver cyklus, signalerer LEDén, ved gult blink, at det er umuligt at udføre testen. Når D kontakten åbnes udfører armaturerne testen samtidigt.
UAFHÆNGIGT - Når armaturerne ikke er tilsluttet til D kontakten, bliver testene udført uafhængigt ved slutningen af hver cyklus. Da anlæggets armaturer ikke er tilsluttet samtidigt, vil testene blive udført på forskellige tidspunkter.
ADVARSEL: I døgnet som følger kapacitetstesten er det I en periode ikke muligt at sikre den nominelle drifttid.

KONTROLLAMPESIGNALER

RØDT BLINKENDE	NØDDRIFT OFF
RØDT DRIFTSFORSTYRRELSE PÅ BATTERI ELLER KREDSLØB	
GULT	DRIFTSFORSTYRRELSE PÅ LYSSTOFRØRET
GULT BLINKENDE	TEST OFF
GRØNT	NORMAL DRIFT

VEDLIGEHOLDELSE

Udskift batteriet når apparatet, efter en fuld genopladning, ikke mere er i stand til at sikre den nominelle autonomi.
Et eksempel på hvordan man læser produktionsdata på batterierne:
Eks. 1) 980304: 98 år 03 måned 04 dag
Eks. 2) 271098: 27 dag 10 måned 98 år
Eks. 3) 9811: 98 år 11 uge
Eks. 4) 2197: uge 21, år 97

ADVARSLER - GARANTI

- Dette armatur må udelukkende anvendes til det brug, som det er blevet konstrueret for.
Enhver andet brug må betragtes som ukorrekt, og derfor farligt.
- Før al vedligeholdelse eller rengøring bør armaturet frakobles.
- Anbring en eventuel mærkat på en sådan måde, at lysdioden stadig er synlig på monteringstidspunktet.
- Apparatet må ikke bortskaffes som almindeligt husaffald. Det skal behandles som særskildt affald for at undgå miljøskader. I henhold til Direktiv 2002/96 og de nationale implementeringslovgivninger vedrørende bortskaffelse af disse produkter ved endt levetid, medfører manglende overholdelse af ovenstående straf i henhold til loven.
- For udskiftning af batterier eller andre reparationer, bedes De rette henvendelse til et autoriseret værksted, og at anmode om anvendelse af originale dele. Manglende overholdelse af ovennævnte regler kan skade produktet.
- For indgreb, omfattet af garantien, skal der rettes henvendelse til den autoriserede forhandler.

SJÄLVSTÄNDIGA APPARATER FÖR NÖDBELYSNING MED SJÄLVDIAGNOS

INSTALLATION

(Fig. 1a) Takmontering
(Fig. 1b) Takmontering med ram IP65
A, B, C, D= gör hål i ramens botten där kablarna ska dras igenom.
(Fig. 1c) Väggmontering
A= fästes på vägg
(Fig. 1d) Väggmontering med ram IP65
A= fästes på vägg
(Fig. 2a) Demontering av armaturdelen från sockeln
(Fig. 2b) Demontering av hölje vid byte av lampa
(Fig. 2c) Demontering av ram IP65

KOPPLINGSSCHEMAN

(Fig. 3a) **SE** - enbart nodbelysning
(Fig. 3b) **SA** - Belysning plus nödbelysning
A= brytare för tändning och släckning vid nättrift
B= Eventuell enhetlig disaktiveringsstyrning vid nödläge (respektera polariteten)
C= Strömbrytare för tändning av lampa
D= Testinhiberingsbrytare
P1-N1= ledning med strömbrytare
P2-N2= direktlinje

ANVÄNDNINGSANVISNINGAR

Armaturerna AutoTest Beghelli har ett system för övervakning av funktionsmässighet och lystid; testprogrammet sätter i gång när apparaten har monterats och strömförts.
Funktionstest : varje vecka
Varaktighetstest: var sjätte månad

SAMTIDIGA TESTKÖRNINGAR

SAMTIDIGT - utförande av testen: Med den yttre brytaren D (se anslutningsschema) kan tester utföras samtidigt eller på bestämda tider på hela anläggningen.
Med brytaren D avstängd går det inte att utföra funktionstesten. Vid varje avslutad cykel blinkar lysdioden och signalerar därigenom att testen inte går att utföra.
Om brytaren D vrids på kommer testen att utföras samtidigt på alla armaturer.
AUTONOM - Om inte armaturerna kopplas samman till en brytare D, kommer testerna att utföras autonomt vid slutet av varje cykel. Om inte alla armaturer på anläggningen strömförs samtidigt, utförs testerna vid olika tidpunkter.
VARNING: Under det dygn som följer efter testernas utförande kan det hända att apparaten inte kan garantera lystiden.

LED SIGNALER

RÖD BLINKANDE	NÖDLÄGE OFF
RÖD	FELFUNKTION BATTERI ELLER STRÖMKRETS
GUL	FELFUNKTION FLUORECERANDE LYSRÖR
GUL BLINKANDE	TEST OFF
GRÖN	NORMAL FUNKTION

UNDERHÅLL

Byt ut batteriet när apparaten inte längre garanterar förutsedd autonomi efter en fullständig omladdning.
Exempel på ett batteris kodavläsning:
Ex. 1) 980304: 98 år 03 månad 04 dag
Ex. 2) 271098: 27 dag 10 månad 98 år
Ex. 3) 9811: 98 år 11 vecka
Ex. 4) 2197: vecka 21, år 97

VARNINGAR - GARANTI

- Den här apparaten får bara användas i avsett syfte. All annan användning är att anses som oriktig och därför farlig.
- Innan någon som helst åtgärd för rengöring eller underhåll utförs, koppla bort apparaten från nätanslutningen.
- Placera den eventuella varningsetiketten på så sätt att indikatorledet är fortfarande synligt vid installationsögonblicket.
- Apparaten får inte nedskrotas som hushållsavfall. Den ska källsorteras för att undvika att skada omgivningen. I enlighet med Direktiv 2002/96 och de nationella lagarna angående avfallshantering är underlåtenhet att iaktta ovannämnda anvisningar om nedskrotning av apparaten bestraffningsbart.
- Vid eventuellt utbyte av batterier eller andra reparationer, kontakta auktoriserad teknisk service och beställ originaldelar från tillverkaren. Försummad hänsyn till ovanstående kan innebära risker för apparatens säkerhet.
- Kontakta auktoriserad återförsäljare för tillvägagångssätt vid ingrepp som omfattas av garantin.

SELVFORSYNTE NØDBELYSNINGSARMATURER MED SELVDIAGNOSE

MONTERING

(Fig. 1a) Takmontering
(Fig. 1b) Takmontering med ramme IP65
A, B, C, D= ta hull i rammebunnen der hvor kablene skal trekkes gjennom.
(Fig. 1c) Veggmontering
A= festes på vegg
(Fig. 1d) Veggmontering med ramme IP65
A= festes på vegg
(Fig. 2a) Frakoble armateren
(*Fig. 2b*) Demontering av deksel ved lampebytte
(Fig. 2c) Demontering av ramme IP65

KOPLINGSSKJEMAER

(Fig. 3a) **SE** - Kun ledelys
(Fig. 3b) **SA** - Belysning samt nødbelysning
A= Testfunksjon
B= Eventuell hovedbryter for deaktivering av nøddrift (overhold polariteten)
C= Bryter til lampen
D= Bryter til forhindring av test
P1-N1= Avbrutt ledning
P2-N2= Direkte ledning

BRUKERVEILEDNING

AutoTest Beghelli- armaturene utfører driftstester og selvstendighetstester; testsyklusen begynner i det øyeblikk installasjonen er avsluttet og spenningen kobles til armaturen.
Funksjonstest: blir utført hver uke
Varighetstest: blir utført hvert halvår

SAMTIDIG TEST

SAMTIDIG UTFØRING: Ved hjelp av den utvendige bryteren D (se illustrasjon for tilkobling) er det mulig å utføre testene for hele installasjonen samtidig eller på forhåndsbestemte tidspunkter. Når bryteren D er slått av vil testfunksjonen være ute av drift. Ved enden av hver syklus vil et blinkende LED-signal indikere at det er umulig å gjennomføre testen. Når bryteren D er slått på vil armaturene utføre testene samtidig.
SELVSTENDIG UTFØRING: Hvis man ikke kobler armaturene til bryteren D vil testene utføres på hver armatur for seg ved enden av hver syklus. Siden armaturene i installasjonen ikke lades samtidig, vil testene utføres på forskjellige tidspunkter.
MERK: I de 24 første timene etter man har gjennomført varighetstesten garanteres ikke armaturens oppgitte brenntid ved batteridrift.

KONTROLLAMPESIGNALER

RØDT BLINKENDE	NØDDRIFT OFF
RØDT DRIFTSFORSTYRRELSE PÅ BATTERI ELLER KRETSLØP	
GULT	DRIFTSFORSTYRRELSE PÅ LYSRØRET
GULT BLINKENDE	TEST OFF
GRØNT	NORMAL DRIFT

VEDLIKEHOLD

Skift ut batteriet når armaturen, etter en gjennomført oppladning, ikke lenger garanterer den oppgitte brenntiden.
Eksempel på hvordan man leser produksjonsdata på batteriet:
Eks. 1) 980304: 98 år 03 måned 04 dag
Eks. 2) 271098: 27 dag 10 måned 98 år
Eks. 3) 9811: 98 år 11 uke
Eks. 4) 2197: uke 21, år 97

MERKNADER - GARANTI

- Denne armaturen må kun benyttes til det formålet den er konstruert for. Enhver annen bruk er å regne som feilaktig og dermed farlig.
- Armaturen må kobles fra kretsen i forkant av enhver rengjørings- eller vedlikeholdsoperasjon.
- Plasser den eventuelle varselsetiketten slik at kontrollampen fortsatt er synlig etter installasjon.
- Produktet må leveres som spesialavfall av miljømessige hensyn.
- Ved eventuelle utskiftinger av batteri eller andre reparasjoner; ta kontakt med autorisert verksted eller installatør. Slike utskiftinger krever dessuten bruk av originale deler. Manglende etterfølgelse av det ovenfor beskrevne kan sette armaturens sikkerhet på spill.
- Ved inngrep når garantien er gjeldende, kontakt Autorisert Forhandler.

TUTTOVETRO BANDIERA® BEGHELLI INIBIT®

230V-50Hz | IP40/IP65* | Beghelli

334.267.000 C

www.beghelli.com
BEGHELLI S.p.A. - Via Mozzeghine 13/15 - 40050 MONTEVEGLIO (BO) - Tel. 051 9660411 - Fax 051 9660444

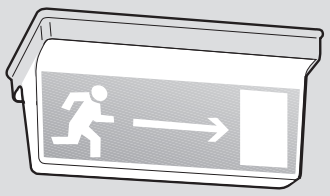

*IP40/IP65 (+ cod. 2734)

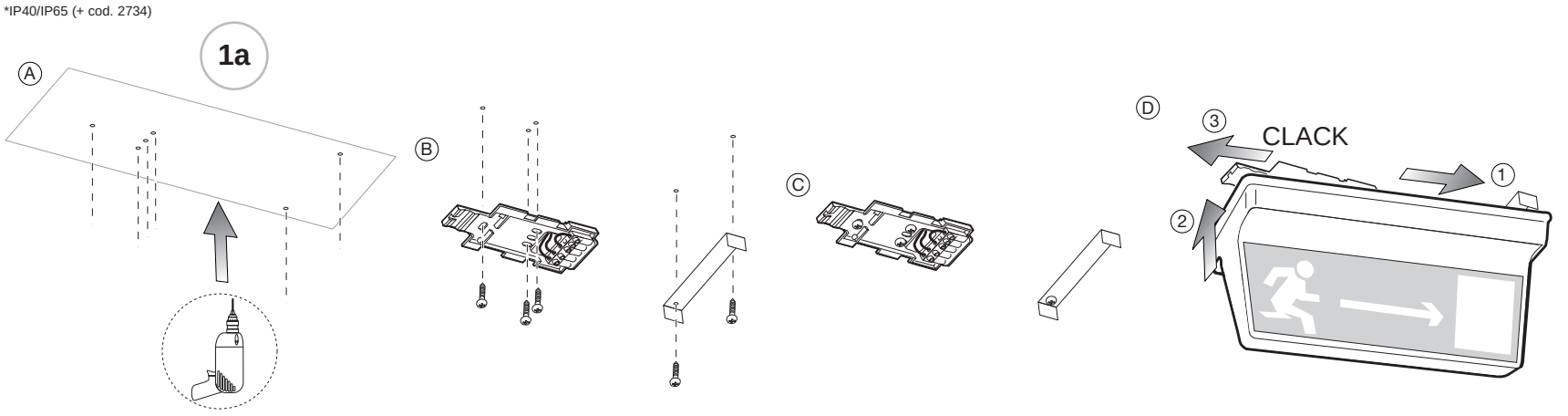

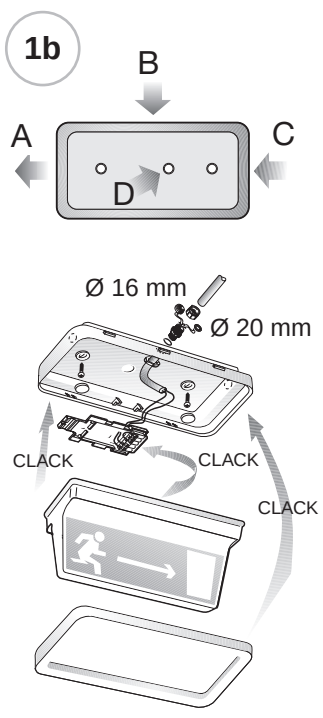

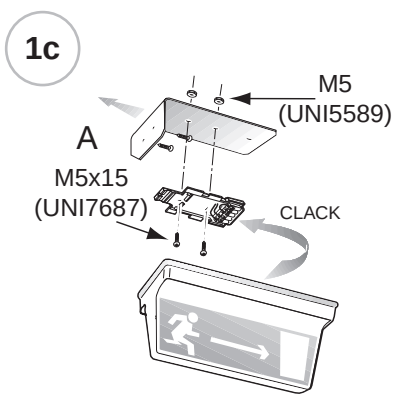

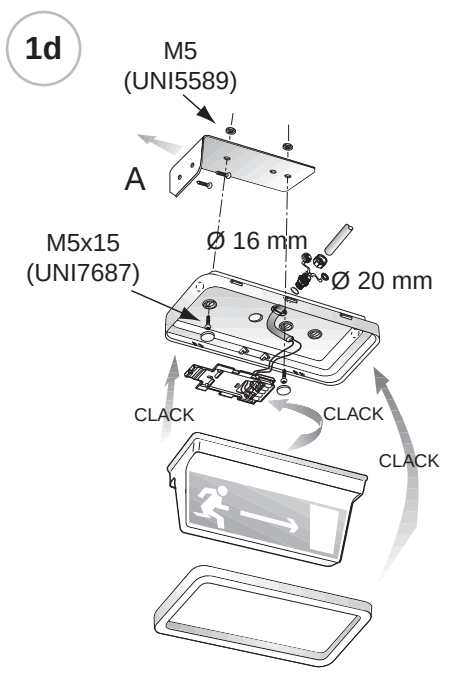

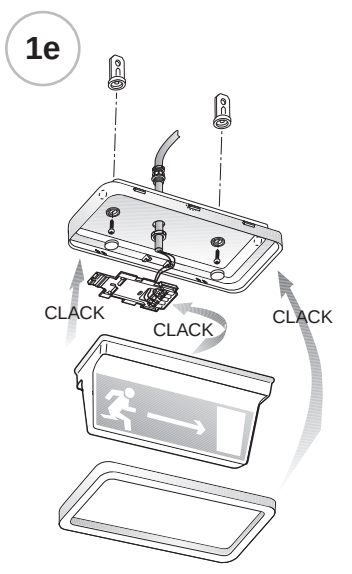

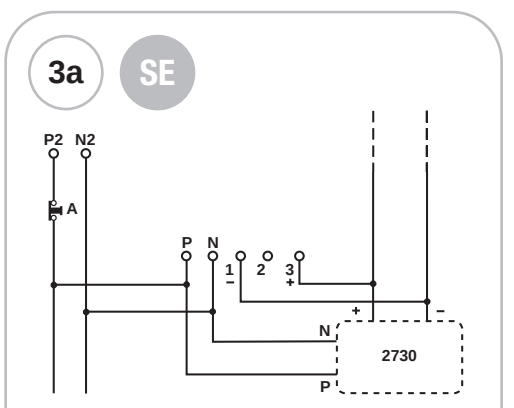

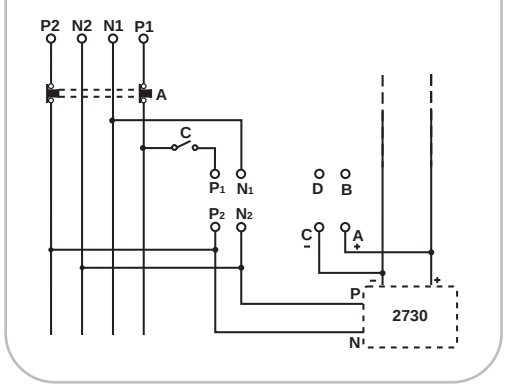

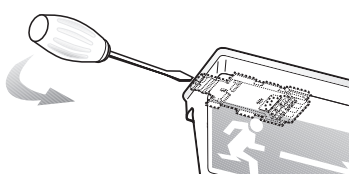

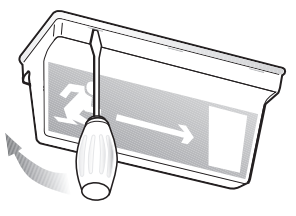

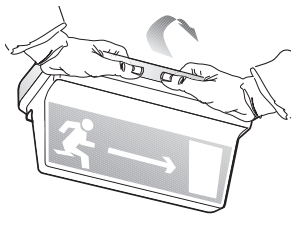

MODELOS DISPONIBLES - MODELES DISPONIBLES - PRODUKTÜBERSICHT - MODELS AVAILABLE - MODELLI DISPONIBILI - MODELOS DISPONÍVEIS - LEVERINGSPROGRAMMA - TILLGÄNGLIGA MODELLER - TILGÆNGELIGE MODELLER - TILGJENGELIGE MODELLER

E	F	D	GB	I			
Código de pedido	Réf. commande	Bestellnummer	Order code	Codice ordine	1923 (SE)	1929 (SA)	1930 (SA)
Absorción Máxima	Absorption maximum	Maximale Stromaufnahme	Max. Power Consumption	Assorb. Massimo	25mA	55mA	90mA
COS φ	COS φ	COS φ	COS φ	COS φ	0,9	0,5c	0,5c
Lámpara	Ampoule	Lampe	Lamp	Lampada	8W G5	8W G5	8W G5
Flujo de la lámpara	Flux de l'ampoule	Leuchtmittelleistung	Lamp flux	Flusso Lampada	385lm	385lm	385lm
Flujo luminoso	Flux lumineux	Ordnungsgemäße Leistung	Luminous flux	Flusso luminoso	45lm	65lm	65lm
Flujo normal	Flux ordinaire	Ordentlicher Strom	Standard luminosity	Flusso ordinario	-	130lm	110lm
Batería	Pile	Batterie	Battery	Batteria	NiCd 3,6V 4Ah	NiCd 6V 0,75Ah	NiCd 6V 1,8Ah
Autonomía	Autonomie	Betriebsdauer	Autonomy	Autonomia	3h	1h	3h

P	NL	DK	S	N			
Código da encomenda	Bestelnummer	Ordrekode	Beställningskod	Bestillingskode	1923 (SE)	1929 (SA)	1930 (SA)
Absorç. Máx	Max. stroomopname	Maksimalt strømforbrug	Maximalupptagning	Maksimalt strømforbruk	25mA	55mA	90mA
COS φ	COS φ	COS φ	COS φ	COS φ	0,9	0,5c	0,5c
Lámpara	Lamp	Lyskilde	Lamp	Lampe	8W G5	8W G5	8W G5
Fluxo da lâmpada	Lampstroom	Lysstrøm	Lampflöde	Lysstyrke, lampe	385lm	385lm	385lm
Fluxo luminoso	Lichtstroom	Lysstrøm normaldrift	Ljusflöde	Lysstyrke	45lm	65lm	65lm
Fluxo ordinário	Gewone stroom	Lysstrøm nøddrift	Normalt flöde	Alminnelig lysstyrke	-	130lm	110lm
Bateria	Batterij	Batteri	Batteri	Batte	NiCd 3,6V 4Ah	NiCd 6V 0,75Ah	NiCd 6V 1,8Ah
Autonomía	Autonomie	Betriebsdauer	Autonomy	Driftstid	3h	1h	3h

APPARECCHI AUTONOMI PER ILLUMINAZIONE D'EMERGENZA CON MODO DI RIPOSO

INSTALLAZIONE

(Fig. 1a) Montaggio a soffitto
(Fig. 1b) Montaggio a soffitto con guscio IP65
A, B, C, D= sfondare il guscio nella posizione scelta per il passaggio dei cavi
(Fig. 1c) Montaggio a parete
A= fissare alla parete
(Fig. 1d) Montaggio a parete con guscio IP65
A= fissare alla parete
(Fig. 1e) Montaggio a sospensione con guscio IP65
(Fig. 2a) Sgancio dell'apparecchio
(Fig. 2b) Smontaggio diffusore
(Fig. 2c) Smontaggio guscio

SCHEMI DI COLLEGAMENTO

(Fig. 3a) **SE** - Solo emergenza
(Fig. 3b) **SA** - Illuminazione + emergenza
A= Test
C= Interuttore accensione lampada
P1-N1= linea interrotta
P2-N2= linea diretta

Per porre l'apparecchio in "modo riposo", fare riferimento alle istruzioni del telecomando Inibit (Cod. Ordine 2730).

MANUTENZIONE

Sostituire le batterie quando l'apparecchio, a seguito di una ricarica completa, non assicura più l'autonomia Nominale. Esempio di lettura codice data, batteria:
Es. 1) 980304: 98 anno 03 mese 04 giorno
Es. 2) 271098: 27 giorno 10 mese 98 anno
Es. 3) 9811: 98 anno 11 settimana
Es. 4) 2197: 21 settimana 97 anno

AVVERTENZE - GARANZIA

- Questo apparecchio dovrà essere destinato solo all'uso per il quale è stato costruito. Ogni altro uso è da considerarsi improprio e pericoloso.
- Prima di effettuare qualsiasi operazione di pulizia o di manutenzione, disinserire l'apparecchio dalla rete.
- Posizionare l'eventuale etichetta di segnalazione in modo che il led d'indicazione sia ancora visibile al momento dell'installazione.
- L'apparecchio non deve essere smaltito come rifiuto urbano. Deve essere soggetto a raccolta separata per evitare danni all'ambiente.
Nel rispetto della Direttiva 2002/96 e delle Leggi nazionali di recepimento per lo smaltimento del prodotto a fine vita, il mancato rispetto di quanto sopra è sanzionato dalla Legge.
- I prodotti Beghelli sono tutelati dalle leggi sulla proprietà intellettuale.
- Per l'eventuale sostituzione di batterie o altre riparazioni rivolgersi ad un centro di assistenza tecnica autorizzato e richiedere l'utilizzo di ricambi originali. Il mancato rispetto di quanto sopra può compromettere la sicurezza dell'apparecchio.
- Per le modalità di intervento in garanzia contattare il Numero Verde 800 626626 o il Rivenditore Autorizzato.

SELF-POWERED LUMINAIRES FOR EMERGENCY LIGHTING WITH STANDBY MODE

MOUNTING

(Fig. 1a) Ceiling mounting
(Fig. 1b) Ceiling mounting with IP65 frame
A, B, C, D= break the bottom where the cables shall pass through
(Fig. 1c) Wall mounting
A= fix to the wall
(Fig. 1d) Wall mounting with IP65 frame
A= fix to the wall
(Fig.1e) Suspended mounting with IP65 frame
(Fig. 2a) Unlocking from the mounting bracket
(Fig. 2b) To remove the diffuser
(Fig. 2c) To remove the IP65 frame

WIRING DIAGRAMS

(Fig. 3a) **SE** - Non maintained
(Fig. 3b) **SA** - Maintained
A= test
C= Light switch
P1-N1= interrupted line
P2-N2= direct line

To set the device in rest-mode, refer to the instructions of the Inibit remote controller (Order code 2730).

MAINTENANCE

Replace the battery when the device no longer guarantees its rated duration after it has been completely recharged. Battery code examples:
Ex. 1) 980304: 98 year 03 month 04 day
Ex. 2) 271098: 27 day 10 month 98 year
Ex. 3) 9811: 98 year 11 week
Ex. 4) 2197: 21 week 97 year

WARNINGS - GUARANTEE

- This device shall be used exclusively for the purpose for which it has been designed.
Any other use is considered improper and therefore dangerous.
- Disconnect the device from the mains before starting to clean or service it.
- When fixing the signal labels pay attention that the led is kept visible.
- The product cannot be disposed as unsorted municipal waste. It must be collected separately to prevent negative environmental impacts.
In accordance with the procedures of Directive 2002/96 and relevant national laws and regulations adopted pursuant to this Directive on the disposal of waste at the end of the life cycle of the product, any violation is sanctioned by law.
- Beghelli's products are subject to the applicable laws on intellectual property.
- Contact an authorised technical service centre for the replacement of batteries and for any other repairs possibly required use only original spare parts. The lacked respect of the above conditions may compromise the safety of the device.
- For details regarding warranty services, contact an authorized dealer.

AUTONOME NOTLEUCHTEN MIT SELBSTBETRIEB UND RUHEBETRIEB

MONTAGE

(Fig. 1a) Deckenmontage
(Fig. 1b) Deckenmontage mit schale IP65
A, B, C, D= die schale an der gewünschten kabeldurchführungsstelle durchbrechen
(Fig. 1c) Wandmontage
A= an der wand befestigen
(Fig. 1d) Wandmontage mit schale IP65
A= an der wand befestigen
(Fig. 1e) Hängemontage mit schale IP65
(Fig. 2a) Aushaken des geräts
(Fig. 2b) Verwijderen van diffusor
(Fig. 2c) Demontage der schale

ANSCHLUSSPLÄNE

(Fig. 3a) **SE** - nur Notbeleuchtung
(Fig. 3b) **SA** - Beleuchtung plus not licht
A= test
C= Einschalter der Lampe
P1-N1= unterbrochene leitung
P2-N2= DIREKTLEITUNG

Zur Nutzung der Fernschalteinrichtung (Schaltung der Betriebsbereitschaft) siehe die Anweisung der INHIBIT-Fernsteuerung (Bestell-Nr. 2730).

WARTUNG

Die Batterie wechseln, wenn nach einer vollständigen Aufladung die Nennbetriebsdauer nicht mehr gewährleistet ist. Beispiele für Datums-Kennzeichnung auf der Batterie:
Bsp. 1) 980304: 3. März 1998
Bsp. 2) 271098: 27. Oktober 1998
Bsp. 3) 9811: 11 Kalenderwoche 1998
Bsp. 4) 2197: 21 Kalenderwoche 1997

WARNUNG - GARANTIE

- Das Gerät darf ausschließlich für den Zweck, für den es hergestellt wurde, verwendet werden. Jede davon abweichende Verwendung wird als nicht zweckentsprechend und somit als gefährlich angesehen.
- Vor Durchführung von Reinigungs- oder Wartungsarbeiten muss die Netzversorgung des Geräts unterbrochen werden.
- Das eventuelle Hinweisetikett so anbringen, dass die Led - Anzeige auch noch bei der Installation lesbar ist.
- Das Gerät darf nicht als unsortierter Siedlungsabfall entsorgt werden. Zum Schutz der Umwelt muss es getrennt einer Sammelstelle abgegeben werden. Gemäß der Richtlinie 2002/96 und den entsprechenden nationalen Gesetzen über die Entsorgung von Altgeräten ist die Nichteinhaltung strafbar.
- Wenden Sie sich zum Ersetzen von Batterien oder bei Reparatureingriffe an eine zugelassene technische Servicestelle und fordern Sie Originalersatzteile an. Das Nichteinhalten vorstehender Bestimmungen kann die Gerätesicherheit gefährden.
- Für dieVorgehensweise bei Garantieleistungen wenden Sie sich an den autorisierten Händler.

APPAREILS AUTONOMES POUR L'ECLAIRAGE DE SECOURS AVEC MODE REPOS

INSTALLATION

(Fig. 1a) Montage au plafond
(Fig. 1b) Montage au plafond avec support IP65
A, B, C, **D**= percer le support au niveau de la position choisie pour le passage des câbles
(Fig. 1c) Montage mural
A= fixer au mur
(Fig. 1d) Montage mural avec support IP65
A= fixer au mur
(Fig. 1e) Montage suspendu avec support IP65
(Fig. 2a) Décrochage de l'appareil
(Fig. 2b) Demontage diffuseur pour remplacement ampoule
(Fig. 2c) Demontage du support

SCHEMAS DE RACCORDEMENT

(Fig. 3a) **SE** - Uniquement sécours
(Fig. 3b) **SA** - Eclairage + Etat d'urgence
A= test
C= Interrupteur de la lampe
P1-N1= ligne interrompue
P2-N2= ligne directe

Pour disposer l'appareil en "etat de repos", référez-vous à l'instruction de la télécommande Inibit (Code Commande 2730).

MAINTENANCE

Remplacer la batterie quand l'appareil, à la suite d'une recharge complète, n'assure plus l'autonomie nominale.
Exemple de lecture du code date de la batterie:
Ex. 1) 980304: 98 année 03 mois 04 jour
Ex. 2) 271098: 27 jour 10 mois 98 année
Ex. 3) 9811: 98 année 11 semaine
Ex. 4) 2197: 21 semaine 97 année

AVERTISSEMENTS - GARANTIE

- Cet appareil ne devra être destiné qu'à l'utilisation pour laquelle il a été construit.
Tout autre utilisation est impropre et dangereuse.
- Avant toute l'opération d'entretien ou de nettoyage, débrancher l'appareil du secteur.
- Positionner l'éventuelle étiquette explicative de façon à ce que le voyant soit encore visible au moment de l'installation.
- L'appareil ne doit pas être éliminé comme simple déchet urbain mais conformément à la collecte sélective pour garantir la protection de l'environnement. Conformément à la Directive 2002/96 et aux dispositions légales qui la transposent pour ce qui touche à l'élimination du produit au terme de sa durée de vie, les contrevenants aux dispositions en vigueur sont passibles des sanctions prévues par la loi.
- Pour le remplacement éventuel des piles ou d'autres réparations, s'adresser à un centre d'assistance technique agréé et demander l'utilisation de pièces de rechange originales. Le non respect des indications susmentionnées peut compromettre la sécurité de l'appareil.
- Pour les modalités d'intervention sous garantie, prendre contact avec le revendeur agréé.

APARATOS AUTÓNOMOS PARA ILUMINACIÓN DE EMERGENCIA CON ESTADO DE REPOSO

MONTAJE

(Fig. 1a) Montaje en el techo
(Fig. 1b) Montaje en el techo con envoltura IP65
A, B, C, D= romper la envoltura en la posición elegida para el paso de los cables
(Fig. 1c) Montaje en la pared
A= sujetar a la pared
(Fig. 1d) montaje en la pared con envoltura IP65
A= sujetar a la pared
(Fig. 1e) Montaje a suspension con envoltura IP65
(Fig. 2a) Desenganche del aparato
(Fig. 2b) Desmontaje del difusor para sustituir la bombilla
(Fig. 2c) Desmontaje de la envoltura

ESQUEMAS DE CONEXIÓN

(Fig. 3a) **SE** - Individual
(Fig. 3b) **SA** - Iluminación más emergencia
A= test
C= Interruptor encendido lámpara
P1-N1= linea de interruptor
P2-N2= linea directa

Para poner el equipo en "estado de reposo", consultar la instrucción del telemando Inibit (Cod. Pedido 2730).

MANTENIMIENTO

Sustituir la batería cuando el equipo, después de una recarga completa, no asegura más la autonomía nominal.
Ejemplos de lectura del código de la batería:
Ej. 1) 980304: 98 año 03 mes 04 día
Ej. 2) 271098: 27 día 10 mes 98 año
Ej. 3) 9811: 98 año 11 semana
Ej. 4) 2197: 21 semana 97 año

ADVERTENCIAS - GARANTÍA

- Este equipo tiene que ser usado sólo para la utilización para la que ha sido construido.
Cualquier otro uso se considera impropio y peligroso.
- Coloque la etiqueta de señalización adecuada de forma que el indicador luminoso esté visible durante la instalación.
- Antes de efectuar cualquier operación de mantenimiento, desconectar el aparato de la corriente eléctrica.
- Este aparato no puede ser eliminado como desecho urbano. En efecto, debe ser desechado de modo diferenciado a fin de evitar daños al ambiente, de conformidad con lo establecido por la Directiva 2002/96 y por las leyes nacionales de transposición relativas a la eliminación de los productos que ya no puedan ser utilizados. La inobservancia de las normas citadas está penada por la ley.
- Para posibles sustituciones de la lámpara y de la batería u otras reparaciones, dirigirse a un centro de asistencia técnica autorizado y solicitar el utilizo de recambios originales. La falta de respeto de cuanto indicado anteriormente puede perjudicar la seguridad del aparato.
- Respecto de las modalidades de intervención en garantía, sírvase contactar con el revendedor autorizado.

APARELHOS AUTÓNOMOS PARA ILUMINAÇÃO DE EMERGÊNCIA COM MODO DE DESCANSO

INSTALAÇÃO

(Fig. 1a) Montagem no tecto
(Fig. 1b) Montagem no tecto com a armação IP65
A, B, C, D= sfure a armação na posição escolhida para a passagem dos cabos
(Fig. 1c) Montagem na parede
A= fixe na parede
(Fig. 1d) Montagem na parede com a armação IP65
A= fixe na parede
(Fig. 1e) Montagem suspensa com a armação IP65
(Fig. 2a) Desencaixe do aparelho
(Fig. 2b) Desmontagem do difusor para substituir a lâmpada
(Fig. 2c) Desmontagem da armação

ESQUEMAS DE LIGAÇÃO

(Fig. 3a) **SE** - So emergência
(Fig. 3b) **SA** - Iluminação mais emergência
A= teste
C= Interruptor acendimento lâmpada
P1-N1= linha interrompida
P2-N2= linha directa

Para colocar o aparelho na posição "repouso" consultar as instruções do telecomando Inibit (Cod. Ordem 2730).

MANUTENÇÃO

Substituir a bateria quando o aparelho, após uma recarga completa, não consegue assegurar a autonomia nominal. Exemplo de leitura do código data, bateria:
Ex. 1) 980304: 98 ano 03 mês 04 dia
Ex. 2) 271098: 27 dia 10 mês 98 ano
Ex. 3) 9811: 98 ano 11 semana
Ex. 4) 2197: 21 semana, ano 97

ADVERTÊNCIAS - GARANTIA

- Este aparelho deverá ser destinado somente ao uso para o qual foi construído. Qualquer outro tipo de uso será considerado impróprio e perigoso.
- Antes de efetuar qualquer operação de limpeza ou de manutenção, desligar o aparelho da rede elétrica.
- Posicione a eventual etiqueta de sinalização de modo que o led de indicação permaneça visível no momento da instalação.
- O aparelho não deve ser eliminado junto aos resíduos urbanos normais. Deve ser recolhido separadamente, para evitar danos ao ambiente, respeitando a Directiva 2002/96 e as Leis nacionais de recebimento para a eliminação do produto no fim de sua vida útil; a inobservância das recomendações descritas acima está sujeita às sanções impostas pela Lei.
- Para eventuais substituições de baterias ou outras reparações dirigir-se a um centro de assistência técnica autorizado e pedir a utilização de peças sobressalentes e acessórios originais. O desrespeito das regras supra-citadas pode comprometer a segurança do aparelho.
- Sobre as condições de garantia contactar um Revendedor Autorizado.

APPARAAT MET AUTONOME WERKING VOOR VEILIGHEIDA SIGNALERING MET RUSTWERKWIJZE

INSTALLATIE

(Fig. 1a) Plafondbevestiging
(Fig. 1b) Plafondbevestiging met houder IP65
A, B, C, D= druk de plaat door op de plaats waar de bedrading doorheen gaat
(Fig. 1c) Wandmontage
A= an der wand befestigen
(Fig. 1d) Wandbevestiging met houder IP65
A= an der wand befestigen
(Fig. 1e) Ophangbevestiging met houder IP65
(Fig. 2a) **L**osmaken van installatiebeugel
(Fig. 2b) **V**erwijderen van diffusor voor vervanging lampen
(Fig. 2c) **V**erwijderen van houder

AANSLUITSCHEMA'S

(Fig. 3a) **SE** - Alleen noodverlichting
(Fig. 3b) **SA** - Verlichting plus noodverlichting
A= test
C= schakelaar voor permanent-functie
P1-N1= geschakelde stroomlijn
P2-N2= directe stroomlijn

Om het apparaat in de "rusttoestand" te zetten, refereren aan de instrukties van de Inibit afstandsbediening (Bestel Code 2730).

ONDERHOUD

De batterij vervangen wanneer een armatuur, na een volledige heroplading, niet meer de volledige autonomie garandeert.
Interpretatievoorbeeld van de datumcode op de batterij:
Voorb. 1) 980304: 98 jaar 03 maand 04 dag
Voorb. 2) 271098: 27 dag 10 maand 98 jaar
Voorb. 3) 9811: 98 jaar 11 week
Voorb. 4) 2197: 21 week 97 jaar

WAARSCHUWINGEN - GARANTIE

- Dit apparaat moet alleen daarvoor gebruikt worden waarvoor het gemaakt is. Elk ander gebruik moet als verkeerd en daarom gevaarlijk beschouwd worden.
- Voordat men een schoonmaak- of onderhoudsoperatie wil uitvoeren, moet men het apparaat van het lichtnet afsluiten.
- Plaats het eventuele signaleringsetiket zodanig dat de indicatieled nog zichtbaar is op het moment van installatie.
- Het apparaat mag niet als stadsvuil verwerkt worden. Het moet als gescheiden vuil ingezameld worden om milieuverontreiniging te voorkomen.
Overeenkomstig Richtlijn 2002/96, en de nationale wetgeving voor de vuilverzameling in het kader van de verwerking van het versleten product, wordt de veronachtzaming van dit voorschrift door de wet gestraft.
- Men dient zich voor de eventuele vervanging van batterijen of andere reparaties tot een officieel onderhoudscentrum te richten met het verzoek om originele onderdelen te gebruiken. Het niet in acht nemen van de hierboven beschreven richtlijnen kan de veiligheid van het apparaat in gevaar brengen.
- Voor de wijze van handelen tijdens de garantieperiode dient u contact op te nemen met de Bevoegde Verkoper.

SELVSTYRENDE APPARAT MED SIKKERHEDS-SIGNALERING OG "VENTETILSTAND"

MONTERING

(Fig. 1a) Loftsmontering
(Fig. 1b) Loftsmontering med ramme IP65
A, B, C, D= tag hul i rammebunden på det sted, hvor kablerne skal trækkes igennem
(Fig. 1c) Vægmontering
A= fastgøres på væg
(Fig. 1d) Vægmontering med ramme IP65
A= fastgøres på væg
(Fig. 1e) Hængende montering med ramme IP65
(Fig. 2a) Frigørelse af armatturet fra monteringsbeslaget
(Fig. 2b) Demontering af dæksel ved udskiftning af pære
(Fig. 2c) Demontering af ramme IP65

ANSCHLUSSPLÄNE

(Fig. 3a) **SE** - Kun nødbelysning
(Fig. 3b) **SA** - Permanent oplysning
A= testfunktion
C= Afbryder for tænding af lampe
P1-N1= fase nul tilslutning (ladespænding)
P2-N2= direkte ledning

For at indstille armaturet til "hvile tilstand", henvises til Instruktionsbogen af Inibit fjernstyring (Orde kode 2730).

VEDLIGEHOLDELSE

Udskift batteriet når apparatet, efter en fuld genopladning, ikke mere er i stand til at sikre den nominelle autonomi. Et eksempel på hvordan man læser produktionsdata på batterierne:
Eks. 1) 980304: 98 år 03 måned 04 dag
Eks. 2) 271098: 27 dag 10 måned 98 år
Eks. 3) 9811: 98 år 11 uge
Eks. 4) 2197: uge 21, år 97

ADVARSLER - GARANTI

- Dette armatur må udelukkende anvendes til det brug, som det er blevet konstrueret for. Enhver andet brug må betragtes som ukorrekt, og derfor farligt.
- Før al vedligeholdelse eller rengøring bør armaturet frakobles.
- Anbring en eventuel mærkat på en sådan måde, at lysdioden stadig er synlig på monteringstidspunktet.
- Apparatet må ikke bortskaffes som almindeligt husaffald. Det skal behandles som særskildt affald for at undgå miljøskader.
I henhold til Direktiv 2002/96 og de nationale implementeringslovgivninger vedrørende bortskaffelse af disse produkter ved endt levetid, medfører manglende overholdelse af ovenstående straf i henhold til loven.
- For udskiftning af batterier eller andre reparationer, bedes De rette henvendelse til et autoriseret værksted, og at anmode om anvendelse af originale dele. Manglende overholdelse af ovennævnte regler kan skade produktet.
- For indgreb, omfattet af garantien, skal der rettes henvendelse til den autoriserede forhandler.

AUTONOM APPARAT FÖR SÄKERHETSSIGNALERING MED STANDBYLÄGE

INSTALLATION

(Fig. 1a) Takmontering
(Fig. 1b) Takmontering med ram IP65
A, B, C, **D**= gör hål i ramens botten där kablarna ska dras igenom
(Fig. 1c) Väggmontering
A= fästes på vägg
(Fig. 1d) Väggmontering med ram IP65
A= fästes på vägg
(Fig. 1e) Hängande montering med ram IP65
(Fig. 2a) Demontering av armaturdelen från sockeln
(Fig. 2b) Demontering av hölje vid byte av lampa
(Fig. 2c) Demontering av ram IP65

KOPPLINGSSCHEMAN

(Fig. 3a) **SE** - enbart nodbelysning
(Fig. 3b) **SA** - Belysning plus nödbelysning
A= brytare för tändning och släckning vid nättrift
C= Strömbrytare för tändning av lampa
P1-N1= ledning med strömbrytare
P2-N2= obruten fas

För att ställa apparaten i "viloläge", se instruktionerna för fjärrkontrollen Inibit (Beställningskod 2730).

UNDERHÅLL

Byt ut batteriet när apparaten inte längre garanterar förutsedd autonomi efter en fullständig omladdning.
Exempel på ett batteris kodavläsning:
Ex. 1) 980304: 98 år 03 månad 04 dag
Ex. 2) 271098: 27 dag 10 månad 98 år
Ex. 3) 9811: 98 år 11 vecka
Ex. 4) 2197: vecka 21, år 97

VARNINGAR - GARANTI

- Den här apparaten får bara användas i avsett syfte. All annan användning är att anses som oriktig och därför farlig.
- Innan någon som helst åtgärd för rengöring eller underhåll utförs, koppla bort apparaten från nätanslutningen.
- Placera den eventuella varningsetiketten på så sätt att indikatorledet är fortfarande synligt vid installationsögonblicket.
- Apparaten får inte nedskrotas som hushållsavfall.
Den ska källsorteras för att undvika att skada omgivningen. I enlighet med Direktiv 2002/96 och de nationella lagarna angående avfallshantering är underlåtenhet att iaktta ovannämnda anvisningar om nedskrotning av apparaten bestraffningsbart.
- Vid eventuellt utbyte av batterier eller andra reparationer, kontakta auktoriserad teknisk service och beställ originaldelar från tillverkaren. Försummad hänsyn till ovanstående kan innebära risker för apparatens säkerhet.
- Kontakta auktoriserad återförsäljare för tillvägagångssätt vid ingrepp som omfattas av garantin.

AUTONOM APPARAT FOR SIKKERHETSSIGNALERING MED STANDBY-MODUS

MONTERING

(Fig. 1a) Takmontering
(Fig. 1b) Takmontering med ramme IP65
A, B, C, D= ta hull i rammebunnen der hvor kablene skal trekkes gjennom
(Fig. 1c) Veggmontering
A= festes på vegg
(Fig. 1d) Veggmontering med ramme IP65
A= festes på vegg
(Fig. 1e) Hengende montering med ramme IP65
(Fig. 2a) Frakoble armateren
(*Fig. 2b)* Demontering av deksel ved lampebytte
(Fig. 2c) Demontering av ramme IP65

KOPLINGSSKJEMAER

(Fig. 3a) **SE** - Kun ledelys
(Fig. 3b) **SA** - Belysning samt nødbelysning
A= Testfunksjon
C= Bryter til lampen
P1-N1= Avbrutt ledning
P2-N2= Direkte ledning

For å sette armaturen i "hvilemodus", se instruksjonene til fjernkontrollen Inibit (Ordrekode 2730).

VEDLIKEHOLD

Skift ut batteriet når armaturen, etter en gjennomført oppladning, ikke lenger garanterer den oppgitte brenntiden.
Eksempel på hvordan man leser produksjonsdata på batteriet:
Eks. 1) 980304: 98 år 03 måned 04 dag
Eks. 2) 271098: 27 dag 10 måned 98 år
Eks. 3) 9811: 98 år 11 uke
Eks. 4) 2197: uke 21, år 97

MERKNADER - GARANTI

- Denne armaturen må kun benyttes til det formålet den er konstruert for.
Enhver annen bruk er å regne som feilaktig og dermed farlig.
- Armaturen må kobles fra kretsen i forkant av enhver rengjørings- eller vedlikeholdsoperasjon.
- Plasser den eventuelle varselsetiketten slik at kontrollampen fortsatt er synlig etter installasjon.
- Produktet må leveres som spesialavfall av miljømessige hensyn.
- Ved eventuelle utskiftinger av batteri eller andre reparasjoner; ta kontakt med autorisert verksted eller installatør.
Slike utskiftinger krever dessuten bruk av originale deler. Manglende etterfølgelse av det ovenfor beskrevne kan sette armaturens sikkerhet på spill.
- Ved inngrep når garantien er gjeldende, kontakt Autorisert Forhandler.

TUTTOVETRO BANDIERA® CENTRALTEST® OC BEGHELLI

230V-50Hz | 73/23 89/336 | IP40/IP65* | Beghelli

334.265.000 B

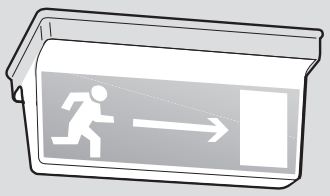

www.beghelli.com
BEGHELLI S.p.A. - Via Mozzeghine 13/15 - 40050 MONTEVEGLIO (BO) - Tel. 051 9660411 - Fax 051 9660444

*IP40/IP65 (+ cod. 2734)

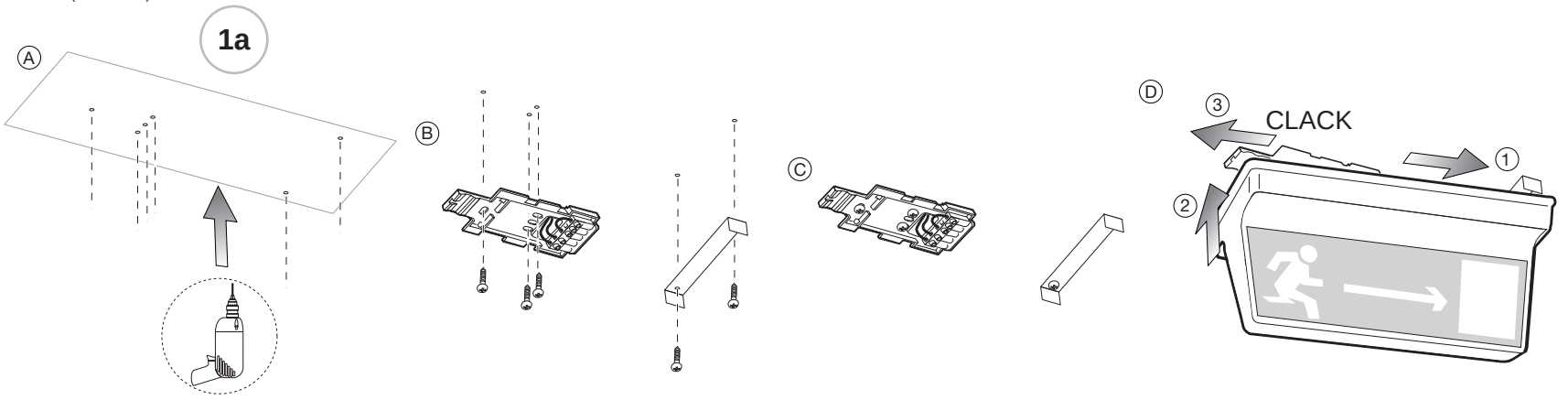

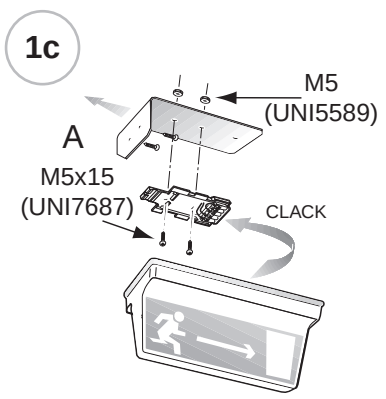

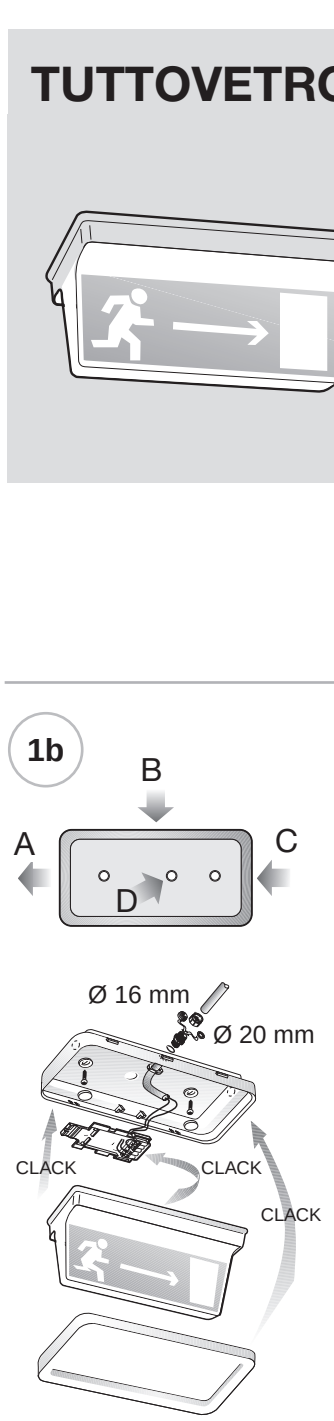

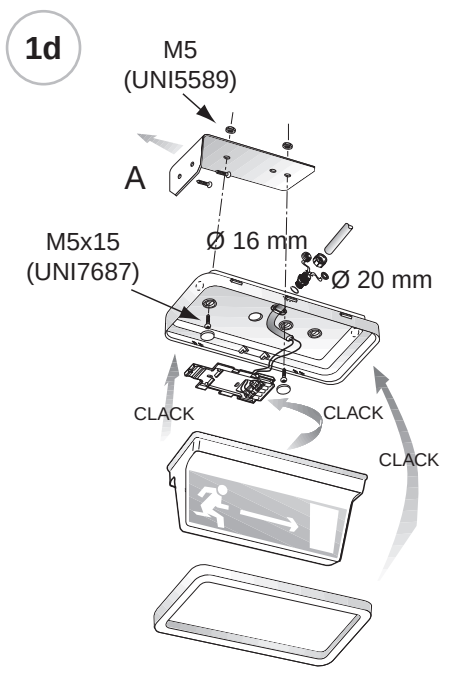

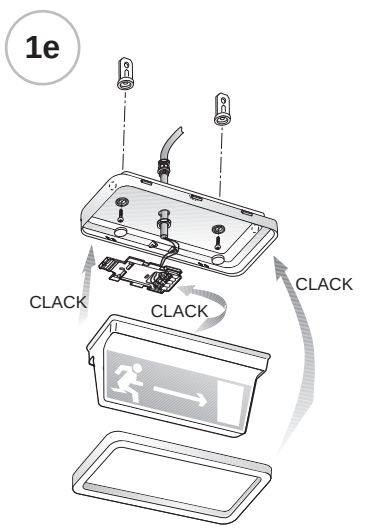

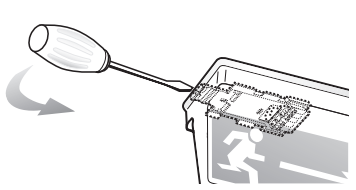

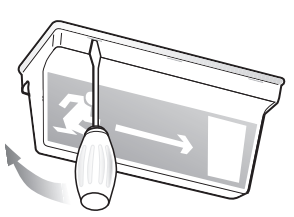

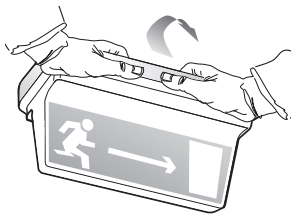

3a SE

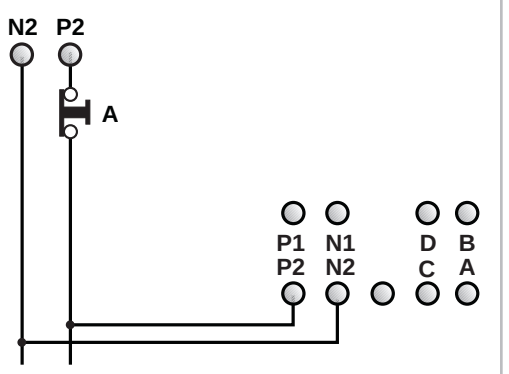

MODELOS DISPONIBLES - MODELES DISPONIBLES - PRODUKTÜBERSICHT - MODELS AVAILABLE - MODELLI DISPONIBILI - MODELOS DISPONÍVEIS - LEVERINGSPROGRAMMA - TILLGÄNGLIGA MODELLER - TILGÆNGELIGE MODELLER - TILGJENGELIGE MODELLER

E	F	D	GB	I		
Código de pedido	Réf. commande	Bestellnummer	Order code	Codice ordine	1936 (SE)	1935 (SE)
Absorción Máxima	Absorption maximum	Maximale Stromaufnahme	Max. Power Consumption	Assorb. Massimo	20mA	25mA
COS φ	COS φ	COS φ	COS φ	COS φ	0,8	0,8
Lámpara	Ampoule	Lampe	Lamp	Lampada	8W G5	8W G5
Flujo de la lámpara	Flux de l'ampoule	Leuchtmittelleistung	Lamp flux	Flusso Lampada	385lm	385lm
Flujo luminoso	Flux lumineux	Ordnungsgemäße Leistung	Luminous flux	Flusso luminoso	65lm	60lm
Flujo normal	Flux ordinaire	Ordentlicher Strom	Standard luminosity	Flusso ordinario	-	-
Batería	Pile	Batterie	Battery	Batteria	NiCd 6V 0,8Ah	NiCd 6V 1,8Ah
Autonomía	Autonomie	Betriebsdauer	Autonomy	Autonomia	1h	1h

P	NL	DK	S	N		
Código da encomenda	Bestelnummer	Ordrekode	Beställningskod	Bestillingskode	1936 (SE)	1935 (SE)
Absorç. Máx	Max. stroomopname	Maksimalt strømforbrug	Maximalupptagning	Maksimalt strømforbruk	20mA	25mA
COS φ	COS φ	COS φ	COS φ	COS φ	0,8	0,8
Lámpara	Lamp	Lyskilde	Lamp	Lampe	8W G5	8W G5
Fluxo da lâmpada	Lampstroom	Lysstrøm	Lampflöde	Lysstyrke, lampe	385lm	385lm
Fluxo luminoso	Lichtstroom	Lysstrøm normaldrift	Ljusflöde	Lysstyrke	65lm	60lm
Fluxo ordinário	Gewone stroom	Lysstrøm nøddrift	Normalt flöde	Alminnelig lysstyrke	-	-
Bateria	Batterij	Batteri	Batteri	Batte	NiCd 6V 0,8Ah	NiCd 6V 1,8Ah
Autonomía	Autonomie	Betriebsdauer	Autonomy	Driftstid	1h	1h

APPARECCHI AUTONOMI PER ILLUMINAZIONE D'EMERGENZA CON AUTODIAGNOSI

INSTALLAZIONE

(Fig. 1a) Montaggio a soffitto
(Fig. 1b) Montaggio a soffitto con guscio IP65
A, B, C, D= sfondare il guscio nella posizione scelta per il passaggio dei cavi
(Fig. 1c) Montaggio a parete
A= fissare alla parete
(Fig. 1d) Montaggio a parete con guscio IP65
A= fissare alla parete
(Fig. 1e) Montaggio a sospensione con guscio IP65
(Fig. 2a) Sgancio dell'apparecchio
(Fig. 2b) Smontaggio diffusore
(Fig. 2c) Smontaggio guscio

SCHEMI DI COLLEGAMENTO

(Fig. 3a) **SE** - Solo emergenza
A= Test
P2-N2= linea diretta e comunicazione a onde convogliate

INSTALLAZIONE

Dopo aver fissato l'apparecchio, collegare i cavi secondo lo schema riportato. Qualora si desideri centralizzare il controllo delle funzioni dell'apparecchio (test periodici di Funzionamento o di Autonomia, Inibizione emergenza, configurazione impianto ecc.) occorre collegarlo alla centralina per l'opportuna codifica prima del fissaggio.
Gli apparecchi possono essere programmati con 2 diverse procedure:
1) collegando un apparecchio alla volta alla centrale (prima di installarlo) per assegnargli un numero identificativo progressivo e un numero di zona.
2) lanciando l'autoconfigurazione dell'impianto tramite la centrale. In questo modo non è però possibile assegnare un numero identificativo e di zona agli apparecchi e in caso di segnalazione di malfunzionamento rilevata dalla centrale, si dovrà ricercare nell'impianto l'apparecchio che lo ha generato riconoscendolo dalla segnalazione evidenziata dal LED.
Per la definizione della procedura di codifica e per qualsiasi informazione riguardanti le opportunità offerte dal sistema CentralTest, consultare il manuale tecnico in dotazione alla centralina. Nelle 24 ore successive all'esecuzione del test di autonomia l'apparecchio può non garantire l'autonomia nominale.

SEGNALAZIONI LED

ROSSO LAMPEGGIANTE	EMERGENZA DISATTIVATA
ROSSO	MALFUNZIONAMENTO BATTERIA O CIRCUITO
GIALLO	MALFUNZIONAMENTO TUBO FLUORESCENTE
GIALLO LAMPEGGIANTE LENTO (1 SECONDO)	ERRORE DI COMUNICAZIONE
VERDE	FUNZIONAMENTO REGOLARE
GIALLO LAMPEGGIANTE VELOCE (1/2 SECONDO)	DISPOSITIVO NON CONFIGURATO

MANUTENZIONE

Sostituire le batterie quando l'apparecchio, a seguito di una ricarica completa, non assicura più l'autonomia Nominale.
Esempio di lettura codice data, batteria:
Es. 1) 980304: 98 anno 03 mese 04 giorno
Es. 2) 271098: 27 giorno 10 mese 98 anno
Es. 3) 9811: 98 anno 11 settimana
Es. 4) 2197: 21 settimana 97 anno

AVVERTENZE - GARANZIA

- Questo apparecchio dovrà essere destinato solo all'uso per il quale è stato costruito.
Ogni altro uso è da considerarsi improprio e pericoloso.
- Prima di effettuare qualsiasi operazione di pulizia o di manutenzione, disinserire l'apparecchio dalla rete.
- Posizionare l'eventuale etichetta di segnalazione in modo che il led d'indicazione sia ancora visibile al momento dell'installazione.
- Attenzione: questo prodotto contiene materiali che possono essere nocivi se dispersi nell'ambiente.
- I prodotti Beghelli sono tutelati dalle leggi sulla proprietà intellettuale.
- Per l'eventuale sostituzione di batterie o altre riparazioni rivolgersi ad un centro di assistenza tecnica autorizzato e richiedere l'utilizzo di ricambi originali.
Il mancato rispetto di quanto sopra può compromettere la sicurezza dell'apparecchio.
- Per le modalità di intervento in garanzia contattare il Numero Verde 800 626626 o il Rivenditore Autorizzato.

SELF-POWERED AUTO-DIAGNOSING LUMINAIRES FOR EMERGENCY LIGHTING

MOUNTING

(Fig. 1a) Ceiling mounting
(Fig. 1b) Ceiling mounting with IP65 frame
A, B, C, D= break the bottom where the cables shall pass through.
(Fig. 1c) Wall mounting
A= fix to the wall
(Fig. 1d) Wall mounting with IP65 frame
A= fix to the wall
(Fig.1e) Suspended mounting with IP65 frame
(Fig. 2a) Unlocking from the mounting bracket
(Fig. 2b) To remove the diffuser
(Fig. 2c) To remove the IP65 frame

WIRING DIAGRAMS

(Fig. 3a) **SE** - Non maintained
A= test
P2-N2= direct line and power line carrier communications

INSTALLATION

After fixing the luminaire, connect wires in accordance with the wiring diagram.
If you require central control of the various functions of the luminaire (periodic Availability and Autonomy tests, Emergency Inhibit, system configuration, etc) it must be connected to the control unit for address allocation before fixing. Luminaires can be programmed using two alternative procedures:
1) connecting one luminaire at a time to the control module (before installation) to assign a progressive ID number and a zone number.
2)running the system autoconfiguration procedure by means of the control module.
With this system, however, it is not possible to assign an identification number and azone number so that, in the event of a fault detected by the control module, the relative luminaire must be identified by checking all the fixtures until you find the one with the LED fault signal.
For a description of the addressing procedure or for any other information regarding CentralTest system features, consult the technical handbook supplied with the control module.
Full autonomy may not be available until 24 hours after the test.

LED SIGNALS

FLASHING RED	EMERGENCY OFF
RED	BATTERY OR CIRCUIT FAULT
YELLOW	FLUORESCENT TUBE FAULT
SOW FLASHING YELLOW (1 SECOND)	COMMUNICATION ERROR
GREEN	REGULAR OPERATION
FAST FLASHING YELLOW (1/2 SECOND)	DEVICE NOT CONFIGURED

MAINTENANCE

Replace the battery when the device no longer guarantees its rated duration after it has been completely recharged.
Battery code examples:
Ex. 1) 980304: 98 year 03 month 04 day
Ex. 2) 271098: 27 day 10 month 98 year
Ex. 3) 9811: 98 year 11 week
Ex. 4) 2197: 21 week 97 year

WARNINGS - GUARANTEE

- This device shall be used exclusively for the purpose for which it has been designed.
Any other use is considered improper and therefore dangerous.
- Disconnect the device from the mains before starting to clean or service it.
- When fixing the signal labels pay attention that the led is kept visible.
- Warning: this product contains materials that may be harmful if dispersed into the environment.
- Beghelli's products are subject to the applicable laws on intellectual property.
- Contact an authorised technical service centre for the replacement of batteries and for any other repairs possibly required use only original spare parts.
The lacked respect of the above conditions may compromise the safety of the device.
- For details regarding warranty services, contact an authorized dealer.

NOTLEUCHTEN MIT SELBSTBETRIEB MIT DIAGNOSEFUNKTION

MONTAGE

(Fig. 1a) Deckenmontage
(Fig. 1b) Deckenmontage mit schale IP65
A, B, C, D= die schale an der gewünschten kabeldurchführungsstelle durchbrechen.
(Fig. 1c) Wandmontage
A= an der wand befestigen
(Fig. 1d) Wandmontage mit schale IP65
A= an der wand befestigen
(Fig. 1e) Hängemontage mit schale IP65
(Fig. 2a) Aushaken des geräts
(Fig. 2b) Verwijderen van diffusor
(Fig. 2c) Demontage der schale

ANSCHLUSSPLÄNE

(Fig. 3a) **SE** - nur Notbeleuchtung
A= test
P2-N2= direkte Linie und Kommunikation mit Leitwellen

MONTAGE

Nach Befestigung der Leuchte die Kabel wie auf dem Plan verbinden. Soll die Kontrolle der Leuchtenfunktion (regelmäßige Funktionstests, Betriebsdauertests, Notlichtsperre, Anlagenkonfiguration usw.) zentralisiert werden, ist die bezügliche Steuerung an das Steuergehäuse zwecks entsprechender Codierung vor der Befestigung anzuschließen.Die Leuchten lassen sich mit 2 verschiedenen Prozeduren programmieren:
1) Anschluss der einzelnen Leuchten nacheinander an das Steuergehäuse (vor der Installation), um ihnen eine laufende Kennzahl und eine Bereichsnummer zuzuordnen.
2) Starten der Selbstkonfiguration der Anlage über die Steuereinheit. Auf diese Weise lässt sich jedoch den Leuchten keineKenn- und Bereichszahl zuordnen, so dass bei einer von der Steuereinheit erhobenen Betriebsstörung die sie verursachende Leuchte an den von der LED ausgegebenen Fehlermeldung ermittelt werden muss. Zur Bestimmung der Codierprozedur und für jegliche Information über die vom System CentralTest gebotenen Möglichkeiten das mit der Steuereinheit geliferte Technische Handbuch einsehen. Während den 24 Stunden nach stattgefundenem Betriebsdauertest ist die Leuchte nicht im Stande, die nominale Betriebsdauer zu garantieren.

LED SIGNALE

ROT BLINKEND	NOTLICHT AUS
ROT BETRIEBSSTÖRUNG	BATTERIE ODER STROMKREIS
GELB	BETRIEBSSTÖRUNG LEUCHTSTOFFROHR
GELB LANGSAM BLINKEND (1 SEKUNDE)	KOMMUNIKATIONSFEHLER
GRÜN	KORREKTER BETRIEB
GELB SCHNELL BLINKEND (1/2 SEKUNDE)	VORRICHTUNG NICHT KONFIGURIERT

WARTUNG

Die Batterie wechseln, wenn nach einer vollständigen Aufladung die Nennbetriebsdauer nicht mehr gewährleistet ist. Beispiele für Datums-Kennzeichnung auf der Batterie:
Bsp. 1) 980304: 3. März 1998
Bsp. 2) 271098: 27. Oktober 1998
Bsp. 3) 9811: 11 Kalenderwoche 1998
Bsp. 4) 2197: 21 Kalenderwoche 1997

WARNUNG - GARANTIE

- Das Gerät darf ausschließlich für den Zweck, für den es hergestellt wurde, verwendet werden.
Jede davon abweichende Verwendung wird als nicht zweckentsprechend und somit als gefährlich angesehen.
- Vor Durchführung von Reinigungs- oder Wartungsarbeiten muss die Netzversorgung des Geräts unterbrochen werden.
- Das eventuelle Hinweisetikett so anbringen, dass die Led Anzeige auch noch bei der Installation lesbar ist.
- Achtung: Dieses Produkt enthält Materialien, die bei unsachgemäßer Entsorgung umweltschädlich sein können.
- Wenden Sie sich zum Ersetzen von Batterien oder bei Reparatureingriffe an eine zugelassene technische Servicestelle und fordern Sie Originalersatzteile an.
Das Nichteinhalten vorstehender Bestimmungen kann die Gerätesicherheit gefährden.
- Für dieVorgehensweise bei Garantieleistungen wenden Sie sich an den autorisierten Händler.

APPAREILS AUTONOMES POUR L'ECLAIRAGE DE SECOURS AVEC AUTO-DIAGNOSTIC

INSTALLATION

(Fig. 1a) Montage au plafond
(Fig. 1b) Montage au plafond avec support IP65
A, B, C, D= percer le support au niveau de la position choisie pour le passage des câbles.
(Fig. 1c) Montage mural
A= fixer au mur
(Fig. 1d) Montage mural avec support IP65
A= fixer au mur
(Fig. 1e) Montage suspendu avec support IP65
(Fig. 2a) Décrochage de l'appareil
(Fig. 2b) Demontage diffuseur pour remplacement ampoule
(Fig. 2c) Demontage du support

SCHEMAS DE RACCORDEMENT

(Fig. 3a) **SE** - Uniquement sécours
A= test
P2-N2= ligne directe et communication par ondes convoyées

INSTALLATION

Après avoir installé l'appareil, relier les câbles en respectant les indications du schéma ci-joint. Pour centraliser les fonctions de contrôle de l'appareil (tests périodiques de fonctionnement ou d'autonomie, mise hors service de l'éclairage de secours, configuration de l'installation, etc.), il devra être branché à un cadre central pour être codifié avant d'être installé. Il y a deux procédures pour programmer les appareils:
1) relier les appareils au cadre (avant de les installer) un à un, pour leur assigner un numéro d'identification progressif et un numéro de zone.
2) lancer l'auto-configuration de l'installation à partir du cadre. Cependant, avec cette dernière méthode, on ne peut assigner un numéro d'identification et de zone aux appareils et lors du signalement d'un mauvais fonctionnement, décelé par le cadre, il faudra rechercher le long de l'installation l'appareil qui l'a généré en contrôlant les indications fournies par les LED.
Consulter le mode d'emploi livré avec le cadre central pour connaître la procédure de codification et tout autre renseignement sur les possibilités offertes par le système CentralTest. Dans les 24 heures qui suivent l'exécution du test d'autonomie, l'appareil pourrait ne pas assurer son autonomie nominale.

INDICATIONS DE LA LED

ROUGE CLIGNOTANTE	ETAT D'URGENCE OFF
ROUGE	AVARIE PILE OU CIRCUIT
JAUNE	AVARIE TUBE FLUORESCENT
JAUNE CLIGNOTANTE LENT (1 SECONDE)	ERREUR DE COMMUNICATION
VERT	FONCTIONNEMENT REGULIER
JAUNE CLIGNOTANTE RAPIDE (1/2 SECONDE)	DISPOSITIF NON CONFIGURER

MAINTENANCE

Remplacer la batterie quand l'appareil, à la suite d'une recharge complète, n'assure plus l'autonomie nominale.
Exemple de lecture du code date de la batterie:
Ex. 1) 980304: 98 année 03 mois 04 jour
Ex. 2) 271098: 27 jour 10 mois 98 année
Ex. 3) 9811: 98 année 11 semaine
Ex. 4) 2197: 21 semaine 97 année

AVERTISSEMENTS - GARANTIE

- Cet appareil ne devra être destiné qu'à l'utilisation pour laquelle il a été construit.
Tout autre utilisation est impropre et dangereuse.
- Avant toute l'opération d'entretien ou de nettoyage, débrancher l'appareil du secteur.
- Positionner l'éventuelle étiquette explicative de façon à ce que le voyant soit encore visible au moment de l'installation.
- Attention: ce produit contient des matériaux polluants, aussi veiller à la protection de l'environnement.
- Pour le remplacement éventuel des piles ou d'autres réparations, s'adresser à un centre d'assistance technique agréé et demander l'utilisation de pièces de rechange originales.
Le non respect des indications susmentionnées peut compromettre la sécurité de l'appareil.
- Pour les modalités d'intervention sous garantie, prendre contact avec le revendeur agréé.

APARATOS AUTÓNOMOS PARA ILUMINACIÓN DE EMERGENCIA CON AUTODIAGNÓSTICO

MONTAJE

(Fig. 1a) Montaje en el techo
(Fig. 1b) Montaje en el techo con envoltura IP65
A, B, C, D= romper la envoltura en la posición elegida para el paso de los cables.
(Fig. 1c) Montaje en la pared
A= sujetar a la pared
(Fig. 1d) montaje en la pared con envoltura IP65
A= sujetar a la pared
(Fig. 1e) Montaje a suspension con envoltura IP65
(Fig. 2a) Desenganche del aparato
(Fig. 2b) Desmontaje del difusor para sustituir la bombilla
(Fig. 2c) Desmontaje de la envoltura

ESQUEMAS DE CONEXIÓN

(Fig. 3a) **SE** - Individual
A= test
P2-N2=línea directa y comunicación por línea portadora

INSTALACIÓN

Después de fijar el aparato hay que conectar los cables de acuerdo con el esquema.
Si se desea centralizar el control de las funciones (tests periódicos de funcionamiento y autonomía, inhibición de la emergencia, configuración, etc.) hay que conectar el aparato con la centralita para codificarlo antes de fijarlo. Existen dos métodos para programar un aparato:
1) conectar a la central un aparato por vez (antes de instalarlo) para asignarle un número de identificación creciente y un número de zona.
2) lanzar la autoconfiguración de la instalación por medio de la central. Este método no permite asignar a los aparatos ni un número de identificación ni una zona.
Cuando aparece una señal de fallo detectado por la central es necesario identificar el aparato de la instalación que la ha generado descodificando el mensaje de los leds luminosos. Para poder definir el procedimiento de codificación y conocer las oportunidades que ofrece el sistema CentralTest es importante consultar la documentación técnica de la centralita.
En las 24h que siguen al test de autonomía el aparato puede no garantizar la autonomía nominal.

SIGNIFICADO DE LAS SEÑALES

ROJO INTERMITENTE	EMERGENCIA DESACTIVADA
ROJO	FALLO DE LA BATERÍA O EL CIRCUITO
AMARILLO	FALLO DEL TUBO FLUORESCENTE
AMARILLO INTERMITENTE LENTO (1 SEGUNDO)	ERROR DE COMUNICACIÓN
VERDE	FUNCIONAMIENTO NORMAL
AMARILLO INTERMITENTE RÁPIDO (1/2 SEGUNDO)	DISPOSITIVO NO CONFIGURADO

MANTENIMIENTO

Sustituir la batería cuando el equipo, después de una recarga completa, no asegura más la autonomía nominal.
Ejemplos de lectura del código de la batería:
Ej. 1) 980304: 98 año 03 mes 04 día
Ej. 2) 271098: 27 día 10 mes 98 año
Ej. 3) 9811: 98 año 11 semana
Ej. 4) 2197: 21 semana 97 año

ADVERTENCIAS - GARANTÍA

- Este equipo tiene que ser usado sólo para la utilización para la que ha sido construido.
Cualquier otro uso se considera impropio y peligroso.
- Coloque la etiqueta de señalización adecuada de forma que el indicador luminoso esté visible durante la instalación.
- Antes de efectuar cualquier operación de mantenimiento, desconectar el aparato de la corriente eléctrica.
- Atención. Este producto contiene materiales que pueden ser nocivos, por lo que no deben ser abandonados en el ambiente.
- Para posibles sustituciones de la lámpara y de la batería u otras reparaciones, dirigirse a un centro de asistencia técnica autorizado y solicitar el utilizo de recambios originales. La falta de respeto de cuanto indicado anteriormente puede perjudicar la seguridad del aparato.
- Respecto de las modalidades de intervención en garantía, sírvase contactar con el revendedor autorizado.

APARELHOS AUTÓNOMOS PARA ILUMINAÇÃO DE EMERGÊNCIA COM AUTODIAGNÓSTICO

INSTALAÇÃO

(Fig. 1a) Montagem no tecto
(Fig. 1b) Montagem no tecto com a armação IP65
A, B, C, D= sfure a armação na posição escolhida para a passagem dos cabos.
(Fig. 1c) Montagem na parede
A= fixe na parede
(Fig. 1d) Montagem na parede com a armação IP65
A= fixe na parede
(Fig. 1e) Montagem suspensa com a armação ip65
(Fig. 2a) Desencaixe do aparelho
(Fig. 2b) Desmontagem do difusor para substituir a lâmpada
(Fig. 2c) Desmontagem da armação

ESQUEMAS DE LIGAÇÃO

(Fig. 3a) **SE** - So emergência
A= teste
P2-N2= linha directa e comunicação com ondas canalizadas

INSTALAÇÃO

Depois de ter fixado o aparelho, ligar os cabos segundo o esquema indicado. Se desejar centralizar o controlo das funções do aparelho (teste periódicos de Funcionamento ou de Autonomia, Inibição da emergência, configuração da instalação etc.) ocorre ligá-lo à unidade para a codificação apropriada antes da fixação. Os aparelhos podem ser programados com 2 procedimentos diferentes:
1) ligando um aparelho de cada vez na central (antes de instalá-lo) para atribuir-lhe um número de identificação progressivo e um número de zona.
2) enviando a autoconfiguração da instalação mediante a central. Porém, neste modo não é possível atribuir um número de identificação e de zona aos aparelhos e em caso de sinalização de mau funcionamento detectada pela central, dever-se-á procurar na instalação o aparelho que o tenha gerado reconhecendo-o pela sinalização evidenciada pelo LED.
Para a definição do procedimento de codificação e para qualquer informação relativas às oportunidades oferecidas pelo sistema CentralTest, consultar o manual técnico em dotação com a unidade.
Nas 24 horas após a realização dos tests de autonomia o aparelho pode não garantir a autonomia nominal.

SINALIZAÇÕES DO LED

VERMELHO INTERMITENTE	DISP. EMERGÊNCIA OFF
VERMELHO	MAU FUNCIONAMENTO BATERIA OU CIRCUITO
AMARELO	MAU FUNCIONAMENTO TUBO FLUORESCENTE
AMARELO INTERMITENTE LENTO (1 SEGUNDO)	ERRO DE COMUNICAÇÃO
VERDE	FUNCIONAMENTO NORMAL
AMARELO INTERMITENTE RÁPIDO (1/2 SEGUNDO)	DISPOSITIVO NÃO CONFIGURADO

MANUTENÇÃO

Substituir a bateria quando o aparelho, após uma recarga completa, não consegue assegurar a autonomia nominal.
Exemplo de leitura do código data, bateria:
Ex. 1) 980304: 98 ano 03 mês 04 dia
Ex. 2) 271098: 27 dia 10 mês 98 ano
Ex. 3) 9811: 98 ano 11 semana
Ex. 4) 2197: 21 semana, ano 97

ADVERTÊNCIAS - GARANTIA

- Este aparelho deverá ser destinado somente ao uso para o qual foi construído. Qualquer outro tipo de uso será considerado impróprio e perigoso.
- Antes de efetuar qualquer operação de limpeza ou de manutenção, desligar o aparelho da rede elétrica.
- Posicione a eventual etiqueta de sinalização de modo que o led de indicação permaneça visível no momento da instalação.
- Para eventuais substituições de baterias ou outras reparações dirigir-se a um centro de assistência técnica autorizado e pedir a utilização de peças sobressalentes e acessórios originais. O desrespeito das regras supra-citadas pode comprometer a segurança do aparelho.
- Atenção: este produto contém materiais que podem ser nocivos se deixados no meio ambiente.
- Sobre as condições de garantia contactar um Revendedor Autorizado.

AUTONOME APPARATEN VOOR NOODVERLICHTING MET ZELFDIAGNOSE

INSTALLATIE

(Fig. 1a) Plafondbevestiging
(Fig. 1b) Plafondbevestiging met houder IP65
A, B, C, D= druk de plaat door op de plaats waar de bedrading doorheen gaat.
(Fig. 1c) Wandmontage
A= an der wand befestigen
(Fig. 1d) Wandbevestiging met houder IP65
A= an der wand befestigen
(Fig. 1e) Ophangbevestiging met houder IP65
(Fig. 2a) **L**osmaken van installatiebeugel
(Fig. 2b) **V**erwijderen van diffusor voor vervanging lampen
(Fig. 2c) **V**erwijderen van houder

AANSLUITSCHEMA'S

(Fig. 3a) **SE** - Alleen noodverlichting
A= test
P2-N2= directe lijn en communicatie met draaggolven

INSTALLATIE

Nadat het apparaat is vastgezet, moeten de kabels worden verbonden volgens het afgebeelde schema. Als u de controle van de functies van het apparaat wilt centraliseren (periodieke tests van de werking of de autonomie, verhindering noodverlichting, configuratie installatie enz..) moet hij op de regeleenheid worden aangesloten voor de codering alvorens hem te bevestigen.
De apparaten kunnen volgens 2 verschillende procedures worden geprogrammeerd:
1) door telkens een apparaat op de regeleenheid aan te sluiten (alvorens hem te installeren) om hem een oplopend identificatienummer en een zonenummer toe te kennen.
2) door de autoconfiguratie van de installatie te lanceren via de regeleenheid. Op deze manier is het echter niet mogelijk een identificatienummer en een zonenummer toe te kennen aan de apparaten, en in het geval er een storing gesignaleerd wordt die door de regeleenheid is geconstateerd, moet het apparaat dat deze storing veroorzaakt heeft in de installatie worden opgezocht door middel van de signalering door de LED. Voor de definitie van de coderingsprocedure en voor alle informatie betreffende de mogelijkheden van het systeem CentralTest, raadpleeg de bij de regeleenheid geleverde technische handleiding. In de 24 uur die op de uitvoering van de autonomietest volgen, kan het apparaat de nominale autonomie niet garanderen.

SIGNALERINGEN LED

ROOD KNIPPEREND	NOODVERLICHTING OFF
ROOD	STORING BATTERIJ OF CIRCUIT
GEEL	STORING FLUORESCENTIEBUIS
GEEL KNIPPEREND LANGZAAM (1 SECONDE)	COMMUNICATIEFOUT
GROEN	REGULIERE WERKING
GEEL KNIPPEREND SNEL (1/2 SECONDE)	APPARAAT NIET GECONFIGUREERD

ONDERHOUD

De batterij vervangen wanneer een armatuur, na een volledige heroplading, niet meer de volledige autonomie garandeert.
Interpretatievoorbeeld van de datumcode op de batterij:
Voorb. 1) 980304: 98 jaar 03 maand 04 dag
Voorb. 2) 271098: 27 dag 10 maand 98 jaar
Voorb. 3) 9811: 98 jaar 11 week
Voorb. 4) 2197: 21 week 97 jaar

WAARSCHUWINGEN - GARANTIE

- Dit apparaat moet alleen daarvoor gebruikt worden waarvoor het gemaakt is. Elk ander gebruik moet als verkeerd en daarom gevaarlijk beschouwd worden.
- Voordat men een schoonmaak- of onderhoudsoperatie wil uitvoeren, moet men het apparaat van het lichtnet afsluiten.
- Plaats het eventuele signaleringsetiket zodanig dat de indicatieled nog zichtbaar is op het moment van installatie.
- Let op: dit artikel bevat materiaal dat schadelijk is voor het milieu.
- Men dient zich voor de eventuele vervanging van batterijen of andere reparaties tot een officieel onderhoudscentrum te richten met het verzoek om originele onderdelen te gebruiken.
Het niet in acht nemen van de hierboven beschreven richtlijnen kan de veiligheid van het apparaat in gevaar brengen.
- Voor de wijze van handelen tijdens de garantieperiode dient u contact op te nemen met de Bevoegde Verkoper.

SELVFORSYNENDE NØDBELYSNINGSARMATUR MED SELVDIAGNOSEFUNKTION

MONTERING

(Fig. 1a) Loftsmontering
(Fig. 1b) Loftsmontering med ramme IP65
A, B, C, D= tag hul i rammebunden på det sted, hvor kablerne skal trækkes igennem.
(Fig. 1c) Vægmontering
A= fastgøres på væg
(Fig. 1d) Vægmontering med ramme IP65
A= fastgøres på væg
(Fig. 1e) Hængende montering med ramme IP65
(Fig. 2a) Frigørelse af armatturet fra monteringsbeslaget
(Fig. 2b) Demontering af dæksel ved udskiftning af pære
(Fig. 2c) Demontering af ramme IP65

ANSCHLUSSPLÄNE

(Fig. 3a) **SE** - Kun nødbelysning
A= testfunktion
P2-N2=direkte ledning og kommunikasjon med ledebølge

MONTERING

Etter at armaturen er festet, tilkobles lederne ifølge skjemaet. Dersom man ønsker sentral styring av armaturens funksjoner (funksjons- og kapasitetstest med jevne mellomrom, utkobling av nøddrift, konfigurering av anlegget osv.), må armaturen kobles til styreenheten for den nødvendige kodifisering før montering.
Armaturene kan programmeres på 2 forskjellige måter:
1) ved å koble en armatur ad gangen til styreenheten (før den installeres) og tildele den et progressivt identifikasjonsnummer og et sonenummer.
2) ved å sette igang selvkonfigurering av anlegget ved hjelp av styreenheten. På denne måten er det imidlertid ikke mulig å tildele et identifikasjonsnummer og et sonenummer til armaturene. Hvis det skulle signaliseres en feilfunksjon som er blitt registrert av styreenheten, må man derfor kontrollere armaturene i anlegget og finne den hvor kontrollampen lyser.
For nærmere beskrivelse av kodifiseringsprosedyren eller annen informasjon om mulighetene som finnes på systemet CentralTest, se den tekniske manualen som følger med styreenheten. I de 24 timene etter en kapasitetstest, kan dethende armaturens driftstid er noe redusert.

KONTROLLAMPESIGNALER

RØDT BLINKENDE	NØDDRIFT OFF
RØDT LYS	BATTERI-ELLER KREDSLØBSFEJL
GULT	DRIFTSFORSTYRRELSE PÅ LYSRØRET
GULT BLINKENDE LANGSOMT (1 SEKUND)	KOMMUNIKATIONSFEJL
GRØNT	NORMAL DRIFT
GULT BLINKENDE HURTIG (1/2 SEKUND)	STYREENHET IKKE KONFIGURERT

VEDLIGEHOLDELSE

Udskift batteriet når apparatet, efter en fuld genopladning, ikke mere er i stand til at sikre den nominelle autonomi.
Et eksempel på hvordan man læser produktionsdata på batterierne:
Eks. 1) 980304: 98 år 03 måned 04 dag
Eks. 2) 271098: 27 dag 10 måned 98 år
Eks. 3) 9811: 98 år 11 uge
Eks. 4) 2197: uge 21, år 97

ADVARSLER - GARANTI

- Dette armatur må udelukkende anvendes til det brug, som det er blevet konstrueret for.
Enhver annen bruk er å regne som feilaktig og dermed farlig.
- Før al vedligeholdelse eller rengøring bør armaturet frakobles.
- Anbring en eventuel mærkat på en sådan måde, at lysdioden stadig er synlig på monteringstidspunktet.
- Advarsel: dette produkt indeholder materialer, som kan være skadelige for miljøet.
- For udskiftning af batterier eller andre reparationer, bedes De rette henvendelse til et autoriseret værksted, og at anmode om anvendelse af originale dele.
Manglende overholdelse af ovennævnte regler kan skade produktet.
- For indgreb, omfattet af garantien, skal der rettes henvendelse til den autoriserede forhandler.

SJÄLVSTÄNDIGA APPARATER FÖR NÖDBELYSNING MED SJÄLVDIAGNOS

INSTALLATION

(Fig. 1a) Takmontering
(Fig. 1b) Takmontering med ram IP65
A, B, C, D= gör hål i ramens botten där kablarna ska dras igenom.
(Fig. 1c) Väggmontering
A= fästes på vägg
(Fig. 1d) Väggmontering med ram IP65
A= fästes på vägg
(Fig. 1e) Hängande montering med ram IP65
(Fig. 2a) Demontering av armaturdelen från sockeln
(Fig. 2b) Demontering av hölje vid byte av lampa
(Fig. 2c) Demontering av ram IP65

KOPPLINGSSCHEMAN

(Fig. 3a) **SE** - enbart nodbelysning
A= brytare för tändning och släckning vid nättrift
P2-N2= direktlinje ochkommunikation med transporterande vågor

INSTALLATION

Efter att ha fäst apparaturen, anslut kablarna enligt bifogat kopplingsschema. När ni önskar centralisera kontrollen av apparaturens funktioner (periodiska funktions- eller självständighetstester, inhibering av nödläge, konfigurering av anläggning etc.) är det nödvändigt att ansluta den till elektriska centralenheten för den relativa kodifieringen innan fixeringen. Apparaturerna kan programmeras med 2 olika tillvägagångssätt:
1) genom att ansluta en apparat åt gången till centralenheten (innan man installerar den) för att tilldela den ettprogressivt identifikationsnummer och ett områdesnummer.
2) och lansera anläggningens självkonfiguration medelst centralenheten. På detta sätt är det emellertid inte möjligt att tilldela ett identifikationsnummer och områdesnummer till apparaterna och ifall av signalering av felfunktion upptäckt av centralenheten, måste man söka apparaten i anläggningen som har genererat den genom att känna igen den på signaleringen visad av LEDet.
För definitionen av kodifieringsproceduren och för varje annan information angående möjligheterna erbjudna av CentralTest systemet, konsultera den teniska handboken som medföljer den elektriska centralenheten.Under de efterföljande 24 timmarna efter en autonomitetestkörning kan apparten inte garantera nominell autonomitet.

LED SIGNALER

RÖD BLINKANDE	NÖDLÄGE OFF
RÖD	FELFUNKTION BATTERI ELLER STRÖMKRETS
GUL	FELFUNKTION I FLOURECERANDE LYSRÖR
GUL BLINKANDE LÅNGSAM (1 SEKUND)	KOMMUNIKATIONSFEL
GRÖN	NORMAL FUNKTION
GUL BLINKANDE SNABB (1/2 SEKUND)	ANORDNING INTE KONFIGURERAD

UNDERHÅLL

Byt ut batteriet när apparaten inte längre garanterar förutsedd autonomi efter en fullständig omladdning.
Exempel på ett batteris kodavläsning:
Ex. 1) 980304: 98 år 03 månad 04 dag
Ex. 2) 271098: 27 dag 10 månad 98 år
Ex. 3) 9811: 98 år 11 vecka
Ex. 4) 2197: vecka 21, år 97

VARNINGAR - GARANTI

- Den här apparaten får bara användas i avsett syfte. All annan användning är att anses som oriktig och därför farlig.
- Innan någon som helst åtgärd för rengöring eller underhåll utförs, koppla bort apparaten från nätanslutningen.
- Placera den eventuella varningsetiketten på så sätt att indikatorledet är fortfarande synligt vid installationsögonblicket.
- Varning: denna produkt innehåller material som kan vara skadligt om det sprids ut i miljön.
- Vid eventuellt utbyte av batterier eller andra reparationer, kontakta auktoriserad teknisk service och beställ originaldelar från tillverkaren.
Försummad hänsyn till ovanstående kan innebära risker för apparatens säkerhet.
- Kontakta auktoriserad återförsäljare för tillvägagångssätt vid ingrepp som omfattas av garantin.

SELVFORSYNTE NØDBELYSNINGSARMATURER MED SELVDIAGNOSE

MONTERING

(Fig. 1a) Takmontering
(Fig. 1b) Takmontering med ramme IP65
A, B, C, D= ta hull i rammebunnen der hvor kablene skal trekkes gjennom.
(Fig. 1c) Veggmontering
A= festes på vegg
(Fig. 1d) Veggmontering med ramme IP65
A= festes på vegg
(Fig. 1e) Hengende montering med ramme IP65
(Fig. 2a) Frakoble armateren
(*Fig. 2b)* Demontering av deksel ved lampebytte
(Fig. 2c) Demontering av ramme IP65

KOPLINGSSKJEMAER

(Fig. 3a) **SE** - Kun ledelys
A= Testfunksjon
P2-N2= Direkte ledning og bærefrekvensforbindelse

MONTERING

Efter at have monteret apparatet skal kablerne forbindes i henhold til angivelserne på diagrammet. Hvis man ønsker at centralisere betjeningen af apparatets funktioner (funktions- og kapacitetstest, forhindring af nødbelysning, konfiguration af anlægget mv.), skal man forbinde den til centralenheden med passende angivelser før montering. Apparaterne kan programmeres med 2 forskellige procedurer:
1) Man kan forbinde et apparat ad gangen til centralenheden (før monteringen) for at tildele dem et progressivt ID-numme og et områdenummer.
2) Man kan starte autokonfigurationen af anlægget fra centralenheden.
På denne måde er det dog ikke muligt at tildele et ID-nummer og et områdenummer til apparaterne, og i tilfælde af, at centralenheden registrerer en driftsforstyrrelse, skal man søge i anlægget efter det apparat, der har forårsaget alarmen, og det kan ses af kontrollampen. Se den tekniske vejledning til centralenheden for en definition af angivelsesproceduren og de funktioner, der findes i systemet CentralTest. I 24 timer efter udførelsen af en kapacitetstest kan apparatet ikke garanterenormeret drifttid.

KONTROLLAMPESIGNALER

RØDT BLINKENDE	NØDDRIFT OFF
RØDT	DRIFTSFORSTYRRELSE PÅ BATTERI ELLER KRETSLØP
GULT	DRIFTSFORSTYRRELSE PÅ LYSSTOFRØRET
GULT BLINKENDE LANGSOMT (1 SEKUND)	KOMMUNIKATIONSFEJL
GRØNT	NORMAL DRIFT
GULT BLINKENDE HURTIGT (1/2 SEKUND)	APPARAT IKKE KONFIGURERETRATO

VEDLIKEHOLD

Skift ut batteriet når armaturen, etter en gjennomført oppladning, ikke lenger garanterer den oppgitte brenntiden.
Eksempel på hvordan man leser produksjonsdata på batteriet:
Eks. 1) 980304: 98 år 03 måned 04 dag
Eks. 2) 271098: 27 dag 10 måned 98 år
Eks. 3) 9811: 98 år 11 uke
Eks. 4) 2197: uke 21, år 97

MERKNADER - GARANTI

- Denne armaturen må kun benyttes til det formålet den er konstruert for.
Enhver annen bruk er å regne som feilaktig og dermed farlig.
- Armaturen må kobles fra kretsen i forkant av enhver rengjørings- eller vedlikeholdsoperasjon.
- Plasser den eventuelle varselsetiketten slik at kontrollampen fortsatt er synlig etter installasjon.
- Advarsel: dette produktet innholder materialer som kan være farlig hvis de blir kastet bort i naturen.
- Ved eventuelle utskiftinger av batteri eller andre reparasjoner; ta kontakt med autorisert verksted eller installatør. Slike utskiftinger krever dessuten bruk av originale deler. Manglende etterfølgelse av det ovenfor beskrevne kan sette armaturens sikkerhet på spill.
- Ved inngrep når garantien er gjeldende, kontakt Autorisert Forhandler.

TUTTOVETRO BANDIERA® CENTRALTEST® BEGHELLI

230V-50Hz □ | CE 73/23 89/336 | IP40/IP65*

Beghelli

334.239.000 C

www.beghelli.com
BEGHELLI S.p.A. - Via Mozzeghine 13/15 - 40050 MONTEVEGLIO (BO) - Tel. 051 9660411 - Fax 051 9660444

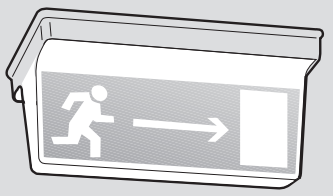

*IP40/IP65 (+ cod. 2734)

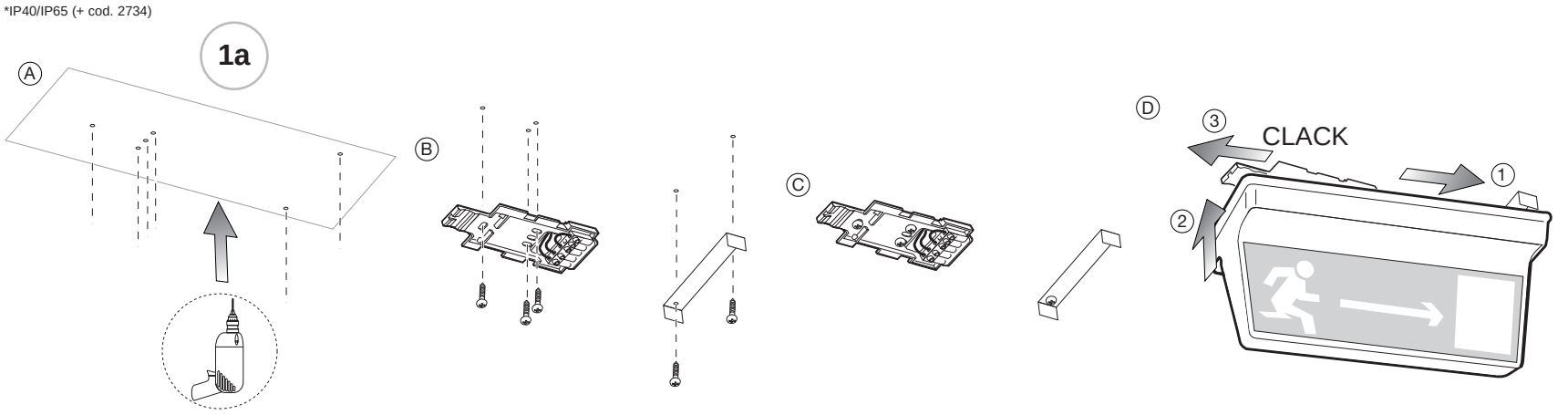

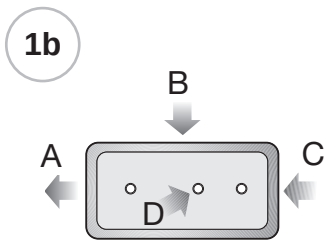

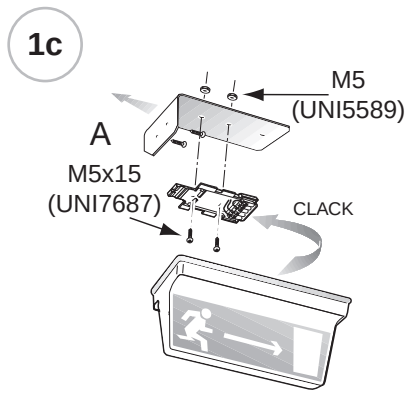

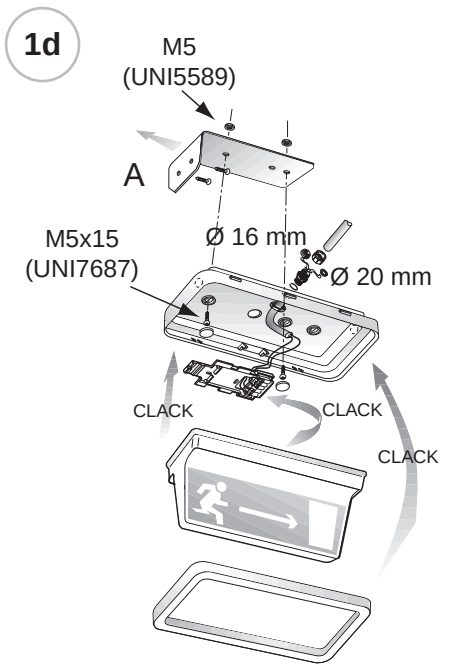

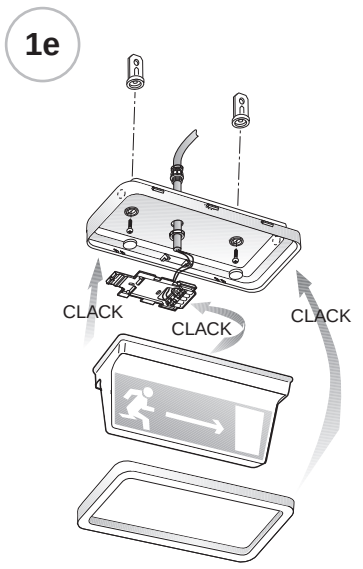

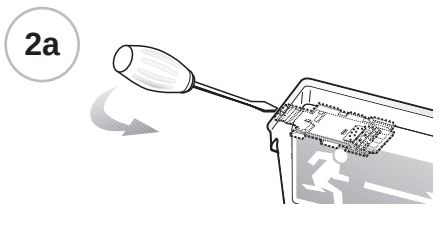

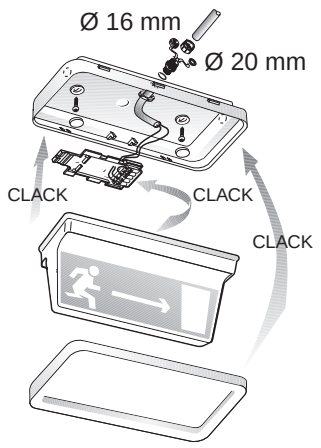

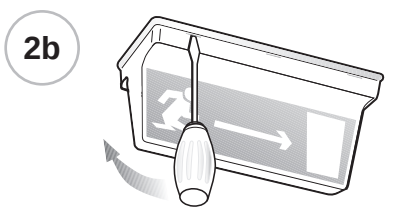

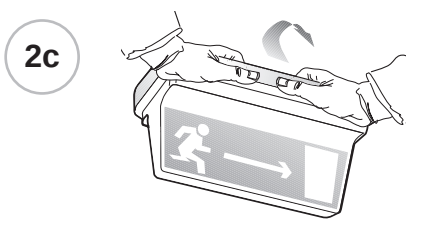

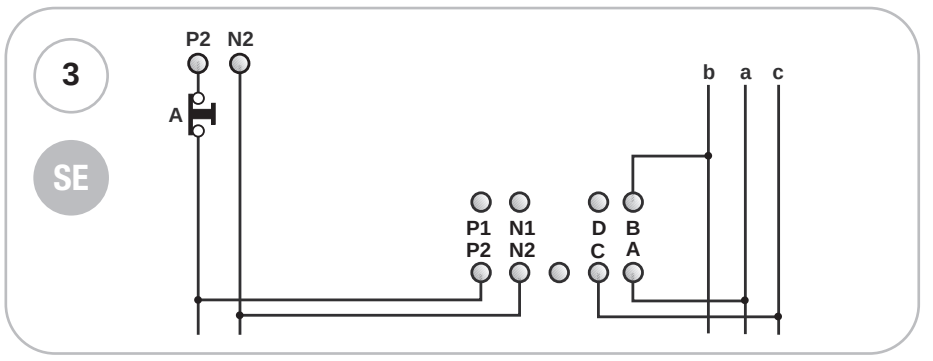

MODELOS DISPONIBLES - MODELES DISPONIBLES - PRODUKTÜBERSICHT - MODELS AVAILABLE - MODELLI DISPONIBILI - MODELOS DISPONÍVEIS - LEVERINGSPROGRAMMA - TILLGÄNGLIGA MODELLER - TILGÆNGELIGE MODELLER - TILGJENGELIGE MODELLER

E	F	D	GB	I		
Código de pedido	Réf. commande	Bestellnummer	Order code	Codice ordine	1932 (SE)	1931 (SE)
Absorción Máxima	Absorption maximum	Maximale Stromaufnahme	Max. Power Consumption	Assorb. Massimo	20mA	65mA
COS φ	COS φ	COS φ	COS φ	COS φ	0,85	0,85
Lámpara	Ampoule	Lampe	Lamp	Lampada	8W G5	8W G5
Flujo de la lámpara	Flux de l'ampoule	Leuchtmittelleistung	Lamp flux	Flusso Lampada	385lm	385lm
Flujo luminoso	Flux lumineux	Ordnungsgemäße Leistung	Luminous flux	Flusso luminoso	50lm	50lm
Batería	Pile	Batterie	Battery	Batteria	NiCd 6V 0,75Ah	NiCd 6V 1,8Ah
Autonomía	Autonomie	Betriebsdauer	Autonomy	Autonomia	1h	3h

P	NL	DK	S	N		
Código da encomenda	Bestelnummer	Ordrekode	Beställningskod	Bestillingskode	1932 (SE)	1931 (SE)
Absorç. Máx	Max. stroomopname	Maksimalt strømforbrug	Maximalupptagning	Maksimalt strømforbruk	20mA	65mA
COS φ	COS φ	COS φ	COS φ	COS φ	0,85	0,85
Lámpara	Lamp	Lyskilde	Lamp	Lampe	8W G5	8W G5
Fluxo da lâmpada	Lampstroom	Lysstrøm	Lampflöde	Lysstyrke, lampe	385lm	385lm
Fluxo luminoso	Lichtstroom	Lysstrøm normaldrift	Ljusflöde	Lysstyrke	50lm	50lm
Bateria	Batterij	Batteri	Batteri	Batte	NiCd 6V 0,75Ah	NiCd 6V 1,8Ah
Autonomía	Autonomie	Betriebsdauer	Autonomy	Driftstid	1h	3h

APPARECCHI AUTONOMI PER ILLUMINAZIONE D'EMERGENZA CON AUTODIAGNOSI

INSTALLAZIONE

*(Fig. 1a)*Montaggio a soffitto
*(Fig. 1b)*Montaggio a soffitto con guscio IP65
A, B, C, D= sfondare il guscio nella posizione scelta per il passaggio dei cavi
*(Fig. 1c)*Montaggio a parete
A= fissare alla parete
*(Fig. 1d)*Montaggio a parete con guscio IP65
A= fissare alla parete
*(Fig. 1e)*Montaggio a sospensione con guscio IP65
*(Fig. 2a)*Sgancio dell'apparecchio
*(Fig. 2b)*Smontaggio diffusore
*(Fig. 2c)*Smontaggio guscio

SCHEMI DI COLLEGAMENTO

(Fig. 3) **SE** - Solo emergenza
A= Test
b, a, c= linea dati

ISTRUZIONI PER L'USO

Per le modalità di funzionamento del sistema di diagnosi centralizzato (test periodici di Funzionamento o di Autonomia, Inibizione emergenza, configurazione impianto ecc...) fare riferimento al manuale della centrale.

SEGNALAZIONI LED

ROSSO LAMPEGGIANTE	EMERGENZA DISATTIVATA
ROSSO	MALFUNZIONAMENTO BATTERIA O CIRCUITO
GIALLO	MALFUNZIONAMENTO TUBO FLUORESCENTE
GIALLO LAMPEGGIANTE	TEST OFF
VERDE	FUNZIONAMENTO REGOLARE
VERDE LAMPEGGIANTE	DISPOSITIVO NON CONFIGURATO

MANUTENZIONE

Sostituire le batterie quando l'apparecchio, a seguito di una ricarica completa, non assicura più l'autonomia Nominale.
Esempio di lettura codice data, batteria:
Es. 1) 980304: 98 anno 03 mese 04 giorno
Es. 2) 271098: 27 giorno 10 mese 98 anno
Es. 3) 9811: 98 anno 11 settimana
Es. 4) 2197: 21 settimana 97 anno

AVVERTENZE - GARANZIA

- Questo apparecchio dovrà essere destinato solo all'uso per il quale è stato costruito. Ogni altro uso è da considerarsi improprio e pericoloso.
- Prima di effettuare qualsiasi operazione di pulizia o di manutenzione, disinserire l'apparecchio dalla rete.
- Posizionare l'eventuale etichetta di segnalazione in modo che il led d'indicazione sia ancora visibile al momento dell'installazione.
- L'apparecchio non deve essere smaltito come rifiuto urbano.
  Deve essere soggetto a raccolta separata per evitare danni all'ambiente.
  Nel rispetto della Direttiva 2002/96 e delle Leggi nazionali di recepimento per lo smaltimento del prodotto a fine vita, il mancato rispetto di quanto sopra è sanzionato dalla Legge.
- I prodotti Beghelli sono tutelati dalle leggi sulla proprietà intellettuale.
- Per l'eventuale sostituzione di batterie o altre riparazioni rivolgersi ad un centro di assistenza tecnica autorizzato e richiedere l'utilizzo di ricambi originali. Il mancato rispetto di quanto sopra può compromettere la sicurezza dell'apparecchio.
- Per le modalità di intervento in garanzia contattare il Numero Verde 800 626626 o il Rivenditore Autorizzato.

SELF-POWERED AUTO-DIAGNOSING LUMINAIRES FOR EMERGENCY LIGHTING

MOUNTING

*(Fig. 1a)*Ceiling mounting
*(Fig. 1b)*Ceiling mounting with IP65 frame
A, B, C, D= break the bottom where the cables shall pass through.
*(Fig. 1c)*Wall mounting
A= fix to the wall
*(Fig. 1d)*Wall mounting with IP65 frame
A= fix to the wall
(Fig.1e) Suspended mounting with IP65 frame
*(Fig. 2a)*Unlocking from the mounting bracket
*(Fig. 2b)*To remove the diffuser
*(Fig. 2c)*To remove the IP65 frame

WIRING DIAGRAMS

(Fig. 3) **SE** - Non maintained
A= Test
b, a, c= Data line

INSTRUCTIONS FOR USE

For information on the centralised diagnosis system operation modes (Routine operation tests, Autonomy tests, Emergency disabling, System configuration, etc.) follow the instructions reported in the Control Unit manual.

LED INDICATIONS

FLASHING RED	EMERGENCY OFF
RED	BATTERY OR CIRCUIT FAILURE
YELLOW	LAMP FAILURE
FLASHING YELLOW	COMMUNICATION ERROR
GREEN	REGULAR OPERATION
FLASHING GREEN	DEVICE NOT CONFIGURED

MAINTENANCE

Replace the battery when the device no longer guarantees its rated duration after it has been completely recharged.
Battery code examples:
Ex. 1) 980304: 98 year 03 month 04 day
Ex. 2) 271098: 27 day 10 month 98 year
Ex. 3) 9811: 98 year 11 week
Ex. 4) 2197: 21 week 97 year

WARNINGS - GUARANTEE

- This device shall be used exclusively for the purpose for which it has been designed.
  Any other use is considered improper and therefore dangerous.
- Disconnect the device from the mains before starting to clean or service it.
- When fixing the signal labels pay attention that the led is kept visible.
- The product cannot be disposed as unsorted municipal waste.
  It must be collected separately to prevent negative environmental impacts.
  In accordance with the procedures of Directive 2002/96 and relevant national laws and regulations adopted pursuant to this Directive on the disposal of waste at the end of the life cycle of the product, any violation is sanctioned by law.
- Beghelli's products are subject to the applicable laws on intellectual property.
- Contact an authorised technical service centre for the replacement batteries and for any other repairs possibly required use only original spare parts. The lacked respect of the above conditions may compromise the safety of the device.
- For details regarding warranty services, contact an authorized dealer.

NOTLEUCHTEN MIT SELBSTBETRIEB MIT DIAGNOSEFUNKTION

MONTAGE

*(Fig. 1a)*Deckenmontage
*(Fig. 1b)*Deckenmontage mit schale IP65
A, B, C, D= die schale an der gewünschten kabeldurchführungsstelle durchbrechen.
*(Fig. 1c)*Wandmontage
A= an der wand befestigen
*(Fig. 1d)*Wandmontage mit schale IP65
A= an der wand befestigen
*(Fig. 1e)*Hängemontage mit schale IP65
*(Fig. 2a)*Aushaken des geräts
(Fig. 2b) Verwijderen van diffusor
*(Fig. 2b)*Demontage diffuseur pour remplacement ampoule
*(Fig. 2c)*Demontage du support

SCHEMAS DE RACCORDEMENT

(Fig. 3) **SE** - Uniquement sécours
A= Test
b, a, c= Ligne données

MODE D'EMPLOI

Pour le mode de fonctionnement du système de diagnostic centralisé (tests périodiques de Fonctionnement ou d'Autonomie, Désactivation Fonction de Secours, Configuration installation, etc.) faire référence au manuel de la Centrale de Contrôle.

SIGNALISATIONS LED

ROUGE CLIGNOTANT	ETAT D'URGENCE OFF
ROUGE	ECHEC DE BATTERIE OU CIRCUIT
JAUNE	ECHEC DE TUBE FLUORESCENT
JAUNE CLIGNOTANT	ABSENCE DE COMMUNICATION
VERTE	FONCTIONNEMENT REGULIER
VERTE CLIGNOTANTE	DISPOSITIF NON CONFIGURE

ENTRETIEN

Remplacer la batterie quand l'appareil, à la suite d'une recharge complète, n'assure plus l'autonomie nominale. Exemple de lecture du code date de la batterie:
Ex. 1) 980304: 98 année 03 mois 04 jour
Ex. 2) 271098: 27 jour 10 mois 98 année
Ex. 3) 9811: 98 année 11 semaine
Ex. 4) 2197: 21 semaine 97 année

AVERTISSEMENTS - GARANTIE

- Cet appareil ne devra être destiné qu'à l'utilisation pour laquelle il a été construit.
  Tout autre utilisation est impropre et dangereuse.
- Avant toute l'opération d'entretien ou de nettoyage, débrancher l'appareil du secteur.
- Positionner l'éventuelle étiquette explicative de façon à ce que le voyant soit encore visible au moment de l'installation.
- L'appareil ne doit pas être éliminé comme simple déchet urbain mais conformément à la collecte sélective pour garantir la protection de l'environnement. Conformément à la Directive 2002/96 et aux dispositions légales qui la transposent pour ce qui touche à l'élimination du produit au terme de sa durée de vie, les contrevenants aux dispositions en vigueur sont passibles des sanctions prévues par la loi.
- Pour le remplacement éventuel des piles ou d'autres réparations, s'adresser à un centre d'assistance technique agréé et demander l'utilisation de pièces de rechange originales.
  Le non respect des indications susmentionnées peut compromettre la sécurité de l'appareil.
- Pour les modalités d'intervention sous garantie, prendre contact avec le revendeur agréé.

APPAREILS AUTONOMES POUR L'ECLAIRAGE DE SECOURS AVEC AUTO-DIAGNOSTIC

INSTALLATION

*(Fig. 1a)*Montage au plafond
*(Fig. 1b)*Montage au plafond avec support IP65
A, B, C, D= percer le support au niveau de la position choisie pour le passage des câbles.
*(Fig. 1c)*Montage mural
A= fixer au mur
*(Fig. 1d)*Montage mural avec support IP65
A= fixer au mur
*(Fig. 1e)*Montage suspendu avec support IP65
*(Fig. 2a)*Décrochage de l'appareil

*(Fig. 2b)*Demontage diffuseur pour remplacement ampoule
*(Fig. 2c)*Demontage du support

SCHEMAS DE RACCORDEMENT

(Fig. 3) **SE** - Uniquement sécours
A= Test
b, a, c= Ligne données

MODE D'EMPLOI

Pour le mode de fonctionnement du système de diagnostic centralisé (tests périodiques de Fonctionnement ou d'Autonomie, Désactivation Fonction de Secours, Configuration installation, etc.) faire référence au manuel de la Centrale de Contrôle.

SIGNALISATIONS LED

ROUGE CLIGNOTANT	ETAT D'URGENCE OFF
ROUGE	ECHEC DE BATTERIE OU CIRCUIT
JAUNE	ECHEC DE TUBE FLUORESCENT
JAUNE CLIGNOTANT	ABSENCE DE COMMUNICATION
VERTE	FONCTIONNEMENT REGULIER
VERTE CLIGNOTANTE	DISPOSITIF NON CONFIGURE

ENTRETIEN

Remplacer la batterie quand l'appareil, à la suite d'une recharge complète, n'assure plus l'autonomie nominale. Exemple de lecture du code date de la batterie:
Ex. 1) 980304: 98 année 03 mois 04 jour
Ex. 2) 271098: 27 jour 10 mois 98 année
Ex. 3) 9811: 98 année 11 semaine
Ex. 4) 2197: 21 semaine 97 année

AVERTISSEMENTS - GARANTIE

- Cet appareil ne devra être destiné qu'à l'utilisation pour laquelle il a été construit.
  Tout autre utilisation est impropre et dangereuse.
- Avant toute l'opération d'entretien ou de nettoyage, débrancher l'appareil du secteur.
- Positionner l'éventuelle étiquette explicative de façon à ce que le voyant soit encore visible au moment de l'installation.
- L'appareil ne doit pas être éliminé comme simple déchet urbain mais conformément à la collecte sélective pour garantir la protection de l'environnement. Conformément à la Directive 2002/96 et aux dispositions légales qui la transposent pour ce qui touche à l'élimination du produit au terme de sa durée de vie, les contrevenants aux dispositions en vigueur sont passibles des sanctions prévues par la loi.
- Pour le remplacement éventuel des piles ou d'autres réparations, s'adresser à un centre d'assistance technique agréé et demander l'utilisation de pièces de rechange originales.
  Le non respect des indications susmentionnées peut compromettre la sécurité de l'appareil.
- Pour les modalités d'intervention sous garantie, prendre contact avec le revendeur agréé.

APARATOS AUTÓNOMOS PARA ILUMINACIÓN DE EMERGENCIA CON AUTODIAGNÓSTICO

MONTAJE

*(Fig. 1a)*Montaje en el techo
*(Fig. 1b)*Montaje en el techo con envoltura IP65
A, B, C, D= romper la envoltura en la posición elegida para el paso de los cables.
*(Fig. 1c)*Montaje en la pared
A= sujetar a la pared
*(Fig. 1d)*Montaje en la pared con envoltura IP65
A= sujetar a la pared
*(Fig. 1e)*Montaje a suspension con envoltura IP65
*(Fig. 2a)*Desenganche del aparato

*(Fig. 2b)*Desmontaje del difusor para sustituir la bombilla
*(Fig. 2c)*Desmontaje de la envoltura

ESQUEMAS DE CONEXIÓN

(Fig. 3) **SE** - Individual
A= Test
b, a, c= Línea de datos

INSTRUCCIONES DE USO

En cuanto a las modalidades de funcionamiento del sistema de diagnóstico centralizado (tests periódicos de Funcionamiento o de Autonomía, Inhabilitación emergencia, configuración del sistema, etc.) véase el manual de la central.

SEÑALIZACIONES LED

ROJO INTERMITENTE	EMERGENCIA DESACTIVADA
ROJO	MAL FUNCIONAMIENTO BATERÍA O CIRCUITO
AMARILLO	MAL FUNCIONAMIENTO TUBO FLUORESCENTE
AMARILLO INTERMITENTE	FALTA DE COMUNICACIÓN
VERDE	FUNCIONAMIENTO REGULAR
VERDE INTERMITENTE	DISPOSITIVO NO CONFIGURADO

MANTENIMIENTO

Sustituir la batería cuando el equipo, después de una recarga completa, no asegura más la autonomía nominal. Ejemplos de lectura del código de la batería:
Ej. 1) 980304: 98 año 03 mes 04 día
Ej. 2) 271098: 27 día 10 mes 98 año
Ej. 3) 9811: 98 año 11 semana
Ej. 4) 2197: 21 semana 97 año

ADVERTENCIAS - GARANTÍA

- Este equipo tiene que ser usado sólo para la utilización para la que ha sido construido.
  Cualquier otro uso se considera impropio y peligroso.
- Antes de efectuar cualquier operación de mantenimiento, desconectar el aparato de la corriente eléctrica.
- Coloque la etiqueta de señalización adecuada de forma que el indicador luminoso esté visible durante la instalación.ble au moment de l'installation.
- Este aparato no puede ser eliminado como desecho urbano. En efecto, debe ser desechado de modo diferenciado a fin de evitar daños al ambiente, de conformidad con lo establecido por la Directiva 2002/96 y por las leyes nacionales de transposición relativas a la eliminación de los productos que ya no puedan ser utilizados. La inobservancia de las normas citadas está penada por la ley.
- Para posibles sustituciones de la lámpara y de la batería u otras reparaciones, dirigirse a un centro de asistencia técnica autorizado y solicitar el utilizo de recambios originales. La falta de respeto de cuanto indicado anteriormente puede perjudicar la seguridad del aparato.
- Respecto de las modalidades de intervención en garantía, sírvase contactar con el revendedor autorizado.

APARELHOS AUTÓNOMOS PARA ILUMINAÇÃO DE EMERGÊNCIA COM AUTODIAGNÓSTICO

INSTALAÇÃO

*(Fig. 1a)*Montagem no tecto
*(Fig. 1b)*Montagem no tecto com a armação IP65
A, B, C, D= sfure a armação na posição escolhida para a passagem dos cabos.
*(Fig. 1c)*Montagem na parede
A= fixe na parede
*(Fig. 1d)*Montagem na parede com a armação IP65
A= fixe na parede
*(Fig. 1e)*Montagem suspensa com a armação IP65
*(Fig. 2a)*Desencaixe do aparelho

*(Fig. 2b)*Desmontagem do difusor para substituir a lâmpada
*(Fig. 2c)*Desmontagem da armação

ESQUEMAS DE LIGAÇÃO

(Fig. 3) **SE** - So emergência
A= Teste
b, a, c= Linha dos dados

INSTRUÇÕES DE UTILIZAÇÃO

Para as modalidades de funcionamento do sistema de diagnóstico centralizado (testes periódicos de Funcionamento ou de Autonomia, Inibição da emergência, configuração da instalação, etc.) consultar o manual da central.

SINALIZAÇÕES DO LED

VERMELHO INTERMITENTE	EMERGÊNCIA OFF
VERMELHO	MAU FUNCIONAMENTO BATERIA OU CIRCUITO
AMARELO	MAU FUNCIONAMENTO LÂMP. FLUORESCENTE
AMARELO INTERMITENTE	FALTA DE COMUNICAÇÃO
VERDE	FUNCIONAMENTO NORMAL
VERDE INTERMITENTE	DISPOSITIVO NÃO CONFIGURADO

MANUTENÇÃO

Substituir a bateria quando o aparelho, após uma recarga completa, não consegue assegurar a autonomia nominal.
Exemplo de leitura do código data, bateria:
Ex. 1) 980304: 98 ano 03 mês 04 dia
Ex. 2) 271098: 27 dia 10 mês 98 ano
Ex. 3) 9811: 98 ano 11 semana
Ex. 4) 2197: 21 semana, ano 97

ADVERTÊNCIAS - GARANTIA

- Este aparelho deverá ser destinado somente ao uso para o qual foi construído. Qualquer outro tipo de uso será considerado impróprio e perigoso.
- Antes de efetuar qualquer operação de limpeza ou de manutenção, desligar o aparelho da rede elétrica.
- Posicione a eventual etiqueta de sinalização de modo que o led de indicação permaneça visível no momento da instalação.
- O aparelho não deve ser eliminado junto aos resíduos urbanos normais.
  Deve ser recolhido separadamente, para evitar danos ao ambiente, respeitando a Directiva 2002/96 e as Leis nacionais de recebimento para a eliminação do produto no fim de sua vida útil; a inobservância das recomendações descritas acima está sujeita às sanções impostas pela Lei.
- Para eventuais substituições de baterias ou outras reparações dirigir-se a um centro de assistência técnica autorizado e pedir a utilização de peças sobressalentes e acessórios originais.
  O desrespeito das regras supra-citadas pode comprometer a segurança do aparelho.
- Sobre as condições de garantia contactar um Revendedor Autorizado.

AUTONOME APPARATEN VOOR NOODVERLICHTING MET ZELFDIAGNOSE

INSTALLATIE

*(Fig. 1a)*Plafondbevestiging
*(Fig. 1b)*Plafondbevestiging met houder IP65
A, B, C, D= druk de plaat door op de plaats waar de bedrading doorheen gaat.
*(Fig. 1c)*Wandmontage
A= an der wand befestigen
*(Fig. 1d)*Wandbevestiging met houder IP65
A= an der wand befestigen
*(Fig. 1e)*Ophangbevestiging met houder IP65
*(Fig. 2a)*Losmaken van installatiebeugel
*(Fig. 2b)*Verwijderen van diffusor voor vervanging lampen

*(Fig. 2c)*Verwijderen van houder

AANSLUITSCHEMA'S

(Fig. 3) **SE** - Alleen noodverlichting
A= Test
b, a, c= Gegevenslijn

GEBRUIKSAANWIZJINGEN

Raadpleeg de handleiding van de centrale voor de werkwijze van het gecentraliseerde diagnosesysteem (periodiek testen van werking en autonomie, uitschakelen noodstatus, configuratie installatie, enz...).

LED SIGNALERINGEN

ROOD KNIPPEREND	NOODVERLICHTING UIT
ROOD	BATTERIJ OF CIRCUIT WERKT NIET GOED
GEEL	FLUORESCERENDE BUIS WERKT NIET GOED
GEEL KNIPPEREND	AFWEZIGHEID VAN COMMUNICATIE
GROEN	REGULIERE WERKING
GROEN KNIPPEREND	NIET GECONFIGUREERDEINRICHTING

ONDERHOUD

De batterij vervangen wanneer een armatuur, na een volledige heroplading, niet meer de volledige autonomie garandeert.
Interpretatievoorbeeld van de datumcode op de batterij:
Voorb. 1) 980304: 98 jaar 03 maand 04 dag
Voorb. 2) 271098: 27 dag 10 maand 98 jaar
Voorb. 3) 9811: 98 jaar 11 week
Voorb. 4) 2197: 21 week 97 jaar

WAARSCHUWINGEN - GARANTIE

- Dit apparaat moet alleen daarvoor gebruikt worden waarvoor het gemaakt is.
  Elk ander gebruik moet als verkeerd en daarom gevaarlijk beschouwd worden.
- Voordat men een schoonmaak- of onderhoudsoperatie wil uitvoeren, moet men het apparaat van het lichtnet afsluiten.
- Plaats het eventuele signaleringsetiket zodanig dat de indicatieled nog zichtbaar is op het moment van installatie.
- Het apparaat mag niet als stadsvuil verwerkt worden. Het moet als gescheiden vuil ingezameld worden om milieuverontreiniging te voorkomen.
  Overeenkomstig Richtlijn 2002/96, en de nationale wetgeving voor de vuilverzameling in het kader van de verwerking van het versleten product, wordt de veronachtzaming van dit voorschrift door de wet gestraft.
- Men dient zich voor de eventuele vervanging van batterijen of andere reparaties tot een officieel onderhoudscentrum te richten met het verzoek om originele onderdelen te gebruiken.
  Het niet in acht nemen van de hierboven beschreven richtlijnen kan de veiligheid van het apparaat in gevaar brengen.
- Voor de wijze van handelen tijdens de garantieperiode dient u contact op te nemen met de Bevoegde Verkoper.

SELVFORSYNENDE NØDBELYSNINGSARMATUR MED SELVDIAGNOSEFUNKTION

MONTERING

*(Fig. 1a)*Loftsmontering
*(Fig. 1b)*Loftsmontering med ramme IP65
A, B, C, D= tag hul i rammebunden på det sted, hvor kablerne skal trækkes igennem.
(Fig. 1c) Vægmontering
A= fastgøres på væg
*(Fig. 1d)*Vægmontering med ramme IP65
A= fastgøres på væg
*(Fig. 1e)*Hængende montering med ramme IP65
*(Fig. 2a)*Frigørelse af armatturet fra monteringsbeslaget
*(Fig. 2b)*Demontering af dæksel ved udskiftning af pære
*(Fig. 2c)*Demontering af ramme IP65

ANSCHLUSSPLÄNE

(Fig. 3) **SE** - Kun nødbelysning
A= testfunktion
b, a, c= Dataledning

BRUGERVEJLEDNING

Med hensyn til det centraliserede diagnosesystems funktionsmåder (periodisk test af Funktion eller Levetid, Forhindring af nødssituationer, anlæggets konfigurering osv...) henvises til centralens manual.

LED SIGNALER

RØDT BLINKENDE	NØDDRIFT OFF
RØDT LYS	BATTERI- ELLER KREDSLØBSFEJL
GULT LYS	FEJL PÅ LYSRØRET
GULT BLINKENDE	MANGLENDE KOMMUNIKATION
GRØNT	NORMAL DRIFT
GRØNT BLINKENDE	ANORDNING IKKE KONFIGURERET

VEDLIGEHOLDELSE

Udskift batteriet når apparatet, efter en fuld genopladning, ikke mere er i stand til at sikre den nominelle autonomi.
Et eksempel på hvordan man læser produktionsdata på batterierne:
Eks. 1) 980304: 98 år 03 måned 04 dag
Eks. 2) 271098: 27 dag 10 måned 98 år
Eks. 3) 9811: 98 år 11 uge
Eks. 4) 2197: uge 21, år 97

ADVARSLER - GARANTI

- Dette armatur må udelukkende anvendes til det brug, som det er blevet konstrueret for.
  Enhver andet brug må betragtes som ukorrekt, og derfor farligt.
- Før al vedligeholdelse eller rengøring bør armaturet frakobles.
- Anbring en eventuel mærkat på en sådan måde, at lysdioden stadig er synlig på monteringstidspunktet
- Apparatet må ikke bortskaffes som almindeligt husaffald. Det skal behandles som særskildt affald for at undgå miljøskader.
  I henhold til Direktiv 2002/96 og de nationale implementeringslovgivninger vedrørende bortskaffelse af disse produkter ved endt levetid, medfører manglende overholdelse af ovenstående straf i henhold til loven.
- For udskiftning af batterier eller andre reparationer, bedes De rette henvendelse til et autoriseret værksted, og at anmode om anvendelse af originale dele. Manglende overholdelse af ovennævnte regler kan skade produktet.
- For indgreb, omfattet af garantien, skal der rettes henvendelse til den autoriserede forhandler.

SJÄLVSTÄNDIGA APPARATER FÖR NÖDBELYSNING MED SJÄLVDIAGNOS

INSTALLATION

*(Fig. 1a)*Takmontering
*(Fig. 1b)*Takmontering med ram IP65
A, B, C, D= gör hål i ramens botten där kablarna ska dras igenom.
*(Fig. 1c)*Väggmontering
A= fästes på vägg
*(Fig. 1d)*Väggmontering med ram IP65
A= fästes på vägg
*(Fig. 1e)*Hängande montering med ram IP65
*(Fig. 2a)*Demontering av armaturdelen från sockeln
*(Fig. 2b)*Demontering av hölje vid byte av lampa
*(Fig. 2c)*Demontering av ram IP65

KOPPLINGSSCHEMAN

(Fig. 3) **SE** - enbart nodbelysning
A= Testinhiberingsbrytare
b, a, c= Datalinje

ANVÄNDNINGSANVISNINGAR

För detaljer om det centraliserade diagnossystemets funktionssätt (regelbundna funktions- eller autonomitest, inhibering nödstopp, konfigurering av anläggningen osv...), se manualen till centralen.

LED SIGNALER

RÖD BLINKANDE	NÖDLÄGE OFF
RÖD	FELFUNKTION BATTERI ELLER STRÖMKRETS
GUL	FEL PÅ LJUSKÄLLA
GUL BLINKANDE	KOMMUNIKATION SAKNAS
GRÖN	NORMAL FUNKTION
GRÖN BLINKANDE	ANORDNING INTE KONFIGUERAD

UNDERHÅLL

Byt ut batteriet när apparaten inte längre garanterar förutsedd autonomi efter en fullständig omladdning.
Exempel på ett batteris kodavläsning:
Ex. 1) 980304: 98 år 03 månad 04 dag
Ex. 2) 271098: 27 dag 10 månad 98 år
Ex. 3) 9811: 98 år 11 vecka
Ex. 4) 2197: vecka 21, år 97

VARNINGAR - GARANTI

- Den här apparaten får bara användas i avsett syfte. All annan användning är att anses som oriktig och därför farlig.
- Innan någon som helst åtgärd för rengöring eller underhåll utförs, koppla bort apparaten från nätanslutningen.
- Placera den eventuella varningsetiketten på så sätt att indikatorledet är fortfarande synligt vid installationsögonblicket.
- Apparaten får inte nedskrotas som hushållsavfall. Den ska källsorteras för att undvika att skada omgivningen.
  I enlighet med Direktiv 2002/96 och de nationella lagarna angående avfallshantering är underlåtenhet att iaktta ovannämnda anvisningar om nedskrotning av apparaten bestraffningsbart.
- Vid eventuellt utbyte av batterier eller andra reparationer, kontakta auktoriserad teknisk service och beställ originaldelar från tillverkaren.
  Försummad hänsyn till ovanstående kan innebära risker för apparatens säkerhet.
- Kontakta auktoriserad återförsäljare för tillvägagångssätt vid ingrepp som omfattas av garantin.

SELVFORSYNTE NØDBELYSNINGSARMATURER MED SELVDIAGNOSE

MONTERING

*(Fig. 1a)*Takmontering
*(Fig. 1b)*Takmontering med ramme IP65
A, B, C, D= ta hull i rammebunnen der hvor kablene skal trekkes gjennom.
(Fig. 1c) Veggmontering
A= festes på vegg
*(Fig. 1d)*Veggmontering med ramme IP65
A= festes på vegg
*(Fig. 1e)*Hengende montering med ramme IP65
*(Fig. 2a)*Frakoble armateren
(*Fig. 2b)*Demontering av deksel ved lampebytte
*(Fig. 2c)*Demontering av ramme IP65

KOPLINGSSKJEMAER

(Fig. 3) **SE** - Kun ledelys
A= Testfunksjon
b, a, c= Ledning, data

BRUKERVEILEDNING

Når det gjelder de forskjellige funksjonsmodusene for det sentraliserte diagnosesystemet (periodiske Funksjons- eller Autonomitester, Utkopling ved nødstilfelle, konfigurering av system, etc…), se i sentralhåndboken.

LED - SIGNALER

BLINKENDE RØD	NØDDRIFT OFF
RØDDRIFTSFORSTYRRELSE PÅ BATTERIER ELLER KRETSLØP	
GUL	FEIL VED LYSSTOFFRØR
BLINKENDE GUL	MANGLENDE KOMMUNIKASJON
GRØNT	NORMAL DRIFT
GRØNT BLINKENDE	ANORDNING IKKE KONFIGURERT

VEDLIKEHOLD

Skift ut batteriet når armaturen, etter en gjennomført oppladning, ikke lenger garanterer den oppgitte brenntiden.
Eksempel på hvordan man leser produksjonsdata på batteriet:
Eks. 1) 980304: 98 år 03 måned 04 dag
Eks. 2) 271098: 27 dag 10 måned 98 år
Eks. 3) 9811: 98 år 11 uke
Eks. 4) 2197: uke 21, år 97

MERKNADER - GARANTI

- Denne armaturen må kun benyttes til det formålet den er konstruert for.
  Enhver annen bruk er å regne som feilaktig og dermed farlig.
- Armaturen må kobles fra kretsen i forkant av enhver rengjørings- eller vedlikeholdsoperasjon.
- Plasser den eventuelle varselsetiketten slik at kontrollampen fortsatt er synlig etter installasjon.
- Produktet må leveres som spesialavfall av miljømessige hensyn.
- Ved eventuelle utskiftinger av batteri eller andre reparasjoner; ta kontakt med autorisert verksted eller installatør.
  Slike utskiftinger krever dessuten bruk av originale deler. Manglende etterfølgelse av det ovenfor beskrevne kan sette armaturens sikkerhet på spill.
- Ved inngrep når garantien er gjeldende, kontakt Autorisert Forhandler.

TUTTOVETRO BANDIERA® AUTOTEST® BEGHELLI

230V-50Hz | CE 73/23 89/336 | IP40/IP65* | Beghelli | CSQ eco UNI EN ISO 14001 | CSQ UNI EN ISO 9001 | IQNet

334.238.000 B

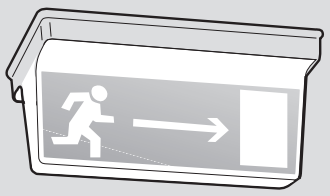

www.beghelli.com
BEGHELLI S.p.A. - Via Mozzeghine 13/15 - 40050 MONTEVEGLIO (BO) - Tel. 051 9660411 - Fax 051 9660444

*IP40/IP65 (+ cod. 2734)

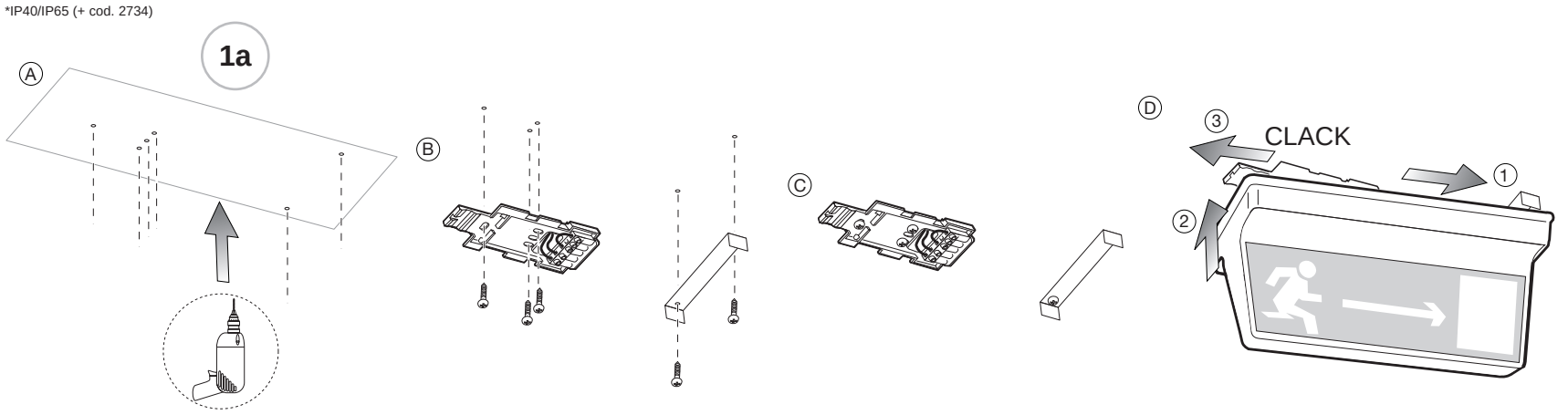

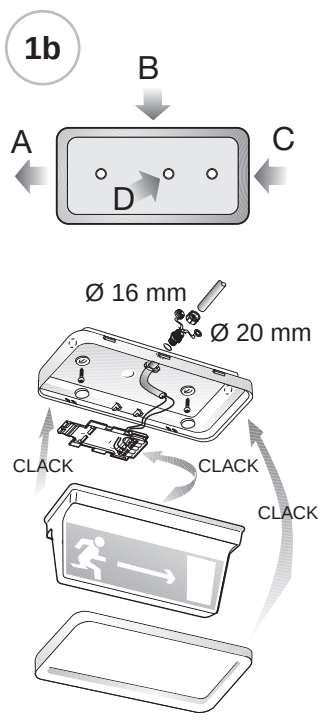

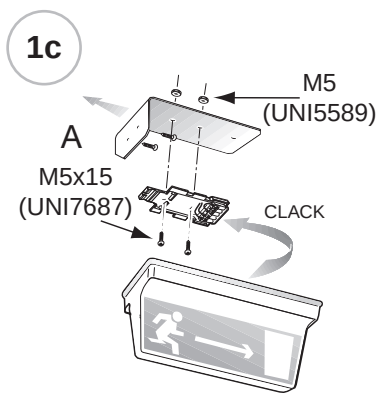

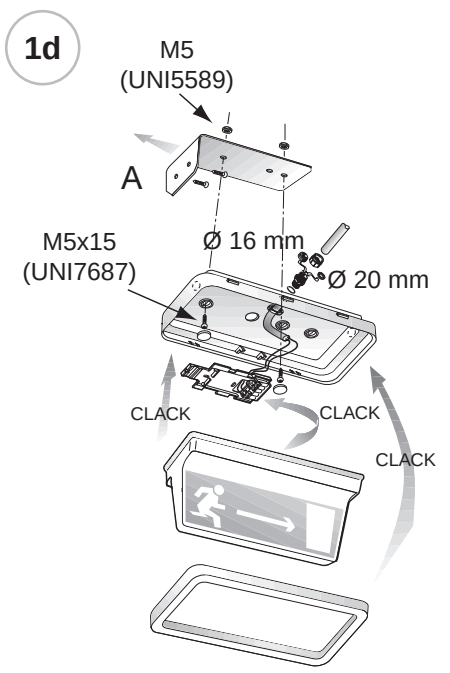

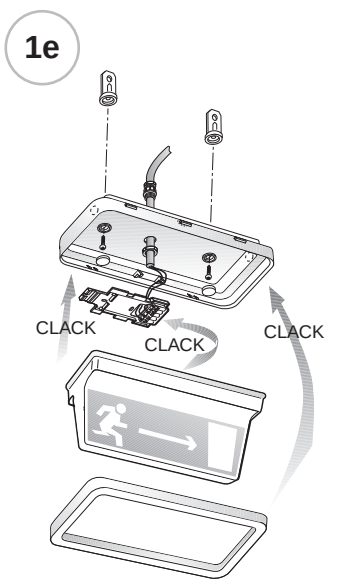

3a SE

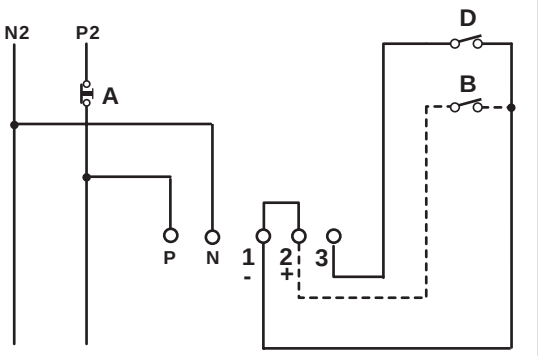

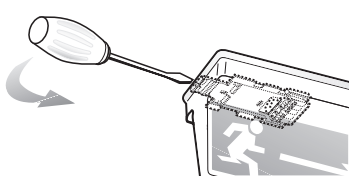

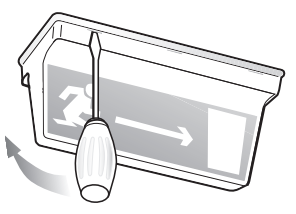

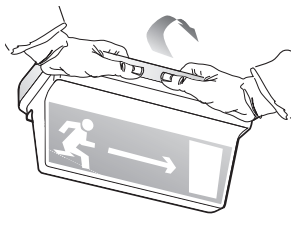

MODELOS DISPONIBLES - MODELES DISPONIBLES - PRODUKTÜBERSICHT - MODELS AVAILABLE - MODELLI DISPONIBILI - MODELOS DISPONÍVEIS - LEVERINGSPROGRAMMA - TILLGÄNGLIGA MODELLER - TILGÆNGELIGE MODELLER - TILGJENGELIGE MODELLER

E	F	D	GB	I		
Código de pedido	Réf. commande	Bestellnummer	Order code	Codice ordine	1934 (SE)	1933 (SE)
Absorción Máxima	Absorption maximum	Maximale Stromaufnahme	Max. Power Consumption	Assorb. Massimo	20mA	20mA
COS φ	COS φ	COS φ	COS φ	COS φ	0,80	0,85
Lámpara	Ampoule	Lampe	Lamp	Lampada	8W G5	8W G5
Flujo de la lámpara	Flux de l'ampoule	Leuchtmittelleistung	Lamp flux	Flusso Lampada	385lm	385lm
Flujo luminoso	Flux lumineux	Ordnungsgemäße Leistung	Luminous flux	Flusso luminoso	40lm	45lm
Batería	Pile	Batterie	Battery	Batteria	NiCd 6V 1,2Ah	NiCd 6V 1,8Ah
Autonomía	Autonomie	Betriebsdauer	Autonomy	Autonomia	1h	3h

P	NL	DK	S	N		
Código da encomenda	Bestelnummer	Ordrekode	Beställningskod	Bestillingskode	1934 (SE)	1933 (SE)
Absorç. Máx	Max. stroomopname	Maksimalt strømforbrug	Maximalupptagning	Maksimalt strømforbruk	20mA	20mA
COS φ	COS φ	COS φ	COS φ	COS φ	0,80	0,85
Lámpara	Lamp	Lyskilde	Lamp	Lampe	8W G5	8W G5
Fluxo da lâmpada	Lampstroom	Lysstrøm	Lampflöde	Lysstyrke, lampe	385lm	385lm
Fluxo luminoso	Lichtstroom	Lysstrøm normaldrift	Ljusflöde	Lysstyrke	40lm	45lm
Bateria	Batterij	Batteri	Batteri	Batte	NiCd 6V 1,2Ah	NiCd 6V 1,8Ah
Autonomía	Autonomie	Betriebsdauer	Autonomy	Driftstid	1h	3h

APPARECCHI AUTONOMI PER ILLUMINAZIONE D'EMERGENZA CON AUTODIAGNOSI

INSTALLAZIONE

(Fig. 1a) Montaggio a soffitto
(Fig. 1b) Montaggio a soffitto con guscio IP65
A, B, C, D= sfondare il guscio nella posizione scelta per il passaggio dei cavi
(Fig. 1c) Montaggio a parete
A= fissare alla parete
(Fig. 1d) Montaggio a parete con guscio IP65
A= fissare alla parete
(Fig. 1e) Montaggio a sospensione con guscio IP65
(Fig. 2a) Sgancio dell'apparecchio
(Fig. 2b) Smontaggio diffusore
(Fig. 2c) Smontaggio guscio

SCHEMI DI COLLEGAMENTO

(Fig. 3a) **SE** - Solo emergenza
A= Test
B= Eventuale comando unificato disattivazione emergenza (rispettare le polarità)
D= Interruttore inibizione test
P2-N2= Linea diretta

ISTRUZIONI PER L'USO

Gli apparecchi AutoTest Beghelli eseguono test di funzionamento e di autonomia; il ciclo di test ha inizio quando l'apparecchio viene alimentato al termine dell'installazione.
Test di Funzionamento: cadenza settimanale
Test di durata: cadenza semestrale

ESECUZIONE DEI TEST

CONTEMPORANEA - Con l'interruttore esterno D (vedi schema per connessione) è possibile eseguire contemporaneamente o in tempi prestabiliti i test su tutto l'impianto. Con interruttore D chiuso si inibirà la funzionalità di test, alla scadenza di ogni ciclo il Led segnalerà lampeggiando l'impossibilità ad eseguire i test. Aprendo l'interruttore D gli apparecchi eseguiranno il test contemporaneamente.
AUTONOMA - Non collegando gli apparecchi ad un interruttore D, i test saranno eseguiti autonomamente alla scadenza di ogni ciclo. Non alimentando contemporaneamente gli apparecchi dell'impianto, i test verranno eseguiti in tempi diversi.
ATTENZIONE: Nelle 24 ore successive all'esecuzione del test di durata l'apparecchio può non garantire l'autonomia nominale.

SEGNALAZIONI LED

ROSSO LAMPEGGIANTE	EMERGENZA OFF
ROSSO	MALFUNZIONAMENTO BATTERIA O CIRCUITO
GIALLO	MALFUNZIONAMENTO TUBO FLUORESCENTE
GIALLO LAMPEGGIANTE	TEST OFF
VERDE	FUNZIONAMENTO REGOLARE

MANUTENZIONE

Sostituire le batterie quando l'apparecchio, a seguito di una ricarica completa, non assicura più l'autonomia Nominale.
Esempio di lettura codice data, batteria:
Es. 1) 980304: 98 anno 03 mese 04 giorno
Es. 2) 271098: 27 giorno 10 mese 98 anno
Es. 3) 9811: 98 anno 11 settimana
Es. 4) 2197: 21 settimana 97 anno

AVVERTENZE - GARANZIA

- Questo apparecchio dovrà essere destinato solo all'uso per il quale è stato costruito. Ogni altro uso è da considerarsi improprio e pericoloso.
- Prima di effettuare qualsiasi operazione di pulizia o di manutenzione, disinserire l'apparecchio dalla rete.
- Posizionare l'eventuale etichetta di segnalazione in modo che il led d'indicazione sia ancora visibile al momento dell'installazione.
- L'apparecchio non deve essere smaltito come rifiuto urbano. Deve essere soggetto a raccolta separata per evitare danni all'ambiente. Nel rispetto della Direttiva 2002/96 e delle Leggi nazionali di recepimento per lo smaltimento del prodotto a fine vita, il mancato rispetto di quanto sopra è sanzionato dalla Legge.
- I prodotti Beghelli sono tutelati dalle leggi sulla proprietà intellettuale.
- Per l'eventuale sostituzione di batterie o altre riparazioni rivolgersi ad un centro di assistenza tecnica autorizzato e richiedere l'utilizzo di ricambi originali. Il mancato rispetto di quanto sopra può compromettere la sicurezza dell'apparecchio.
- Per le modalità di intervento in garanzia contattare il Numero Verde 800 626626 o il Rivenditore Autorizzato.

SELF-POWERED AUTO-DIAGNOSING LUMINAIRES FOR EMERGENCY LIGHTING

MOUNTING

(Fig. 1a) Ceiling mounting
(Fig. 1b) Ceiling mounting with IP65 frame
A, B, C, D= break the bottom where the cables shall pass through.
(Fig. 1c) Wall mounting
A= fix to the wall
(Fig. 1d) Wall mounting with IP65 frame
A= fix to the wall
(Fig.1e) Suspended mounting with IP65 frame
(Fig. 2a) Unlocking from the mounting bracket
(Fig. 2b) To remove the diffuser
(Fig. 2c) To remove the IP65 frame

WIRING DIAGRAMS

(Fig. 3a) **SE** - Non maintained
A= Test
B= Unified emergency deactivation command (observe the polarity)
D= Test inhibit switch
P2-N2= Direct line

INSTRUCTIONS FOR USE

Beghelli AutoTest devices execute functional and duration tests. The test cycle begins when the device is powered after it has been installed.
Functional test: every week
Duration test: every six-months

EXECUTION OF THE TESTS

SIMULTANEOUS: By the external switch (D) [see wiring diagram] the whole system can be tested simultaneously or at pre-established time intervals.
When switch D is turned on, the test cannot be executed and, as each cycle expires, the LED will flash to point out that the tests cannot be executed. By turning the switch off, the devices will run the tests simultaneously.
STAND-ALONE: When the devices are not connected to a switch D, the tests are executed independently upon expiry of each cycle. When the system devices are not powered simultaneously, the tests are executed at different time intervals.
WARNING: During the 24 hours after the duration test has been carried out the device may not guarantee its rated duration.

LED SIGNALS

FLASHING RED	EMERGENCY OFF
RED	BATTERY OR CIRCUIT FAULT
YELLOW	FLUORESCENT TUBE FAULT
FLASHING YELLOW	TEST OFF
GREEN	REGULAR OPERATION

MAINTENANCE

Replace the battery when the device no longer guarantees its rated duration after it has been completely recharged.
Battery code examples:
Ex. 1) 980304: 98 year 03 month 04 day
Ex. 2) 271098: 27 day 10 month 98 year
Ex. 3) 9811: 98 year 11 week
Ex. 4) 2197: 21 week 97 year

WARNINGS - GUARANTEE

- This device shall be used exclusively for the purpose for which it has been designed. Any other use is considered improper and therefore dangerous.
- Disconnect the device from the mains before starting to clean or service it.
- When fixing the signal labels pay attention that the led is kept visible.
- The product cannot be disposed as unsorted municipal waste. It must be collected separately to prevent negative environmental impacts. In accordance with the procedures of Directive 2002/96 and relevant national laws and regulations adopted pursuant to this Directive on the disposal of waste at the end of the life cycle of the product, any violation is sanctioned by law.
- Beghelli's products are subject to the applicable laws on intellectual property.
- Contact an authorised technical service centre for the replacement of batteries and for any other repairs possibly required use only original spare parts.
The lacked respect of the above conditions may compromise the safety of the device.
- For details regarding warranty services, contact an authorized dealer.

NOTLEUCHTEN MIT SELBSTBETRIEB MIT DIAGNOSEFUNKTION

MONTAGE

(Fig. 1a) Deckenmontage
(Fig. 1b) Deckenmontage mit schale IP65
A, B, C, D= die schale an der gewünschten kabeldurchführungsstelle durchbrechen.
(Fig. 1c) Wandmontage
A= an der wand befestigen
(Fig. 1d) Wandmontage mit schale IP65
A= an der wand befestigen
(Fig. 1e) Hängemontage mit schale IP65
(Fig. 2a) Aushaken des geräts
(Fig. 2b) Verwijderen van diffusor
(Fig. 2c) Demontage der schale

ANSCHLUSSPLÄNE

(Fig. 3a) **SE** - nur Notbeleuchtung
A= Test
B= Eventuelle Einheitsschaltung zum Entaktivieren des Notstands (Polungen berücksichtigen)
D= Testsperrschalter
P2-N2= DIREKTLEITUNG

GEBRAUCHSANWEISUNGEN

Die Notleuchten mit Selbstprüfeinrichtung AutoTest führen automatische, wöchentliche Funktions- und halbjährliche Betriebsdauerprüfungen durch. Der Prüfzyklus startet mit dem erstmaligen Einschalten der Netzversorgung. Nach der Durchführung einer Betriebsdauerprüfung ist die Batterie spätestens nach 24h wieder aufgeladen.

GLEICHZEITIGE TESTS

Sollen bei mehreren Notleuchten die Funktionsprüfungen gleichzeitig duchgeführt werden, so ist eine Synchronisation erforderlich. Dazu muss an den Klemmen 1 und 3 aller Notleuchten ein externer Schalter D angeschlossen werden. Ist dieser Schalter D geschlossen, signalisieren blinkende Leuchtdioden den nächsten Funktionsprüfungstermin.
Bei Öffnen des Schalters D erfolgt dann die zeitgleiche Auslösung einer Funktionsprüfung bei allen Notleuchten. Dieser Vorgang ist nur einmal nach der Inbetriebnahme durchzuführen und muß nur bei einer Änderung des Prüfzeitpunktes bzw. nach partiellen Netzausfällen, d. h. nur ein Teil der Notleuchten schaltet in Batteriebetrieb um, wiederholt werden.

LED SIGNALE

ROT BLINKEND	NOTLICHT AUS
ROT	BETRIEBSSTÖRUNG BATTERIE ODER STROMREIS
GELB	BETRIEBSSTÖRUNG LEUCHTSTOFFROHR
GELB BLINKEND	TEST AUS
GRÜN	KORREKTER BETRIEB

WARTUNG

Die Batterie wechseln, wenn nach einer vollständigen Aufladung die Nennbetriebsdauer nicht mehr gewährleistet ist. Beispiele für Datums-Kennzeichnung auf der Batterie:
Bsp. 1) 980304: 3. März 1998
Bsp. 2) 271098: 27. Oktober 1998
Bsp. 3) 9811: 11 Kalenderwoche 1998
Bsp. 4) 2197: 21 Kalenderwoche 1997

WARNUNG - GARANTIE

- Das Gerät darf ausschließlich für den Zweck, für den es hergestellt wurde, verwendet werden. Jede davon abweichende Verwendung wird als nicht zweckentsprechend und somit als gefährlich angesehen.
- Vor Durchführung von Reinigungs- oder Wartungsarbeiten muss die Netzversorgung des Geräts unterbrochen werden.
- Das eventuelle Hinweisetikett so anbringen, dass die Led Anzeige auch noch bei der Installation lesbar ist.
- Das Gerät darf nicht als unsortierter Siedlungsabfall entsorgt werden. Zum Schutz der Umwelt muss es getrennt einer Sammelstelle abgegeben werden. Gemäß der Richtlinie 2002/96 und den entsprechenden nationalen Gesetzen über die Entsorgung von Altgeräten ist die Nichteinhaltung strafbar.
- Wenden Sie sich zum Ersetzen von Batterien oder bei Reparatureingriffe an eine zugelassene technische Servicestelle und fordern Sie Originalersatzteile an. Das Nichteinhalten vorstehender Bestimmungen kann die Gerätesicherheit gefährden.
- Für dieVorgehensweise bei Garantieleistungen wenden Sie sich an den autorisierten Händler.

APPAREILS AUTONOMES POUR L'ECLAIRAGE DE SECOURS AVEC AUTO-DIAGNOSTIC

INSTALLATION

(Fig. 1a) Montage au plafond
(Fig. 1b) Montage au plafond avec support IP65
A, B, C, D= percer le support au niveau de la position choisie pour le passage des câbles.
(Fig. 1c) Montage mural
A= fixer au mur
(Fig. 1d) Montage mural avec support IP65
A= fixer au mur
(Fig. 1e) Montage suspendu avec support IP65
(Fig. 2a) Décrochage de l'appareil
(Fig. 2b) Demontage diffuseur pour remplacement ampoule
(Fig. 2c) Demontage du support

SCHEMAS DE RACCORDEMENT

(Fig. 3a) **SE** - Uniquement sécours
A= Test
B= Eventuelle commande unifiée de mise hors service de la lampe de secours (respecter les polarités)
D= Interrupteur d'inhibition du test
P2-N2= Ligne directe

MODE D'EMPLOI

Les appareils AutoTest Beghelli effectuent des tests de fonctionnement et d'autonomie; le cycle de test commence quand l'appareil est alimenté au terme de l'installation.
Test de fonctionnement: fréquence hebdomadaire
Test de durée: fréquence semestrielle

EXECUTION SIMULTANEE DES TESTS

SIMULTANEE - Au moyen de l'interrupteur externe D (voir schéma de connexion) il est possible d'exécuter simultanément ou dans des temps préétablis les tests sur toute l'installation. Avec l'interrupteur D désactivé, on inhibera la fonctionnalité de test; à la fin de chacun cycle, la LED signalera en clignotant l'impossibilité d'exécuter les tests. En activant l'interrupteur D, les appareils exécuteront le test simultanément.
AUTONOME - Si on ne connecte pas les appareils à un interrupteur D, les tests seront exécutés de façon autonome à la fin de chacun cycle.
Si on n'alimente pas simultanément les appareils de l'installation, les tests seront exécutés en des temps différents.
ATTENTION: Pendant les 24 heures qui suivent l'exécution du test de durée, l'appareil peut ne pas garantir l'autonomie nominale.

INDICATIONS DE LA LED

ROUGE CLIGNOTANTE	ETAT D'URGENCE OFF
ROUGE	AVARIE PILE OU CIRCUIT
JAUNE	AVARIE TUBE FLUORESCENT
JAUNE CLIGNOTANTE	TEST OFF
VERTE	FONCTIONNEMENT REGULIER

MAINTENANCE

Remplacer la batterie quand l'appareil, à la suite d'une recharge complète, n'assure plus l'autonomie nominale.
Exemple de lecture du code date de la batterie:
Ex. 1) 980304: 98 année 03 mois 04 jour
Ex. 2) 271098: 27 jour 10 mois 98 année
Ex. 3) 9811: 98 année 11 semaine
Ex. 4) 2197: 21 semaine 97 année

AVERTISSEMENTS - GARANTIE

- Cet appareil ne devra être destiné qu'à l'utilisation pour laquelle il a été construit. Tout autre utilisation est impropre et dangereuse.
- Avant toute l'opération d'entretien ou de nettoyage, débrancher l'appareil du secteur.
- Positionner l'éventuelle étiquette explicative de façon à ce que le voyant soit encore visible au moment de l'installation.
- L'appareil ne doit pas être éliminé comme simple déchet urbain mais conformément à la collecte sélective pour garantir la protection de l'environnement. Conformément à la Directive 2002/96 et aux dispositions légales qui la transposent pour ce qui touche à l'élimination du produit au terme de sa durée de vie, les contrevenants aux dispositions en vigueur sont passibles des sanctions prévues par la loi.
- Pour le remplacement éventuel des piles ou d'autres réparations, s'adresser à un centre d'assistance technique agréé et demander l'utilisation de pièces de rechange originales. Le non respect des indications susmentionnées peut compromettre la sécurité de l'appareil.
- Pour les modalités d'intervention sous garantie, prendre contact avec le revendeur agréé.

APARATOS AUTÓNOMOS PARA ILUMINACIÓN DE EMERGENCIA CON AUTODIAGNÓSTICO

MONTAJE

(Fig. 1a) Montaje en el techo
(Fig. 1b) Montaje en el techo con envoltura IP65
A, B, C, D= romper la envoltura en la posición elegida para el paso de los cables.
(Fig. 1c) Montaje en la pared
A= sujetar a la pared
(Fig. 1d) Montaje en la pared con envoltura IP65
A= sujetar a la pared
(Fig. 1e) Montaje a suspension con envoltura IP65
(Fig. 2a) Desenganche del aparato
(Fig. 2b) Desmontaje del difusor para sustituir la bombilla
(Fig. 2c) Desmontaje de la envoltura

ESQUEMAS DE CONEXIÓN

(Fig. 3a) **SE** - Individual
A= Test
B= Mando unificado para desactivar la emergencia (opcional) (respetar las polaridades)
D= Interruptor de inhibición del test
P2-N2= Linea directa

INSTRUCCIONES DE USO

Los equipos AutoTest Beghelli efectúan pruebas de funcionamiento y de autonomía; el ciclo de "test" comienza cuando el aparato es alimentado al final de la instalación.
Prueba de Funcionamiento: cada semana
Prueba de autonomía: semestralmente

EJECUCIÓN DE TESTS SIMULTÁNEOS

CONTEMPORÁNEA Mediante el interruptor exterior D (ver esquemas para conexión) es posible efectuar contemporáneamente o en tiempos establecidos anteriormente las pruebas en toda la instalación. Con el interruptor D cerrado se inhibirá la funcionalidad de prueba, al termine de cada ciclo el Led intermitente indicará la imposibilidad de efectuar la prueba. Abriendo el interruptor D los equipos efectuarán la prueba contemporáneamente.
AUTONOMA Si los equipos no se conectan a un interruptor D, las pruebas serán efectuadas autónomamente al terminar cada ciclo. Si los equipos de la instalación no se alimentan contemporáneamente, las pruebas se efectuarán en tiempos diversos.
CUIDADO: En las 24 horas siguientes de la realización de la prueba de autonomía, es posible que el equipo no asegure la autonomía nominal.

SIGNIFICADO DE LAS SEÑALES

ROJO INTERMITENTE	EMERGENCIA DESACTIVADA
ROJO	FALLO DE LA BATERÍA O EL CIRCUITO
AMARILLO	FALLO DEL TUBO FLUORESCENTE
AMARILLO INTERMITENTE	TEST DESACTIVADO
VERDE	FUNCIONAMIENTO NORMAL

MANTENIMIENTO

Sustituir la batería cuando el equipo, después de una recarga completa, no asegura más la autonomía nominal.
Ejemplos de lectura del código de la batería:
Ej. 1) 980304: 98 año 03 mes 04 día
Ej. 2) 271098: 27 día 10 mes 98 año
Ej. 3) 9811: 98 año 11 semana
Ej. 4) 2197: 21 semana 97 año

ADVERTENCIAS - GARANTÍA

- Este equipo tiene que ser usado sólo para la utilización para la que ha sido construido. Cualquier otro uso se considera impropio y peligroso.
- Coloque la etiqueta de señalización adecuada de forma que el indicador luminoso esté visible durante la instalación.
- Antes de efectuar cualquier operación de mantenimiento, desconectar el aparato de la corriente eléctrica.
- Este aparato no puede ser eliminado como desecho urbano. En efecto, debe ser desechado de modo diferenciado a fin de evitar daños al ambiente, de conformidad con lo establecido por la Directiva 2002/96 y por las leyes nacionales de transposición relativas a la eliminación de los productos que ya no puedan ser utilizados. La inobservancia de las normas citadas está penada por la ley.
- Para posibles sustituciones de la lámpara y de la batería u otras reparaciones, dirigirse a un centro de asistencia técnica autorizado y solicitar el utilizo de recambios originales. La falta de respeto de cuanto indicado anteriormente puede perjudicar la seguridad del aparato.
- Respecto de las modalidades de intervención en garantía, sírvase contactar con el revendedor autoado.

APARELHOS AUTÓNOMOS PARA ILUMINAÇÃO DE EMERGÊNCIA COM AUTODIAGNÓSTICO

INSTALAÇÃO

(Fig. 1a) Montagem no tecto
(Fig. 1b) Montagem no tecto com a armação IP65
A, B, C, D= sfure a armação na posição escolhida para a passagem dos cabos.
(Fig. 1c) Montagem na parede
A= fixe na parede
(Fig. 1d) Montagem na parede com a armação IP65
A= fixe na parede
(Fig. 1e) Montagem suspensa com a armação IP65
(Fig. 2a) Desencaixe do aparelho
(Fig. 2b) Desmontagem do difusor para substituir a lâmpada
(Fig. 2c) Desmontagem da armação

ESQUEMAS DE LIGAÇÃO

(Fig. 3a) **SE** - So emergência
A= Teste
B= Eventual comando unificado desactivação emergência (respeitar as polaridades)
D= Interruptor de inibição de teste
P2-N2= Linha directa

INSTRUÇÕES PARA O USO

Os aparelhos AutoTest Beghelli executam o teste de funcionamento e de autonomia; o ciclo do teste inicia-se quando o aparelho é alimentado no final da instalação.
Teste de Funcionamento: semanalmente
Teste de duração: semestralmente

EXECUÇÃO SIMULTÂNEA DOS TESTES

SIMULTÂNEA com o interruptor externo D (ver esquema de ligação) é possível executar simultâneamente, ou num tempo pré-estabelecido, os testes sobre toda a intalação. Com o interruptor D fechado impede-se o funcionamento do teste; no final de cada ciclo o Led indicará, piscando, a impossibilidade de executar os testes.
Abrindo o interruptor D os aparelhos executarão o teste simultâneamente.
AUTÓNOMA Não ligando os aparelhos a um interruptor D, os testes serão executados autonomamente no final de D, os testes serão executados autonomamente no final de da intalação, os testes serão executados com tempos diferentes.
ATENÇÃO: Nas 24 horas seguintes à execução do teste de duração, o aparelho poderá não garantir a autonomia nominal.

SINALIZAÇÕES DO LED

VERMELHO INTERMITENTE	DISP. EMERGÊNCIA OFF
VERMELHO	MAU FUNCIONAMENTO BATERIA OU CIRCUITO
AMARELO	MAU FUNCIONAMENTO TUBO FLUORESCENTE
AMARELO INTERMITENTE	TESTE OFF
VERDE	FUNCIONAMENTO NORMAL

MANUTENÇÃO

Substituir a bateria quando o aparelho, após uma recarga completa, não consegue assegurar a autonomia nominal.
Exemplo de leitura do código data, bateria:
Ex. 1) 980304: 98 ano 03 mês 04 dia
Ex. 2) 271098: 27 dia 10 mês 98 ano
Ex. 3) 9811: 98 ano 11 semana
Ex. 4) 2197: 21 semana, ano 97

ADVERTÊNCIAS - GARANTIA

- Este aparelho deverá ser destinado somente ao uso para o qual foi construído. Qualquer outro tipo de uso será considerado impróprio e perigoso.
- Antes de efetuar qualquer operação de limpeza ou de manutenção, desligar o aparelho da rede elétrica.
- Posicione a eventual etiqueta de sinalização de modo que o led de indicação permaneça visível no momento da instalação.
- O aparelho não deve ser eliminado junto aos resíduos urbanos normais. Deve ser recolhido separadamente, para evitar danos ao ambiente, respeitando a Directiva 2002/96 e as Leis nacionais de recebimento para a eliminação do produto no fim de sua vida útil; a inobservância das recomendações descritas acima está sujeita às sanções impostas pela Lei.
- Para eventuais substituições de baterias ou outras reparações dirigir-se a um centro de assistência técnica autorizado e pedir a utilização de peças sobressalentes e acessórios originais. O desrespeito das regras supra-citadas pode comprometer a segurança do aparelho.
- Sobre as condições de garantia contactar um Revendedor Autorizado.

AUTONOME APPARATEN VOOR NOODVERLICHTING MET ZELFDIAGNOSE

INSTALLATIE

(Fig. 1a) Plafondbevestiging
(Fig. 1b) Plafondbevestiging met houder IP65
A, B, C, D= druk de plaat door op de plaats waar de bedrading doorheen gaat.
(Fig. 1c) Wandmontage
A= an der wand befestigen
(Fig. 1d) Wandbevestiging met houder IP65
A= an der wand befestigen
(Fig. 1e) Ophangbevestiging met houder IP65
(Fig. 2a) Losmaken van installatiebeugel
(Fig. 2b) Verwijderen van diffusor voor vervanging lampen
(Fig. 2c) Verwijderen van houder

AANSLUITSCHEMA'S

(Fig. 3a) **SE** - Alleen noodverlichting
A= Test
B= Eventuele globale bediening voor deactivering noodverlichting (neem de polariteiten in acht)
D= Schakelaar verhindering test
P2-N2= Directe stroomlijn

GEBRUIKSAANWIJZINGEN

De Beghelli AutoTest armaturen voeren functie-en autonomietesten uit. De testcyclus begint wanneer de armatuur na installatie onder spanning wordt gebracht.
Functietest: elke week
Autonomietest: elke zes maanden

GELIJKTIJDIGE UITVOERING VAN DE TESTS

TEGELIJKERTIJD Door middel van buitenschakelaar D (zie schema voor de verbinding) is het mogelijk om tegelijkertijd of op vastgestelde tijdstippen de hele installatie te testen. Met de schakelaar D dicht is het niet mogelijk om te testen, aan het einde van elke cyclus zal het Led knipperend aangeven dat het niet mogelijk is om de testen uit te voeren. Door de schakelaar te openen zullen de apparaten de test tegelijkertijd uitvoeren.
AUTONOOM Door de apparaten niet aan schakelaar D te verbinden, zullen de testen autonoom aan het einde van elke cyclus uitgevoerd worden. Door niet tegelijkertijd de apparaten van de installatie te voeden, zullen de testen op verschillende tijdstippen uitgevoerd worden.
ATTENTIE: Gedurende de 24 uur na het uitvoeren van de test is het mogelijk dat het apparaat niet de nominale zelfstandigheid kan garanderen.

SIGNALERINGEN LED

ROOD KNIPPEREND	NOODVERLICHTING OFF
ROOD	STORING BATTERIJ OF CIRCUIT
GEEL	STORING FLUORESCENTIEBUIS
GEEL KNIPPEREND	TEST OFF
GROEN	REGULIERE WERKING

ONDERHOUD

De batterij vervangen wanneer een armatuur, na een volledige heroplading, niet meer de volledige autonomie garandeert.
Interpretatievoorbeeld van de datumcode op de batterij:
Voorb. 1) 980304: 98 jaar 03 maand 04 dag
Voorb. 2) 271098: 27 dag 10 maand 98 jaar
Voorb. 3) 9811: 98 jaar 11 week
Voorb. 4) 2197: 21 week 97 jaar

WAARSCHUWINGEN - GARANTIE

- Dit apparaat moet alleen daarvoor gebruikt worden waarvoor het gemaakt is. Elk ander gebruik moet als verkeerd en daarom gevaarlijk beschouwd worden.
- Voordat men een schoonmaak- of onderhoudsoperatie wil uitvoeren, moet men het apparaat van het lichtnet afsluiten.
- Plaats het eventuele signaleringsetiket zodanig dat de indicatieled nog zichtbaar is op het moment van installatie.
- Het apparaat mag niet als stadsvuil verwerkt worden. Het moet als gescheiden vuil ingezameld worden om milieuverontreiniging te voorkomen. Overeenkomstig Richtlijn 2002/96, en de nationale wetgeving voor de vuilverzameling in het kader van de verwerking van het versleten product, wordt de veronachtzaming van dit voorschrift door de wet gestraft.
- Men dient zich voor de eventuele vervanging van batterijen of andere reparaties tot een officieel onderhoudscentrum te richten met het verzoek om originele onderdelen te gebruiken. Het niet in acht nemen van de hierboven beschreven richtlijnen kan de veiligheid van het apparaat in gevaar brengen.
- Voor de wijze van handelen tijdens de garantieperiode dient u contact op te nemen met de Bevoegde Verkoper.

SELVFORSYNENDE NØDBELYSNINGSARMATUR MED SELVDIAGNOSEFUNKTION

MONTERING

(Fig. 1a) Loftsmontering
(Fig. 1b) Loftsmontering med ramme IP65
A, B, C, D= tag hul i rammebunden på det sted, hvor kablerne skal trækkes igennem.
(Fig. 1c) Vægmontering
A= fastgøres på væg
(Fig. 1d) Vægmontering med ramme IP65
A= fastgøres på væg
(Fig. 1e) Hængende montering med ramme IP65
(Fig. 2a) Frigørelse af armatturet fra monteringsbeslaget
(Fig. 2b) Demontering af dæksel ved udskiftning af pære
(Fig. 2c) Demontering af ramme IP65

ANSCHLUSSPLÄNE

(Fig. 3a) **SE** - Kun nødbelysning
A= testfunktion
B= Eventuel nødafbryder (polariteten skal overholdes)
D= Afbryder til forhindring af test
P2-N2= Direkte ledning

BRUGERVEJLEDNING

AutoTest Beghelli armaturer udfører funktions- og kapacitetstest; test cyklussen starter når armaturet bliver tilsluttet første gang efter installation.
Funktionstest: hver uge
Kapacitetstest: to gange om året

SAMTIDIG TEST

SAMTIDIGT - Ved tilslutning af kontakt D (se forbindelsesskemaet) er det muligt at fastsætte tidspunkter og udføre samtidige tests på hele anlægget.
Når D kontakten er lukket er test funktionen frakoblet. Ved enden af hver cyklus, signalerer LEDén, ved gult blink, at det er umuligt at udføre testen. Når D kontakten åbnes udfører armaturerne testen samtidigt.
UAFHÆNGIGT - Når armaturerne ikke er tilsluttet til D kontakten, bliver testene udført uafhængigt ved slutningen af hver cyklus.
Da anlæggets armaturer ikke er tilsluttet samtidigt, vil testene blive udført på forskellige tidspunkter.
ADVARSEL: I døgnet som følger kapacitetstesten er det I en periode ikke muligt at sikre den nominelle drifttid.

KONTROLLAMPESIGNALER

RØDT BLINKENDE	NØDDRIFT OFF
RØDT	DRIFTSFORSTYRRELSE PÅ BATTERI ELLER KREDSLØB
GULT	DRIFTSFORSTYRRELSE PÅ LYSSTOFRØRET
GULT BLINKENDE	TEST OFF
GRØNT	NORMAL DRIFT

VEDLIGEHOLDELSE

Udskift batteriet når apparatet, efter en fuld genopladning, ikke mere er i stand til at sikre den nominelle autonomi.
Et eksempel på hvordan man læser produktionsdata på batterierne:
Eks. 1) 980304: 98 år 03 måned 04 dag
Eks. 2) 271098: 27 dag 10 måned 98 år
Eks. 3) 9811: 98 år 11 uge
Eks. 4) 2197: uge 21, år 97

ADVARSLER - GARANTI

- Dette armatur må udelukkende anvendes til det brug, som det er blevet konstrueret for.
Enhver andet brug må betragtes som ukorrekt, og derfor farligt.
- Før al vedligeholdelse eller rengøring bør armaturet frakobles.
- Anbring en eventuel mærkat på en sådan måde, at lysdioden stadig er synlig på monteringstidspunktet.
- Apparatet må ikke bortskaffes som almindeligt husaffald. Det skal behandles som særskildt affald for at undgå miljøskader. I henhold til Direktiv 2002/96 og de nationale implementeringslovgivninger vedrørende bortskaffelse af disse produkter ved endt levetid, medfører manglende overholdelse af ovenstående straf i henhold til loven.
- For udskiftning af batterier eller andre reparationer, bedes De rette henvendelse til et autoriseret værksted, og at anmode om anvendelse af originale dele. Manglende overholdelse af ovennævnte regler kan skade produktet.
- For indgreb, omfattet af garantien, skal der rettes henvendelse til den autoriserede forhandler.

SJÄLVSTÄNDIGA APPARATER FÖR NÖDBELYSNING MED SJÄLVDIAGNOS

INSTALLATION

(Fig. 1a) Takmontering
(Fig. 1b) Takmontering med ram IP65
A, B, C, D= gör hål i ramens botten där kablarna ska dras igenom.
(Fig. 1c) Väggmontering
A= fästes på vägg
(Fig. 1d) Väggmontering med ram IP65
A= fästes på vägg
(Fig. 1e) Hängande montering med ram IP65
(Fig. 2a) Demontering av armaturdelen från sockeln
(Fig. 2b) Demontering av hölje vid byte av lampa
(Fig. 2c) Demontering av ram IP65

KOPPLINGSSCHEMAN

(Fig. 3a) **SE** - enbart nodbelysning
A= Testinhiberingsbrytare
B= Eventuell enhetlig disaktiveringsstyrning vid nödläge (respektera polariteten)
D= brytare för tändning och släckning vid nättrift
P2-N2= Obruten fas

ANVÄNDNINGSANVISNINGAR

Armaturerna AutoTest Beghelli har ett system för övervakning av funktionsmässighet och lystid; testprogrammet sätter i gång när apparaten har monterats och strömförts.
Funktionstest : varje vecka
Varaktighetstest: var sjätte månad

SAMTIDIGA TESTKÖRNINGAR

SAMTIDIGT - utförande av testen: Med den yttre brytaren D (se anslutningsschema) kan tester utföras samtidigt eller på bestämda tider på hela anläggningen.
Med brytaren D avstängd går det inte att utföra funktionsteSten. Vid varje avslutad cykel blinkar lysdioden och signalerar därigenom att testen inte går att utföra.
Om brytaren D vrids på kommer testen att utföras samtidigt på alla armaturer.
AUTONOM - Om inte armaturerna kopplas samman till en brytare D, kommer testerna att utföras autonomt vid slutet av varje cykel. Om inte alla armaturer på anläggningen strömförs samtidigt, utförs testerna vid olika tidpunkter.
VARNING: Under det dygn som följer efter testernas utförande kan det hända att apparaten inte kan garantera lystiden.

LED SIGNALER

RÖD BLINKANDE	NÖDLÄGE OFF
RÖD	FELFUNKTION BATTERI ELLER STRÖMKRETS
GUL	FELFUNKTION FLUORECERANDE LYSRÖR
GUL BLINKANDE	TEST OFF
GRÖN	NORMAL FUNKTION

UNDERHÅLL

Byt ut batteriet när apparaten inte längre garanterar förutsedd autonomi efter en fullständig omladdning.
Exempel på ett batteris kodavläsning:
Ex. 1) 980304: 98 år 03 månad 04 dag
Ex. 2) 271098: 27 dag 10 månad 98 år
Ex. 3) 9811: 98 år 11 vecka
Ex. 4) 2197: vecka 21, år 97

VARNINGAR - GARANTI

- Den här apparaten får bara användas i avsett syfte. All annan användning är att anses som oriktig och därför farlig.
- Innan någon som helst åtgärd för rengöring eller underhåll utförs, koppla bort apparaten från nätanslutningen.
- Placera den eventuella varningsetiketten på så sätt att indikatorledet är fortfarande synligt vid installationsögonblicket.
- Apparaten får inte nedskrotas som hushållsavfall. Den ska källsorteras för att undvika att skada omgivningen. I enlighet med Direktiv 2002/96 och de nationella lagarna angående avfallshantering är underlåtenhet att iaktta ovannämnda anvisningar om nedskrotning av apparaten bestraffningsbart.
- Vid eventuellt utbyte av batterier eller andra reparationer, kontakta auktoriserad teknisk service och beställ originaldelar från tillverkaren. Försummad hänsyn till ovanstående kan innebära risker för apparatens säkerhet.
- Kontakta auktoriserad återförsäljare för tillvägagångssätt vid ingrepp som omfattas av garantin.

SELVFORSYNTE NØDBELYSNINGSARMATURER MED SELVDIAGNOSE

MONTERING

(Fig. 1a) Takmontering
(Fig. 1b) Takmontering med ramme IP65
A, B, C, D= ta hull i rammebunnen der hvor kablene skal trekkes gjennom.
(Fig. 1c) Veggmontering
A= festes på vegg
(Fig. 1d) Veggmontering med ramme IP65
A= festes på vegg
(Fig. 1e) Hengende montering med ramme IP65
(Fig. 2a) Frakoble armateren
(Fig. 2b) Demontering av deksel ved lampebytte
(Fig. 2c) Demontering av ramme IP65

KOPLINGSSKJEMAER

(Fig. 3a) **SE** - Kun ledelys
A= Testfunksjon
B= Eventuell hovedbryter for deaktivering av nøddrift (overhold polariteten)
D= Bryter til forhindring av test
P2-N2= Direkte ledning

BRUKERVEILEDNING

AutoTest Beghelli- armaturene utfører driftstester og selvstendighetstester; testsyklusen begynner i det øyeblikk installasjonen er avsluttet og spenningen kobles til armaturen.
Funksjonstest: blir utført hver uke
Varighetstest: blir utført hvert halvår

SAMTIDIG TEST

SAMTIDIG UTFØRING: Ved hjelp av den utvendige bryteren D (se illustrasjon for tilkobling) er det mulig å utføre testene for hele installasjonen samtidig eller på forhåndsbestemte tidspunkter. Når bryteren D er slått av vil testfunksjonen være ute av drift. Ved enden av hver syklus vil et blinkende LED-signal indikere at det er umulig å gjennomføre testen. Når bryteren D er slått på vil armaturene utføre testene samtidig.
SELVSTENDIG UTFØRING: Hvis man ikke kobler armaturene til bryteren D vil testene utføres på hver armatur for seg ved enden av hver syklus.
Siden armaturene i installasjonen ikke lades samtidig, vil testene utføres på forskjellige tidspunkter.
MERK: I de 24 første timene etter man har gjennomført varighetstesten garanteres ikke armaturens oppgitte brenntid ved batteridrift.

KONTROLLAMPESIGNALER

RØDT BLINKENDE	NØDDRIFT OFF
RØDT	DRIFTSFORSTYRRELSE PÅ BATTERI ELLER KRETSLØP
GULT	DRIFTSFORSTYRRELSE PÅ LYSRØRET
GULT BLINKENDE	TEST OFF
GRØNT	NORMAL DRIFT

VEDLIKEHOLD

Skift ut batteriet når armaturen, etter en gjennomført oppladning, ikke lenger garanterer den oppgitte brenntiden.
Eksempel på hvordan man leser produksjonsdata på batteriet:
Eks. 1) 980304: 98 år 03 måned 04 dag
Eks. 2) 271098: 27 dag 10 måned 98 år
Eks. 3) 9811: 98 år 11 uke
Eks. 4) 2197: uke 21, år 97

MERKNADER - GARANTI

- Denne armaturen må kun benyttes til det formålet den er konstruert for. Enhver annen bruk er å regne som feilaktig og dermed farlig.
- Armaturen må kobles fra kretsen i forkant av enhver rengjørings- eller vedlikeholdsoperasjon.
- Plasser den eventuelle varselsetiketten slik at kontrollampen fortsatt er synlig etter installasjon.
- Produktet må leveres som spesialavfall av miljømessige hensyn.
- Ved eventuelle utskiftinger av batteri eller andre reparasjoner; ta kontakt med autorisert verksted eller installatør. Slike utskiftinger krever dessuten bruk av originale deler. Manglende etterfølgelse av det ovenfor beskrevne kan sette armaturens sikkerhet på spill.
- Ved inngrep når garantien er gjeldende, kontakt Autorisert Forhandler.